諸　元

■クレーン

イージースカイビンブーム（ESP）	13.9m（ESP）	360,000 kg × 3.0m（2×16本掛、アシストジャッキ付）
	18.2m（ESP）	160,000 kg × 5.0m（14本掛）
	22.4m（ESP）	150,000 kg × 5.0m（13本掛）
	26.7m（ESP）	130,000 kg × 6.0m（11本掛）
	30.9m（ESP）	110,000 kg × 7.0m（9本掛）
	35.2m（ESP）	80,000 kg × 10.0m（7本掛）
	39.4m（ESP）	76,000 kg × 10.0m（7本掛）
	43.7m（ESP）	65,000 kg × 11.0m（6本掛）
	47.9m（ESP）	55,200 kg × 12.0m（6本掛）
	52.2m（ESP）	44,700 kg × 14.0m（5本掛）
	56.4m（ESP）	36,000 kg × 12.0m（4本掛）
	60.0m（ESP）	29,000 kg × 14.0m（3本掛）
	シングルトップ	12,500 kg（1本掛）
フルオートラフィングジブ（FLJ）	10.3m（FLJ）	41,800 kg × 14.0m（4本掛）
	17.2m（FLJ）	16,700 kg × 30.0m（2本掛）
	24.1m（FLJ）	16,700 kg × 20.0m（2本掛）
	31.0m（FLJ）	10,900 kg × 24.0m（1本掛）
ラフィングジブ（LJ）	13m（LJ）	87,000 kg × 10.0m（8本掛）
	22m（LJ）	56,100 kg × 9.0m（6本掛）
	31m（LJ）	38,000 kg × 14.0m（4本掛）
	40m（LJ）	23,700 kg × 22.0m（3本掛）
40mLJ＋エクステンションジブ	※53m（LJ）	10,000 kg × 36.0m（1本掛）
	※58m（LJ）	8,000 kg × 38.0m（1本掛）
最大地上揚程	（ESP）	60.0m（29.0 t）
	（FLJ）	91.0m（5.7 t）
	（LJ）	98.0m（3.8 t） 115.0m（1.7 t）（ラフィングジブ+エクステンションジブ）
最大作業半径	（ESP）	58.0m（3.8 t）
	（FLJ）	65.0m（2.4 t）
	（LJ）	80.0m（1.7 t） 90.0m（1.6 t）（ラフィングジブ+エクステンションジブ）
ブーム・ジブ長さ	（ESP）	13.9m ～ 60.0m
	（FLJ）	1.7m＋10.3m～31.0m
	（LJ）	4.4m＋13.0m、22.0m、31.0m、40.0m、 ※53.0m、※58.0m ※印はラフィングジブ(40m)＋エクステンションジブ
ブーム伸長速度	（ESP）	46.1m／450 s
ブーム・ジブ形式	（ESP）	箱形6段油圧伸縮式、各段ピンロック方式
	（FLJ）	箱形4段同時伸縮式 オフセット5°～60° 油圧無段階傾斜式
	（LJ）	ラチス型
ブーム・ジブ伸縮装置	（ESP）	複動油圧シリンダ直押式1本 圧力補償付流量調整弁付
	（FLJ）	複動油圧シリンダ直押式1本 ワイヤロープ式伸縮装置2基
シングルトップ		先端ブーム取付横折曲格納式
フック		180 t フック（アタッチメント付）、80 t フック 25 t フック、12.5 t フック
ワイヤロープ	主巻	径25mm × 長さ360m、非自転性ワイヤロープ
	補巻	径25mm × 長さ325m、非自転性ワイヤロープ
巻上げ装置		油圧モータ駆動遊星歯車減速式、自動ブレーキ、 高低速切替装置付、シングルウインチ2基、 圧力補償付流量調整弁付
巻上げ速度	主巻	150m／min（ウインチドラム5層）
	補巻	150m／min（ウインチドラム5層）
ブーム起伏装置		複動油圧シリンダ直押式2本 圧力補償付流量調整弁付
ブーム上げ速度		−1.3°～81.5°／90 s
旋回装置		油圧モータ駆動遊星歯車減速式、 ローラー式スイングベアリング、 手動スイッチ式ブレーキ、エア操作式旋回ロック
旋回角度		360° 連続
旋回速度		1.2 min^{-1}
カウンタウエイト		105 t、92 t、72 t、52 t、30 t
アウトリガ		全油圧式 H型、 アシストジャッキ付、 張出幅：最大8.7m、中間8.0m、6.8m、5.7m、 スライド・ジャッキ各個操作装置付、 スライドロック用ピン付、 スライド格納式フロート

上部エンジン	メーカー名	三菱
	形式	6D24−TL 水冷4サイクル 直列6気筒 直接噴射式、 排気ターボ過給 インタークーラ付 ディーゼルエンジン
	総排気量	11.94 L
	最高出力	188 kW／1,800 min^{-1}｛255 PS／1,800 rpm｝
	最大トルク	1,090 N·m／1,400 min^{-1}｛111 kgf·m／1,400 rpm｝
燃料タンク容量		300 L
油圧ポンプ		高圧可変ピストンポンプ 2連 ＋ 高圧ギヤポンプ 3連
作動油タンク容量		1,327 L
安全装置		過負荷防止装置（AML）、 作業範囲制限機能付、 フック移動量表示機能付、 アウトリガ張出幅自動検出装置（個別検出式）、 旋回範囲制限機能、旋回自動停止機能、 ブーム起伏緩停止機能、ウインチドラムロック装置、 巻過防止装置、捨巻確保装置、水準器、 玉掛けロープはずれ止め、 乱巻防止装置、旋回ロック装置、油圧安全弁、 油圧ロック装置（伸縮・起伏・巻上・ジャッキ）
付属装置		カウンタウエイト脱着装置、 ブーム起伏微速モード設定装置、 旋回微速モード設定装置、旋回体脱着装置(脱着リング)、 ブーム脱着装置、AML外部表示灯、風速計、オイルクーラー、 クレーンキャブエアコン、ラジオ、ドラム視認モニタ、 旋回音声警報装置
オプション		TVチューナー、拡声器

■キャリヤ

メーカー名		FAUN GmbH
キャリヤ型式		RTF 300−6
最高速度		63 km／h
登坂能力		tan θ＝0.7（70%）
最小回転半径		11.9m
全長		15,050 mm
全幅		3,000 mm
全高		3,200 mm
軸距		1,650 mm+2,850 mm+1,925 mm+2,110 mm+1,700 mm
輪距		2,550 mm
車両総重量	全重量	37,460 kg（人員2名）
	前軸	1軸+2軸+3軸　15,560 kg
	後軸	4軸+5軸+6軸　21,900 kg
乗車定員		2人
エンジン	名称	ベンツOM502LA
	形式	水冷4サイクルV型8気筒直接噴射式 インタークーラ付ターボ ディーゼルエンジン
	総排気量	15.928 L
	最高出力	448 kW／1,800 min^{-1}｛609 PS／1,800 rpm｝
	最大トルク	2,700 N·m／1,200 min^{-1}｛275 kgf·m／1,200 rpm｝
燃料タンク容量		600 L
変速機形式		フルオートマチック、前進16段、後退2段
駆動方式		12×6 12×8 ･･･ オフロード（デフロック機構付）
車軸形式		全浮動式（全輪）
懸架方式		ハイドロニューマチックサスペンション（全輪） サスペンションストローク　+157 mm、−118 mm
ステアリング		左ハンドル、全油圧式パワーステアリング2系統式、 非常用パワーステアリング付、 ノーマル（前6輪+後4輪）、クラブ（前6輪+後4輪）
ブレーキ	主ブレーキ	空気式全輪制動、2系統式
	駐車ブレーキ 非常ブレーキ	3・4・5・6軸（8輪）制動 スプリング式
	補助ブレーキ	流体式リターダ（変速機内蔵式）、排気ブレーキ
タイヤ		445／95 R 25 177 E ROAD（全輪）
ホイール		11.00−25（全輪）
バッテリー		12 V−170 Ah×2ヶ（24 V）
付属装置		カーエアコン、ラジオ、マッドガード、集中給油装置、 仮眠用ベッド、バックモニタ

走　行

■ 公道走行状態

単位(mm)

● キャリヤ　37.46 t

（注意）

1. 公道を走行する場合には、旋回体およびブーム等を分解し、台車のみで走行しなければなりません。
2. 道路法による基本通行条件のC条件適合車です。

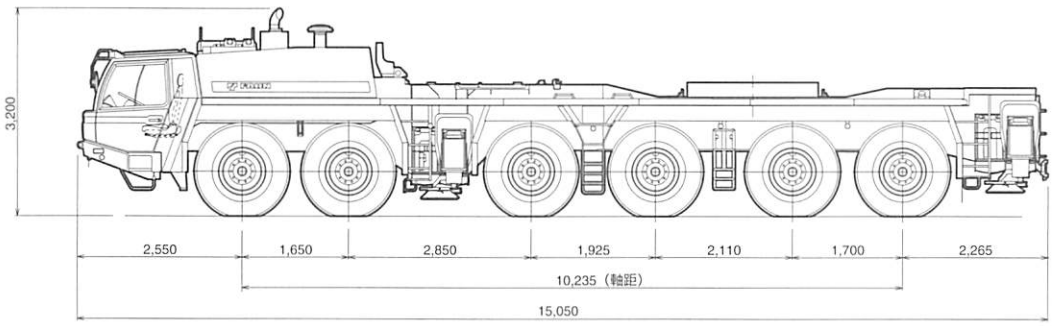

■ 構内移動姿勢

単位(mm)

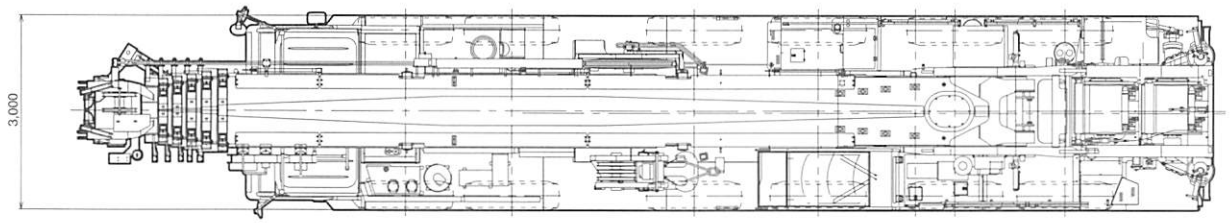

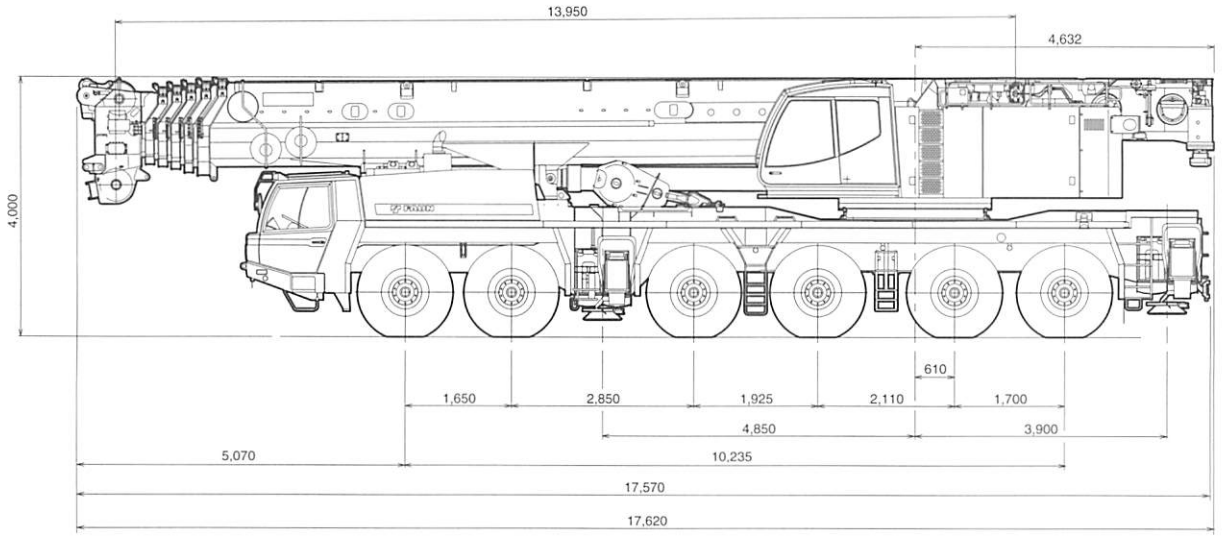

走　行

■ 最小直角通路幅

単位(mm)

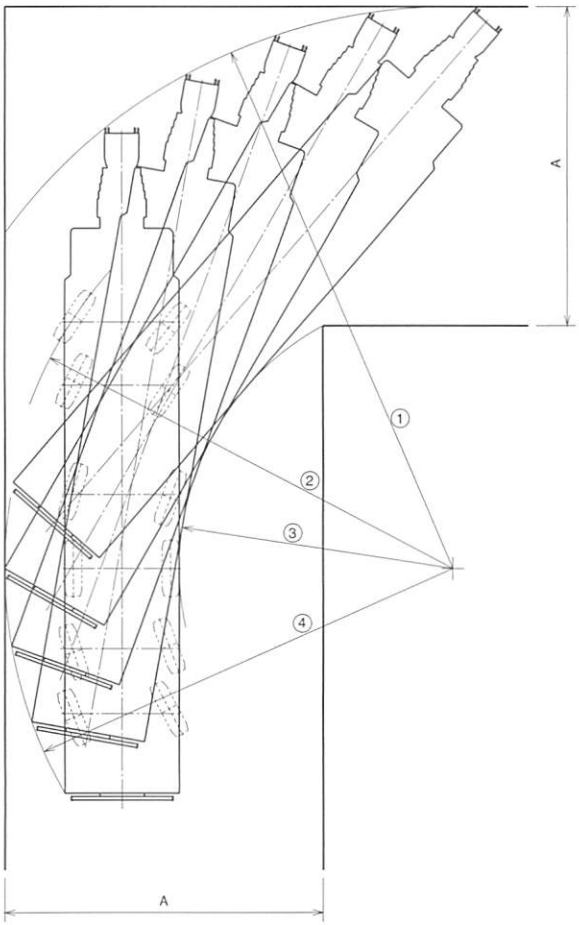

上図はブーム付を示します。

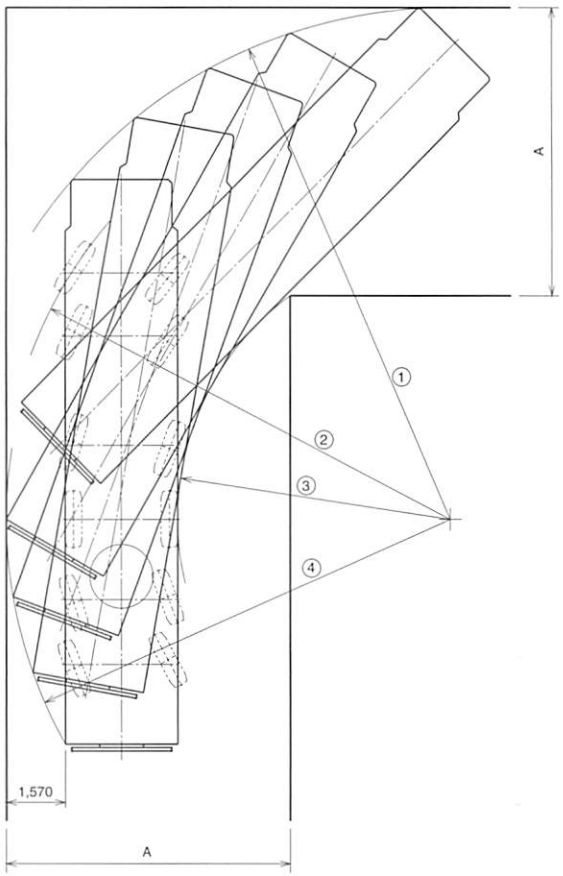

上図はキャリヤのみの場合を示します。

	ブーム付	キャリヤのみ
①	14,670	13,360
②	11,900	11,900
③	7,190	7,190
④	11,760	11,760
A	8,340	7,540

搬　送

■ 分解搬送部品

単位(mm)

● 旋回台部　22.7 t

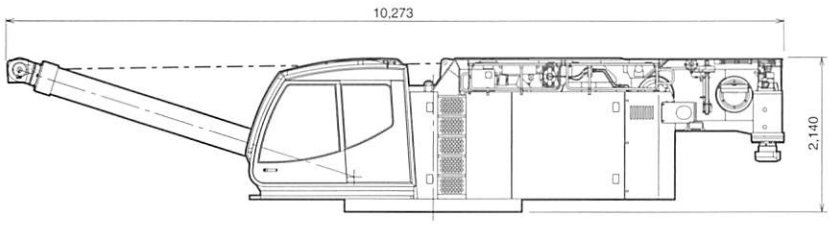

幅 3,000

● カウンタウエイト（C/W）

① 30.0 t

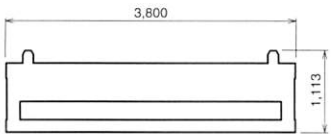

幅 2,250

⑤ 10.0 t

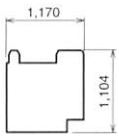

幅 2,048

⑥ 10.0 t

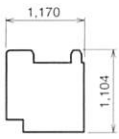

幅 2,048

② 13.0 t

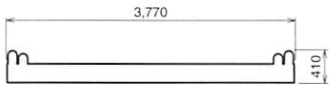

幅 2,150

⑦ 6.5 t

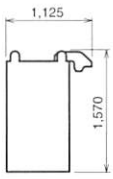

幅 1,200

⑧ 6.5 t

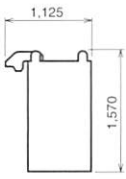

幅 1,200

③ 9.0 t

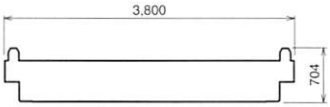

幅 995

④ 20.0 t

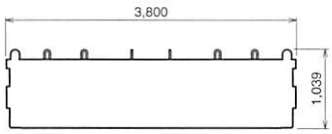

幅 1,463

● アシストジャッキ（AJ）0.3 t（1ケ）×2ケ

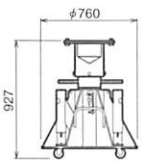

幅 760

その他に付属品があります。

搬　送

■ 分解搬送部品

単位(mm)

● イージースカイピンブーム（ESP）28.7 t

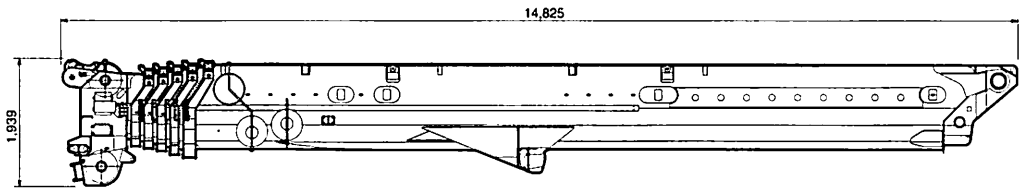

幅 2,072

● フルオートラフィングジブ（FLJ）10.5 t

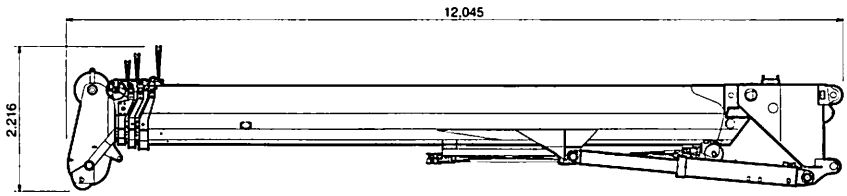

幅 1,117

● 重荷重ヘッド　2.2 t

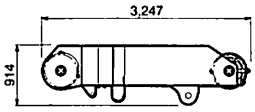

幅 1,972

● エクステンションジブ

• ベースジブ　0.6 t

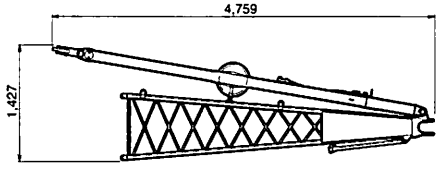

幅 1,068

• ミドルジブ　0.2 t（1ヶ）×2ヶ

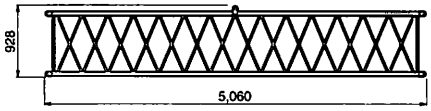

幅 988

• トップジブ　0.3 t

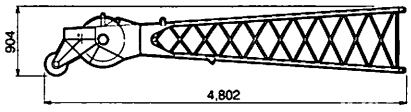

幅 956

その他に付属品があります。

■ 分解搬送部品

単位(mm)

● ラフィングジブ（LJ）

● オーバートップブーム　5.0 t

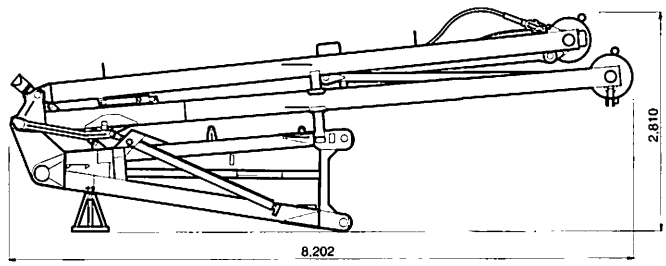

幅 1,610

● ベースジブ　1.2 t

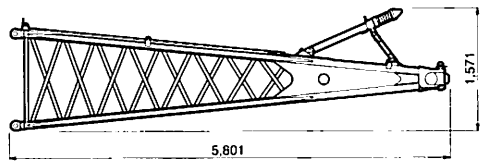

幅 1,560

● オーバートップブーム+ベースジブ（一括搬送時）6.2 t

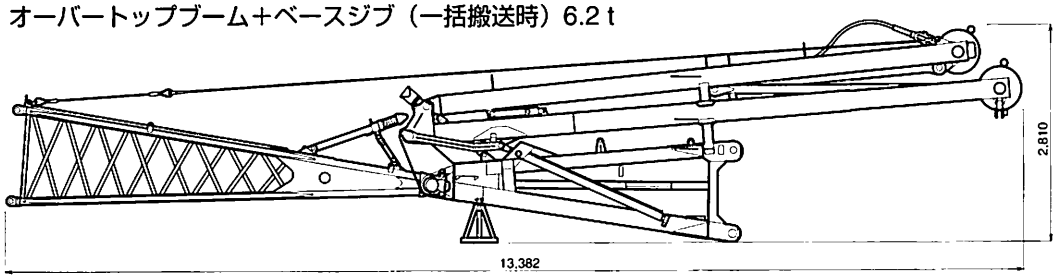

幅 1,610

● ミドル1ジブ　1.2 t（1ヶ）×2ヶ

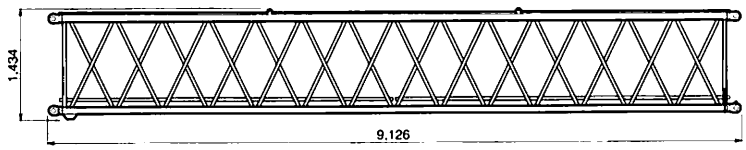

幅 1,620

● ミドル2ジブ　1.2 t

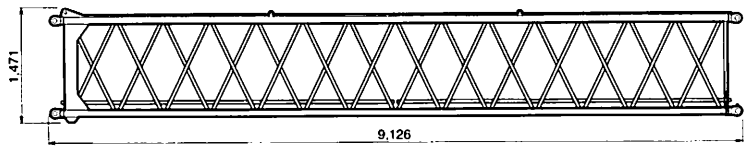

幅 1,620

● トップジブ　1.6 t

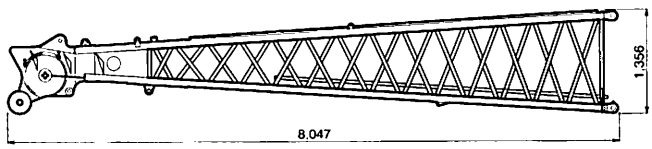

幅 1,626

● エコライザシーブ　0.3 t

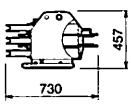

幅 688

● 根元シーブ　0.3 t

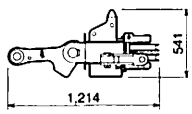

幅 1,071

その他に付属品があります。

設　置

■ フック寸法

単位(mm)

● ラフィングジブ（LJ）

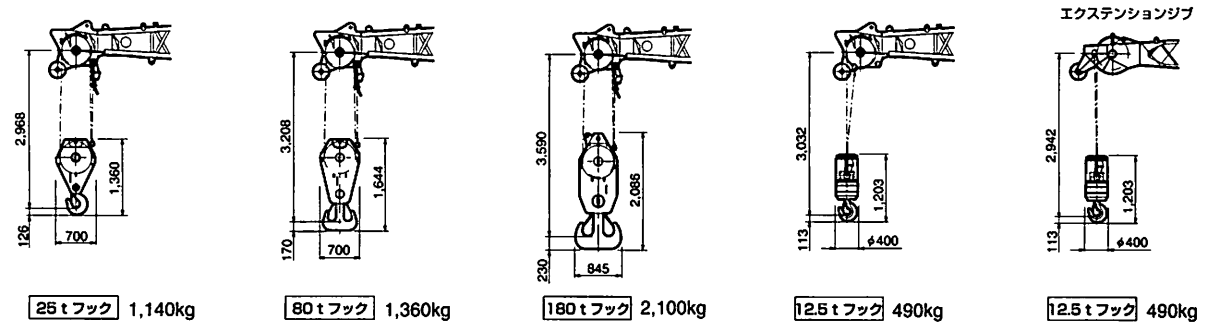

25 t フック 1,140kg　80 t フック 1,360kg　180 t フック 2,100kg　12.5 t フック 490kg　12.5 t フック 490kg

● フルオートラフィングジブ（FLJ）

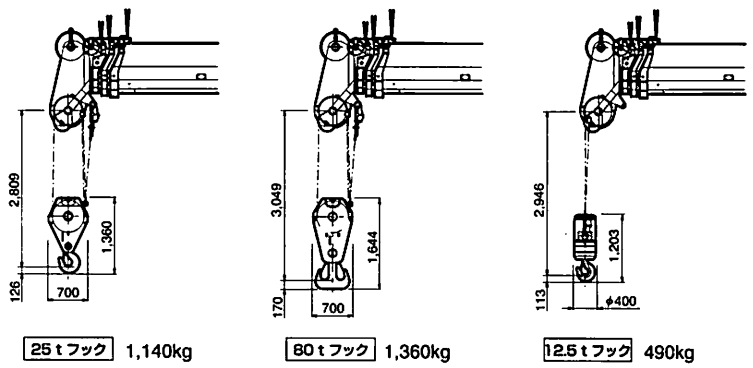

25 t フック 1,140kg　80 t フック 1,360kg　12.5 t フック 490kg

● イージースカイピンブーム（ESP）

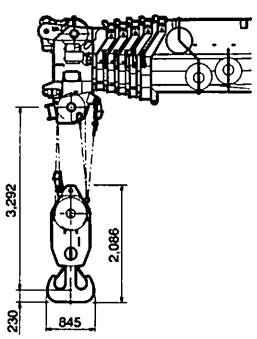

180 t フック 2,100kg

180 t ×2 アタッチメント付フック 2,200kg ×2

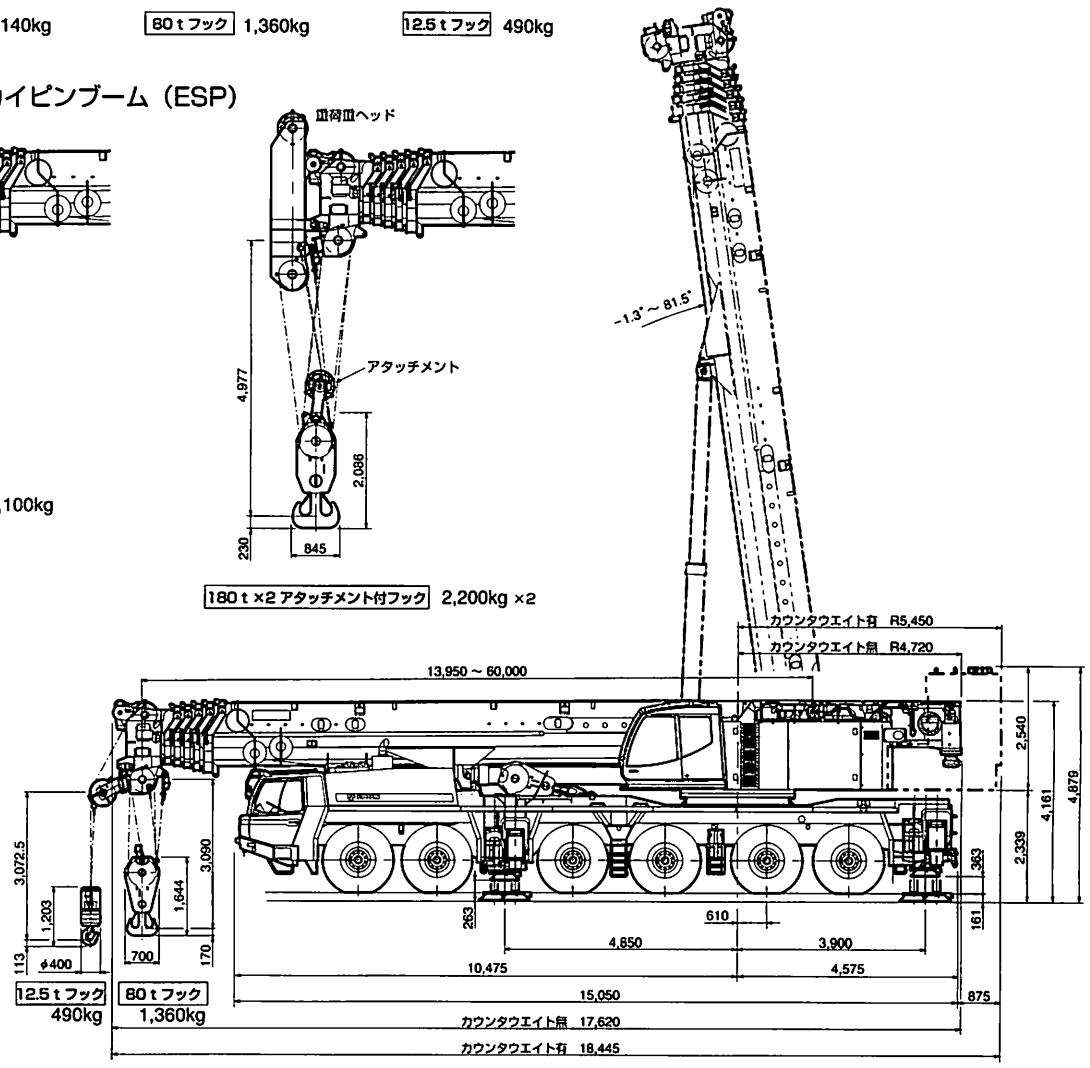

■ アウトリガ張出幅・テールスイング

単位(mm)

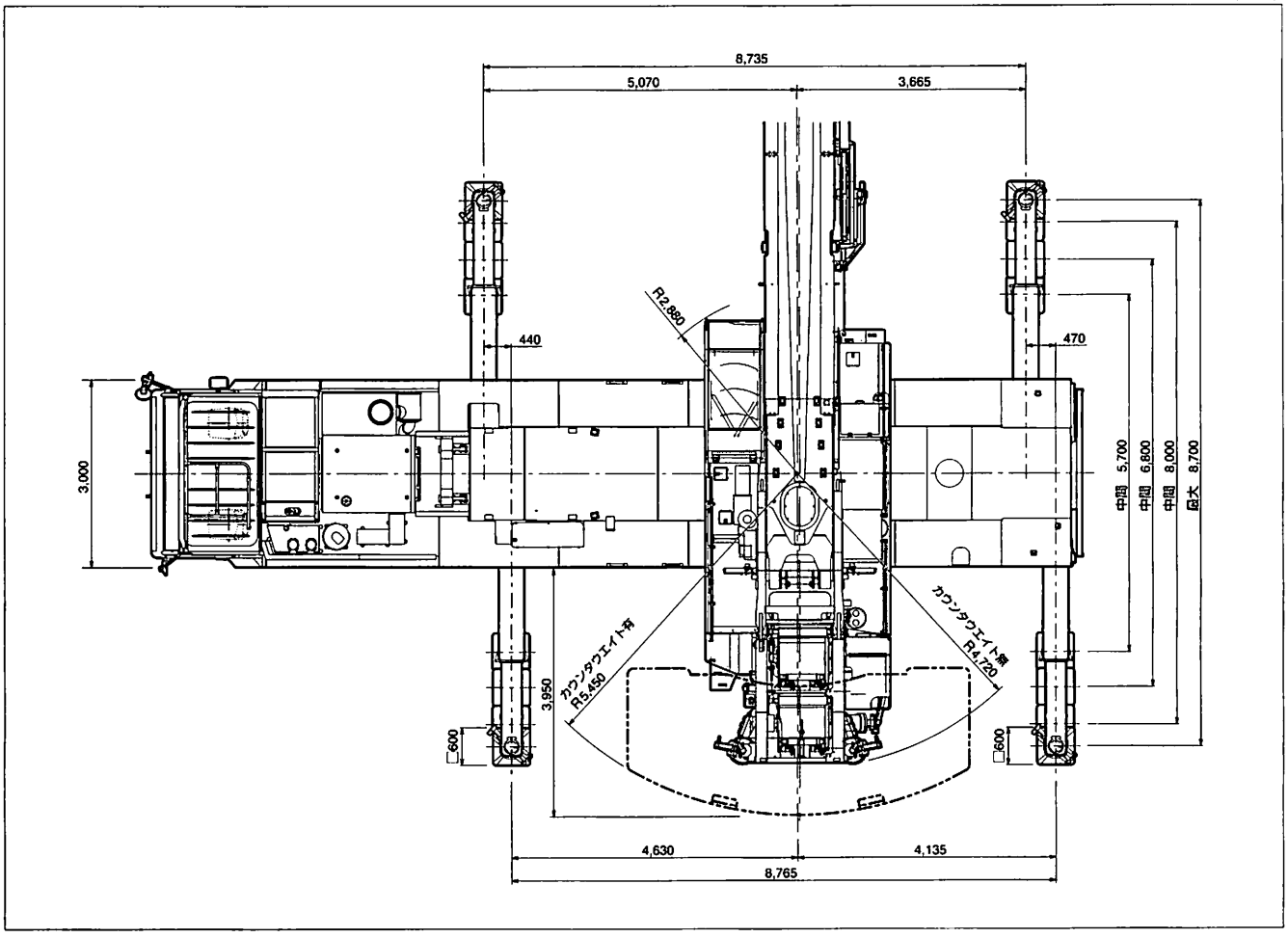

■ ジャッキ・敷鉄板の位置

単位(mm)

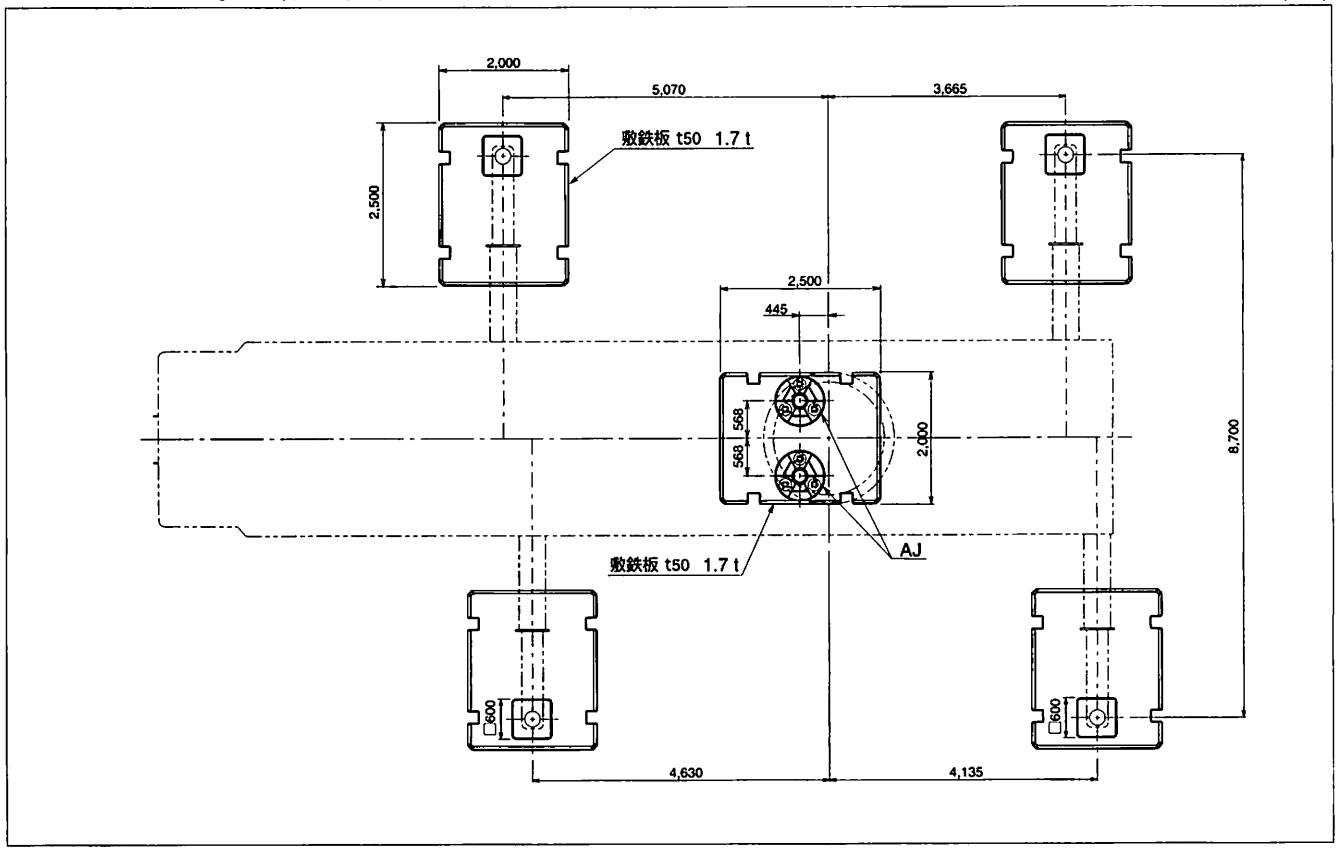

設　置

■ カウンタウエイト（C/W）組合せ

30 t	①
52 t	①＋②＋③
72 t	①＋②＋③＋④
92 t	①＋②＋③＋④＋⑤＋⑥
105 t	①＋②＋③＋④＋⑤＋⑥＋⑦＋⑧

● 各部の質量

①	30.0 t
②	13.0 t
③	9.0 t
④	20.0 t
⑤	10.0 t
⑥	10.0 t
⑦	6.5 t
⑧	6.5 t

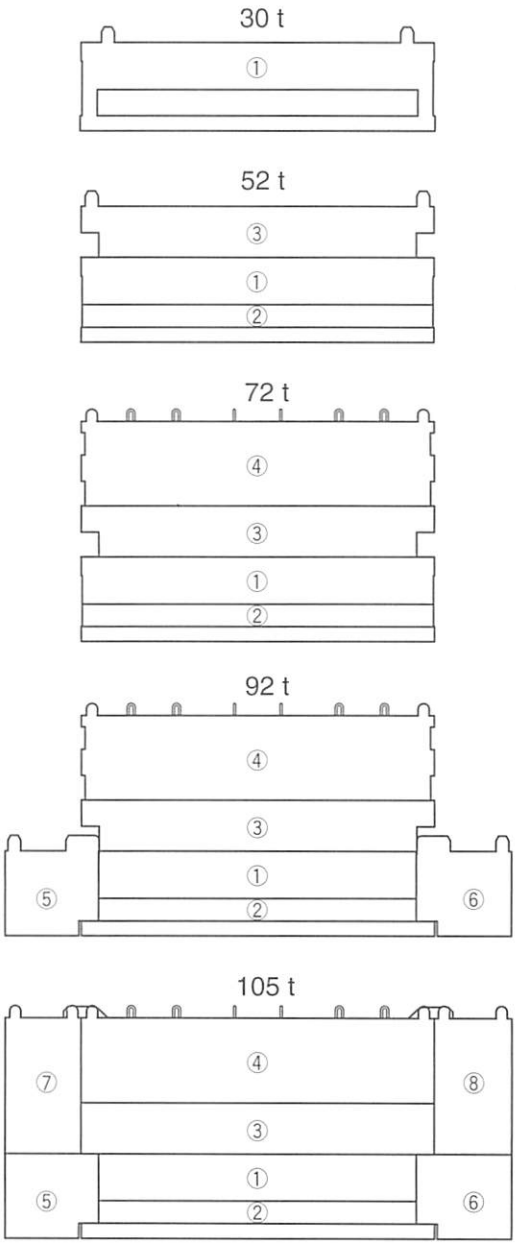

■ アシストジャッキ（AJ）

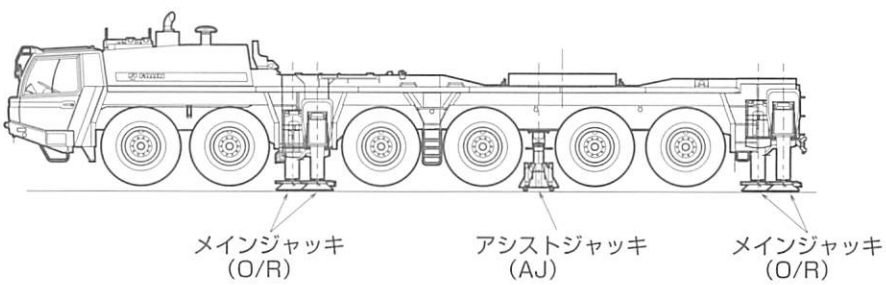

● アシストジャッキ（AJ）

キャリヤフレームの旋回中心部下部両側にアシストジャッキを取付けて、フレームのたわみ量を軽減させます。
（重荷重装置使用時のみ、これを使用します）

ESPブーム

■ 性能ブロック図

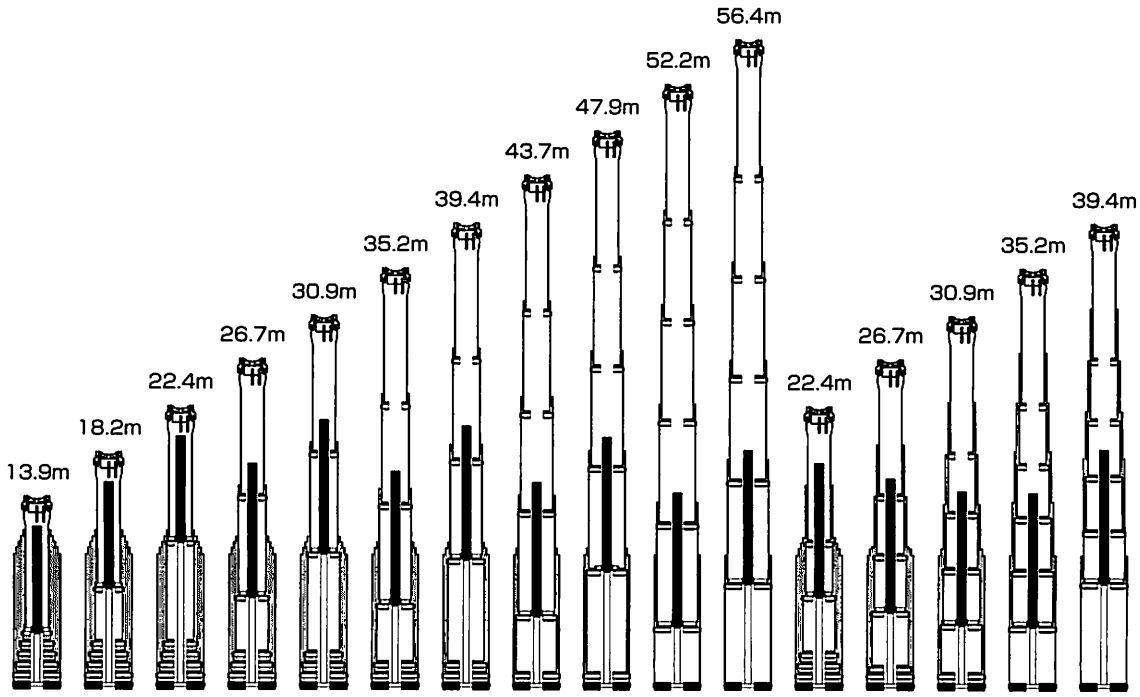

性能番号	1	2	3	4	5	6	7	8	9	10	11	12	13	14	15	16
性能ブロック	1											2				

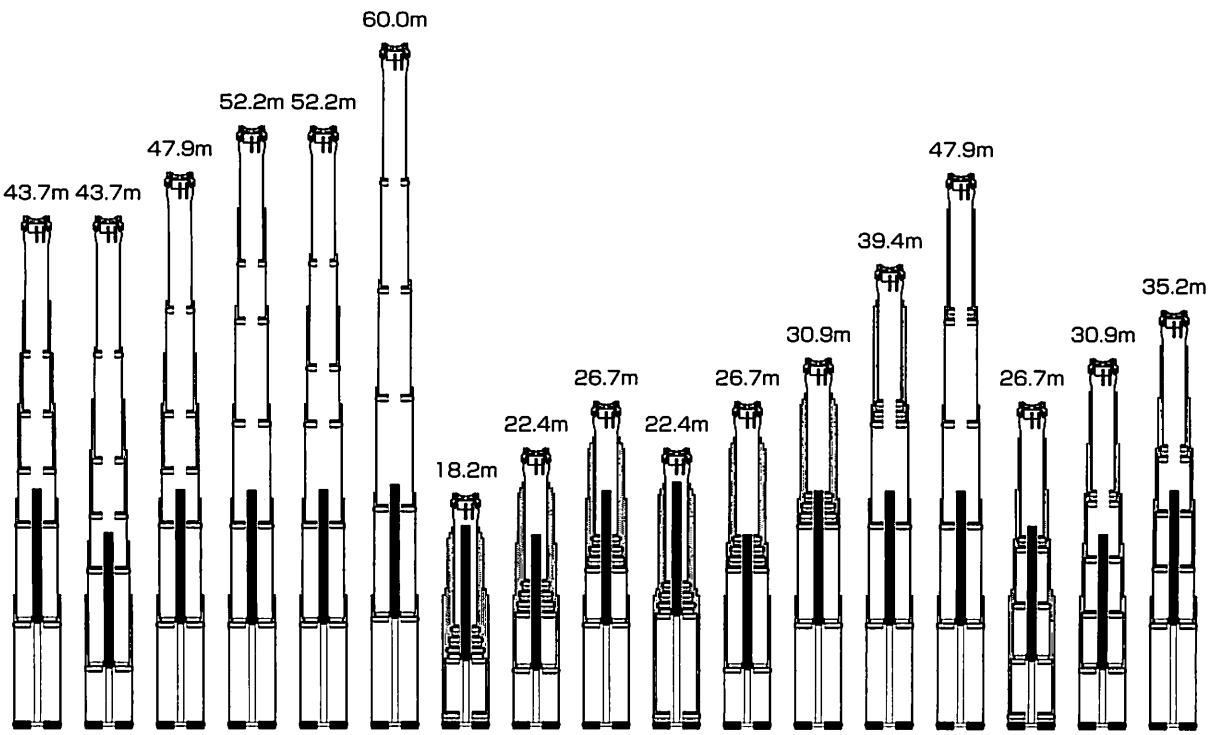

性能番号	17	18	19	20	21	22	23	24	25	26	27	28	29	30	31	32	33
性能ブロック	3	4		5	6	7	8			9			10	11	12		

■A性能

6段ＥＳＰブーム

単位：t

性能ブロック	1	1	8	1	8	9	2	1	8	9	12	2	1	9	12	2	1	12	2	1	10	2	1	3	4	1	11	4	1	5	6	1	1	7
性能番号	1	1	23	2	24	26	12	3	25	27	31	13	4	28	32	14	5	33	15	6	29	16	7	17	18	8	30	19	9	20	21	10	11	22
ブーム長さ(m)	13.9	13.9	18.2	18.2	22.4	22.4	22.4	22.4	26.7	26.7	26.7	26.7	26.7	30.9	30.9	30.9	30.9	35.2	35.2	35.2	39.4	39.4	39.4	43.7	43.7	43.7	47.9	47.9	47.9	52.2	52.2	52.2	56.4	60.2
作業半径(m)	※																																	
3.0	360.0	160.0	160.0	70.0																														
3.5	255.0	160.0	160.0	70.0																														
4.0	221.0	160.0	160.0	70.0	150.0	150.0	70.0	70.0																										
4.5	195.0	160.0	160.0	70.0	150.0	150.0	70.0	67.5																										
5.0	174.0	160.0	160.0	70.0	150.0	150.0	70.0	63.2	130.0	130.0	80.0	70.0	68.9																					
6.0	147.6	147.6	147.9	70.0	147.4	147.4	70.0	55.9	130.0	130.0	80.0	70.0	60.6	110.0	80.0	70.0	55.4																	
7.0	131.9	131.9	132.2	70.0	130.8	131.4	70.0	50.1	127.2	119.8	80.0	70.0	54.0	110.0	80.0	70.0	49.2	80.0	70.0	54.0														
8.0	119.1	119.1	119.3	64.6	117.0	117.6	70.0	45.4	113.6	108.0	80.0	70.0	48.7	109.8	80.0	70.0	44.1	80.0	70.0	48.7	76.0	68.0	52.3											
9.0	108.3	108.3	108.5	59.9	105.7	106.4	65.2	41.5	102.5	98.1	80.0	70.0	44.3	99.1	80.0	70.0	39.9	80.0	70.0	44.3	76.0	68.0	47.9	65.0	60.2	50.8								
10.0	97.6	97.6	99.4	55.9	96.3	96.9	60.0	38.1	93.3	89.9	80.0	68.8	40.5	90.1	80.0	70.0	36.4	80.0	70.0	40.6	76.0	68.0	44.1	65.0	57.4	46.9	55.2	53.1	44.4					
11.0	84.5	84.5	90.5	52.5	88.2	88.8	55.5	35.3	85.4	82.8	80.0	63.9	37.4	82.5	80.0	70.0	33.4	79.2	70.0	37.5	72.9	68.0	40.8	65.0	53.7	43.6	55.2	53.1	44.4	44.7	44.3	39.8		
12.0	66.6	66.6	82.5	49.5	81.1	81.7	51.7	32.8	78.6	76.7	76.9	59.7	34.6	76.0	80.0	66.5	30.9	73.2	70.0	34.7	67.2	68.0	38.0	64.8	50.4	40.7	55.2	51.9	43.1	44.7	44.3	39.8	36.0	
14.0			67.2	44.8	68.4	68.8	45.4	28.8	67.4	66.7	67.1	52.7	30.2	65.3	69.5	59.0	26.7	63.3	64.9	30.3	58.0	60.0	33.1	56.3	44.8	35.8	51.1	46.5	38.1	44.7	44.3	39.6	35.0	29.0
16.0			47.8	41.1	58.2	58.7	40.5	25.4	57.4	58.4	59.5	47.1	26.7	57.0	60.1	53.0	23.4	55.3	58.5	26.7	50.7	52.7	29.0	49.4	40.3	31.4	45.5	42.1	33.9	41.3	41.7	35.7	33.1	27.0
18.0					48.6	49.0	36.6	22.6	49.0	50.1	52.7	42.7	23.9	49.4	51.8	48.1	20.8	48.9	52.8	23.9	44.9	46.8	25.7	43.8	36.6	27.8	40.5	38.4	30.2	37.0	37.4	32.0	30.5	25.2
20.0					35.5	35.9	33.5	20.3	42.5	43.5	46.1	38.3	21.6	42.8	45.2	44.1	18.6	43.7	46.2	21.5	40.1	42.0	23.0	39.2	33.5	24.8	36.4	35.3	27.1	33.5	33.9	28.9	28.8	23.5
22.0									36.1	37.1	40.0	34.6	19.7	37.2	39.8	40.3	16.9	38.8	40.8	19.6	36.1	38.0	20.7	35.3	30.9	22.4	32.9	32.7	24.5	30.5	30.9	26.2	27.3	21.9
24.0									26.7	27.7	30.4	31.5	18.2	32.4	35.0	36.8	15.4	34.0	36.0	17.9	32.7	34.6	18.8	32.0	28.3	20.3	29.9	30.4	22.3	28.0	28.4	23.9	25.5	20.7
26.0														28.4	31.0	33.0	14.1	30.0	32.0	16.5	29.6	31.0	17.2	29.2	25.9	18.5	27.3	28.0	20.4	25.8	26.2	22.0	23.5	19.6
28.0														21.4	23.8	25.9	13.1	26.6	28.6	15.1	26.2	27.6	15.8	26.8	23.8	17.0	24.9	25.7	18.7	23.8	24.2	20.3	21.8	18.7
30.0																		23.8	25.8	13.9	23.4	24.8	14.5	24.6	21.9	15.6	22.9	23.7	17.3	22.0	22.3	18.8	20.2	18.0
32.0																		18.6	20.5	12.9	21.0	22.3	13.5	22.2	20.2	14.4	21.1	21.9	16.0	20.4	20.7	17.4	18.8	17.0
34.0																					18.9	20.2	12.5	20.1	18.7	13.4	19.5	20.3	14.9	18.8	19.1	16.3	17.6	16.2
36.0																					14.9	16.2	11.6	18.2	17.4	12.5	18.0	18.8	13.9	17.5	17.7	15.2	16.5	15.6
38.0																								16.6	16.2	11.6	16.6	17.4	13.0	16.2	16.5	14.1	15.5	14.7
40.0																								13.4	15.1	10.9	15.2	15.9	12.2	15.1	15.4	13.1	14.5	13.8
42.0																								6.7	8.2	9.9	13.9	14.6	11.5	14.1	14.4	12.2	13.5	12.9
44.0																											11.3	12.2	10.8	13.1	13.4	11.4	12.6	12.1
46.0																											6.4	7.2	8.9	12.2	12.4	10.7	11.9	11.4
48.0																														10.1	10.3	10.0	11.1	10.7
50.0																														6.3	6.4	7.7	10.5	10.0
52.0																																	9.3	9.4
54.0																																	6.1	8.8
56.0																																		7.2
58.0																																		3.8
ピン無最大荷重	69.0	69.0	60.0	63.0	56.0	34.0	62.0	38.0	40.0	56.0	57.0	60.0	63.0	40.0	54.0	58.0	39.0	40.0	55.0	54.0	35.0	42.0	37.0	35.0	30.0	50.8	36.0	39.0	35.0	35.0	35.0	39.8	36.0	29.0
θ(°)	0~81.5	0~81.5	0~81.5	0~81.5	0~81.5	0~81.5	0~81.5	0~81.5	0~81.5	0~81.5	0~81.5	0~81.5	0~81.5	0~81.5	0~81.5	0~81.5	0~81.5	0~81.5	0~81.5	0~81.5	2~81.5	0~81.5	0~81.5	2~81.5	0~81.5	0~81.5	4~81.5	3~81.5	0~81.5	5~81.5	4~81.5	2~81.5	5~81.5	7~81.5
各ブーム段の伸長状態（伸長割合%）																																		
2段目ブーム	0	0	0	0	46	0	0	0	92	46	0	0	0	92	46	0	0	92	46	0	92	92	0	92	46	0	92	92	0	92	92	46	92	100
3段目ブーム	0	0	46	0	46	92	0	0	46	92	46	0	0	92	46	46	0	46	46	0	92	46	0	92	92	46	92	92	92	92	92	92	92	100
4段目ブーム	0	0	0	0	0	0	0	0	0	0	46	46	0	0	46	46	0	46	46	46	92	46	92	46	46	92	92	46	92	92	92	92	92	100
5段目ブーム	0	0	0	0	0	0	46	0	0	0	46	46	46	0	46	46	92	46	46	92	0	46	92	46	46	92	92	46	92	92	46	92	92	100
6段目ブーム	0	0	0	46	0	0	46	92	0	0	0	46	92	0	0	46	92	0	46	92	0	46	92	46	92	92	0	92	92	46	92	92	92	100
標準フック	180t×2 アタッチメント付	180t	180t	80t	180t		80t		180t		80t			180t	80t			80t			80t			80t			80t			80t			80t	80t
フック質量	2200kg×2	2100kg	2100kg	1360kg	2100kg		1360kg		2100kg		1360kg			2100kg	1360kg			1360kg			1360kg			1360kg			1360kg			1360kg			1360kg	1360kg
標準巻掛本数	16X2	14	14	7	13		7		11		7			9	7		6	7		6	7		5	6		5	6	5		5		4	4	3

注）カウンタウエイト105t、アウトリガ張出幅8.7m
※印は重荷重装置、アシストジャッキを使用したときの値です。

■B性能

6段ＥＳＰブーム

単位：t

性能ブロック	1	8	1	8	9	2	1	8	9	12	2	1	9	12	2	1	12	2	1	10	2	1	3	4	1	11	4	1	5	6	1	1	7
性能番号	1	23	2	24	26	12	3	25	27	31	13	4	28	32	14	5	33	15	6	29	16	7	17	18	8	30	19	9	20	21	10	11	22
ブーム長さ(m)	13.9	18.2	18.2	22.4	22.4	22.4	22.4	26.7	26.7	26.7	26.7	26.7	30.9	30.9	30.9	30.9	35.2	35.2	35.2	39.4	39.4	39.4	43.7	43.7	43.7	47.9	47.9	47.9	52.2	52.2	52.2	56.4	60.2
作業半径(m)																																	
3.0	160.0	160.0	70.0																														
3.5	160.0	160.0	70.0																														
4.0	160.0	160.0	70.0	150.0	150.0	70.0	70.0																										
4.5	160.0	160.0	70.0	150.0	150.0	70.0	67.5																										
5.0	160.0	160.0	70.0	150.0	150.0	70.0	63.2	130.0	130.0	80.0	70.0	68.9																					
6.0	146.0	146.3	70.0	145.8	146.1	70.0	55.9	130.0	130.0	80.0	70.0	60.6	110.0	80.0	70.0	55.4																	
7.0	130.4	130.7	70.0	130.1	130.5	70.0	50.1	127.2	119.8	80.0	70.0	54.0	110.0	80.0	70.0	49.2	80.0	70.0	54.0														
8.0	116.0	116.3	64.6	115.6	116.0	70.0	45.4	113.6	108.0	80.0	70.0	48.7	109.8	80.0	70.0	44.1	80.0	70.0	48.7	76.0	68.0	52.3											
9.0	104.1	104.3	59.9	103.6	104.1	65.2	41.5	102.5	98.1	80.0	70.0	44.3	99.1	80.0	70.0	39.9	80.0	70.0	44.3	76.0	68.0	47.9	65.0	60.2	50.8								
10.0	94.1	94.3	55.9	93.5	94.0	60.0	38.1	92.8	89.9	80.0	68.8	40.5	90.1	80.0	70.0	36.4	80.0	70.0	40.6	76.0	68.0	44.1	65.0	57.4	46.9	55.2	53.1	44.4					
11.0	84.5	85.8	52.5	85.0	85.5	55.5	35.3	84.2	82.8	80.0	63.9	37.4	82.5	80.0	70.0	33.4	79.2	70.0	37.5	72.9	68.0	40.8	65.0	53.7	43.6	55.2	53.1	44.4	44.7	44.3	39.8		
12.0	66.6	78.2	49.5	77.4	77.9	51.7	32.8	76.7	76.7	76.9	59.7	34.6	76.0	79.5	66.5	30.9	73.2	70.0	34.7	67.2	68.0	38.0	64.8	50.4	40.7	55.2	51.9	43.1	44.7	44.3	39.8	36.0	
14.0		64.9	44.8	64.1	64.6	45.4	28.8	63.3	64.3	67.0	52.7	30.2	63.7	66.2	59.0	26.7	63.3	64.9	30.3	58.0	60.0	33.1	56.3	44.8	35.8	51.1	46.5	38.1	44.7	44.3	39.6	35.0	29.0
16.0		47.8	41.1	53.9	54.4	40.5	25.4	53.0	54.1	56.7	47.1	26.7	53.4	55.9	53.0	23.4	55.0	56.8	26.7	50.7	52.7	29.0	49.4	40.3	31.4	45.5	42.1	33.9	41.3	41.7	35.7	33.1	27.0
18.0				45.2	45.7	36.6	22.6	44.2	45.4	48.3	42.7	23.9	44.6	47.4	48.1	20.8	46.4	48.5	23.9	44.9	46.8	25.7	43.8	36.6	27.8	40.5	38.4	30.2	37.0	37.4	32.0	30.5	25.2
20.0				35.5	35.9	33.5	20.3	37.4	38.5	41.4	38.3	21.6	37.7	40.5	42.5	18.6	39.5	41.5	21.5	39.1	40.5	23.0	39.2	33.5	24.8	36.4	35.3	27.1	33.5	33.9	28.9	28.8	23.5
22.0								32.1	33.2	36.0	34.6	19.7	32.4	35.0	37.0	16.9	34.0	36.1	19.6	33.6	35.0	20.7	35.0	30.9	22.4	32.9	32.7	24.5	30.5	30.9	26.2	27.3	21.9
24.0								26.7	27.7	30.4	31.5	18.2	28.0	30.6	32.6	15.4	29.6	31.6	17.9	29.3	30.6	18.8	30.6	28.3	20.3	29.9	30.4	22.3	28.0	28.4	23.9	25.5	20.7
26.0													24.5	27.0	29.0	14.1	26.0	28.0	16.5	25.6	27.0	17.2	27.0	25.9	18.5	27.1	28.0	20.4	25.8	26.2	22.0	23.5	19.6
28.0													21.4	23.8	25.9	13.1	23.0	25.0	15.1	22.6	24.0	15.8	23.9	23.8	17.0	24.0	24.9	18.7	23.8	24.2	20.3	21.8	18.7
30.0																	20.5	22.4	13.9	20.0	21.4	14.5	21.3	21.9	15.6	21.4	22.3	17.3	22.0	22.3	18.8	20.2	18.0
32.0																	18.3	20.2	12.9	17.8	19.2	13.5	19.1	20.2	14.4	19.2	20.0	16.0	19.9	20.1	17.4	18.8	17.0
34.0																				15.9	17.3	12.5	17.2	18.7	13.4	17.2	18.0	14.9	18.0	18.2	16.3	17.6	16.2
36.0																				14.3	15.6	11.6	15.5	17.1	12.5	15.5	16.3	13.9	16.3	16.5	15.2	16.5	15.6
38.0																							14.0	15.6	11.6	14.0	14.8	13.0	14.7	14.9	14.1	15.4	14.7
40.0																							12.7	14.3	10.9	12.7	13.5	12.2	13.4	13.6	13.1	14.0	13.8
42.0																							6.7	8.2	9.9	11.5	12.3	11.5	12.2	12.4	12.2	12.8	12.8
44.0																										10.5	11.2	10.8	11.1	11.3	11.4	11.7	11.7
46.0																										6.4	7.2	8.9	10.2	10.3	10.7	10.7	10.7
48.0																													9.3	9.5	10.0	9.8	9.8
50.0																													6.3	6.4	7.7	9.0	9.0
52.0																																8.3	8.3
54.0																																6.1	7.6
56.0																																	7.0
58.0																																	3.8
ピン無最大荷重	69.0	60.0	63.0	56.0	34.0	62.0	38.0	40.0	56.0	57.0	60.0	63.0	40.0	54.0	58.0	39.0	40.0	55.0	54.0	35.0	42.0	37.0	35.0	30.0	50.8	36.0	39.0	35.0	35.0	35.0	39.8	36.0	29.0
θ(°)	0~81.5	0~81.5	0~81.5	0~81.5	0~81.5	0~81.5	0~81.5	0~81.5	0~81.5	0~81.5	0~81.5	0~81.5	0~81.5	0~81.5	0~81.5	0~81.5	0~81.5	0~81.5	0~81.5	2~81.5	0~81.5	0~81.5	2~81.5	0~81.5	0~81.5	4~81.5	3~81.5	0~81.5	5~81.5	4~81.5	2~81.5	5~81.5	7~81.5
各ブーム段の伸長状態(伸長割合%)																																	
2段目ブーム	0	0	0	46	0	0	0	92	46	0	0	0	92	46	0	0	92	46	0	92	92	0	92	46	0	92	92	0	92	92	46	92	100
3段目ブーム	0	46	0	46	92	0	0	46	92	46	0	0	92	46	46	0	46	46	0	92	46	0	92	92	46	92	92	92	92	92	92	92	100
4段目ブーム	0	0	0	0	0	0	0	0	0	46	46	0	0	46	46	0	46	46	46	92	46	92	46	46	92	92	46	92	92	92	92	92	100
5段目ブーム	0	0	0	0	0	46	0	0	0	46	46	46	0	46	46	92	46	46	92	0	46	92	46	46	92	92	46	92	92	46	92	92	100
6段目ブーム	0	0	46	0	0	46	92	0	0	0	46	92	0	0	46	92	0	46	92	0	46	92	46	92	92	0	92	92	46	92	92	92	100
標準フック	180t	180t	80t	180t		80t		180t		80t			180t	80t			80t			80t			80t			80t			80t			80t	80t
フック質量	2100kg	2100kg	1360kg	2100kg		1360kg		2100kg		1360kg			2100kg	1360kg			1360kg			1360kg			1360kg			1360kg			1360kg			1360kg	1360kg
標準巻掛本数	14	14	7	13		7		11		7			9	7		6	7		6	7		5	6		5	6	5		5		4	4	3

注）カウンタウエイト92t、アウトリガ張出幅8.7m又は、カウンタウエイト92t、アウトリガ張出幅8.0m

ESPブーム

■C性能

6段ＥＳＰブーム

単位：t

性能ブロック	1	8	1	8	9	2	1	8	9	12	2	1	9	12	2	1	12	2	1	10	2	1	3	4	1	11	4	1	5	6	1	1	7
性能番号	1	23	2	24	26	12	3	25	27	31	13	4	28	32	14	5	33	15	6	29	16	7	17	18	8	30	19	9	20	21	10	11	22
ブーム長さ(m)	13.9	18.2	18.2	22.4	22.4	22.4	22.4	26.7	26.7	26.7	26.7	26.7	30.9	30.9	30.9	30.9	35.2	35.2	35.2	39.4	39.4	39.4	43.7	43.7	43.7	47.9	47.9	47.9	52.2	52.2	52.2	56.4	60.0
作業半径(m)																																	
3.0	160.0	160.0	70.0																														
3.5	160.0	160.0	70.0																														
4.0	160.0	160.0	70.0	150.0	150.0	70.0	70.0																										
4.5	160.0	160.0	70.0	150.0	150.0	70.0	67.5																										
5.0	160.0	160.0	70.0	150.0	150.0	70.0	63.2	130.0	130.0	80.0	70.0	68.9																					
6.0	144.1	144.5	70.0	143.8	144.2	70.0	55.9	130.0	130.0	80.0	70.0	60.6	110.0	80.0	70.0	55.4																	
7.0	126.5	126.9	70.0	126.2	126.6	70.0	50.1	125.5	119.8	80.0	70.0	54.0	110.0	80.0	70.0	49.2	80.0	70.0	54.0														
8.0	112.2	112.6	64.6	111.8	112.3	70.0	45.4	111.1	108.0	80.0	70.0	48.7	109.8	80.0	70.0	44.1	80.0	70.0	48.7	76.0	68.0	52.3											
9.0	100.5	100.8	59.9	100.0	100.5	65.2	41.5	99.3	98.1	80.0	70.0	44.3	99.1	80.0	70.0	39.9	80.0	70.0	44.3	76.0	68.0	47.9	65.0	60.2	50.8								
10.0	90.1	90.2	55.9	89.5	90.0	60.0	38.1	88.8	89.8	80.0	68.8	40.5	89.2	80.0	70.0	36.4	80.0	70.0	40.6	76.0	68.0	44.1	65.0	57.4	46.9	55.2	53.1	44.4					
11.0	80.4	80.5	52.5	79.7	80.2	55.5	35.3	78.9	80.0	80.0	63.9	37.4	79.3	80.0	70.0	33.4	79.2	70.0	37.5	72.9	68.0	40.8	65.0	53.7	43.6	55.2	53.1	44.4	44.7	44.3	39.8		
12.0	66.6	72.1	49.5	71.3	71.8	51.7	32.8	70.5	71.6	74.3	59.7	34.6	70.9	73.5	66.5	30.9	72.6	70.0	34.7	67.2	68.0	38.0	64.8	50.4	40.7	55.2	51.9	43.1	44.7	44.3	39.8	36.0	
14.0		57.6	44.8	56.6	57.2	45.4	28.8	55.7	56.9	60.1	52.7	30.2	56.2	59.1	59.0	26.7	58.1	60.3	30.3	57.7	59.2	33.1	56.3	44.8	35.8	51.1	46.5	38.1	44.7	44.3	39.6	35.0	29.0
16.0		47.0	41.1	45.9	46.5	40.5	25.4	45.0	46.2	49.2	47.1	26.7	45.4	48.3	50.4	23.4	47.2	49.4	26.7	46.8	48.3	29.0	48.3	40.3	31.4	45.5	42.1	33.9	41.3	41.7	35.7	33.1	27.0
18.0				38.1	38.7	36.6	22.6	37.1	38.3	41.3	42.7	23.9	37.5	40.3	42.4	20.8	39.3	41.4	23.9	38.9	40.4	25.7	40.4	36.6	27.8	40.5	38.4	30.2	37.0	37.4	32.0	30.5	25.2
20.0				32.2	32.8	33.5	20.3	31.2	32.3	35.2	36.8	21.6	31.5	34.2	36.3	18.6	33.2	35.3	21.5	32.8	34.3	23.0	34.3	33.5	24.8	34.4	35.3	27.1	33.5	33.9	28.9	28.8	23.5
22.0								26.5	27.6	30.4	32.0	19.7	26.8	29.4	31.5	16.9	28.5	30.5	19.6	28.1	29.5	20.7	29.5	30.9	22.4	29.6	30.5	24.5	30.4	30.7	26.2	27.3	21.9
24.0								22.8	23.9	26.6	28.1	18.2	23.0	25.6	27.6	15.4	24.6	26.6	17.9	24.2	25.6	18.8	25.6	27.3	20.3	25.7	26.6	22.3	26.5	26.7	23.9	25.5	20.7
26.0													19.9	22.4	24.4	14.1	21.4	23.4	16.5	21.0	22.4	17.2	22.4	24.1	18.5	22.5	23.3	20.4	23.3	23.5	22.0	23.5	19.6
28.0													17.3	19.8	21.8	13.1	18.8	20.7	15.1	18.4	19.7	15.8	19.7	21.4	17.0	19.8	20.6	18.7	20.6	20.8	20.3	21.3	18.7
30.0																	16.5	18.5	13.9	16.1	17.5	14.5	17.4	19.1	15.6	17.5	18.3	17.3	18.3	18.5	18.8	19.0	18.0
32.0																	14.6	16.6	12.9	14.2	15.5	13.5	15.4	17.1	14.4	15.5	16.3	16.0	16.3	16.5	17.4	17.0	17.0
34.0																				12.5	13.9	12.5	13.7	15.4	13.4	13.8	14.6	14.9	14.6	14.8	16.0	15.3	15.3
36.0																				11.1	12.4	11.6	12.3	13.9	12.5	12.3	13.1	13.9	13.1	13.2	14.5	13.7	13.7
38.0																							11.0	12.6	11.6	11.0	11.8	13.0	11.7	11.9	13.1	12.4	12.4
40.0																							9.9	11.4	10.9	9.8	10.6	12.2	10.5	10.7	11.9	11.2	11.2
42.0																							6.7	8.2	9.9	8.8	9.6	11.3	9.5	9.7	10.8	10.1	10.1
44.0																										7.7	8.6	10.4	8.5	8.7	9.9	9.1	9.1
46.0																										6.4	7.2	8.9	7.6	7.8	9.0	8.3	8.3
48.0																													6.7	7.0	8.2	7.4	7.4
50.0																													5.9	6.2	7.6	6.6	6.6
52.0																																5.9	5.8
54.0																																5.2	5.1
56.0																																	4.5
58.0																																	3.8
ピン無最大荷重	69.0	60.0	63.0	56.0	34.0	62.0	38.0	40.0	56.0	57.0	60.0	63.0	40.0	54.0	58.0	39.0	40.0	55.0	54.0	35.0	42.0	37.0	35.0	30.0	50.8	36.0	39.0	35.0	35.0	35.0	39.8	36.0	29.0
θ(°)	0~81.5	0~81.5	0~81.5	0~81.5	0~81.5	0~81.5	0~81.5	0~81.5	0~81.5	0~81.5	0~81.5	0~81.5	0~81.5	0~81.5	0~81.5	0~81.5	0~81.5	0~81.5	0~81.5	2~81.5	0~81.5	0~81.5	2~81.5	0~81.5	0~81.5	4~81.5	3~81.5	0~81.5	5~81.5	4~81.5	2~81.5	5~81.5	7~81.5
各ブーム段の伸長状態(伸長割合%)																																	
2段目ブーム	0	0	0	46	0	0	0	92	46	0	0	0	92	46	0	0	92	46	0	92	92	0	92	46	0	92	92	0	92	92	46	92	100
3段目ブーム	0	46	0	46	92	0	0	46	92	46	0	0	92	46	46	0	46	46	0	92	46	0	92	92	46	92	92	92	92	92	92	92	100
4段目ブーム	0	0	0	0	0	0	0	0	0	46	46	0	0	46	46	0	46	46	46	92	46	92	46	46	92	92	46	92	92	92	92	92	100
5段目ブーム	0	0	0	0	0	46	0	0	0	46	46	46	0	46	46	92	46	46	92	0	46	92	46	46	92	92	46	92	92	46	92	92	100
6段目ブーム	0	0	46	0	0	46	92	0	0	0	46	92	0	0	46	92	0	46	92	0	46	92	46	92	92	0	92	92	46	92	92	92	100
標準フック	180t	180t	80t	180t		80t		180t		80t			180t	80t			80t			80t			80t			80t			80t			80t	80t
フック質量	2100kg	2100kg	1360kg	2100kg		1360kg		2100kg		1360kg			2100kg	1360kg			1360kg			1360kg			1360kg			1360kg			1360kg			1360kg	1360kg
標準巻掛本数	14	14	7	13		7		11		7			9	7		6	7		6	7		5	6		5	6	5		5		4	4	3

注）カウンタウエイト72t、アウトリガ張出幅8.7m又は、カウンタウエイト72t、アウトリガ張出幅8.0m

■D性能

6段ＥＳＰブーム

単位：t

性能ブロック	1	8	1	8	9	2	1	8	9	12	2	1	9	12	2	1	12	2	1	10	2	1	3	4	1	11	4	1	5	6	1	1	7
性能番号	1	23	2	24	26	12	3	25	27	31	13	4	28	32	14	5	33	15	6	29	16	7	17	18	8	30	19	9	20	21	10	11	22
ブーム長さ(m)	13.9	18.2	18.2	22.4	22.4	22.4	22.4	26.7	26.7	26.7	26.7	26.7	30.9	30.9	30.9	30.9	35.2	35.2	35.2	39.4	39.4	39.4	43.7	43.7	43.7	47.9	47.9	47.9	52.2	52.2	52.2	56.4	60.0
作業半径(m)																																	
3.0	160.0	160.0	70.0																														
3.5	160.0	160.0	70.0																														
4.0	160.0	160.0	70.0	150.0	150.0	70.0	70.0																										
4.5	160.0	160.0	70.0	150.0	150.0	70.0	67.5																										
5.0	159.4	159.9	70.0	150.0	150.0	70.0	63.2	130.0	130.0	80.0	70.0	68.9																					
6.0	137.5	137.9	70.0	137.3	137.7	70.0	55.9	130.0	130.0	80.0	70.0	60.6	110.0	80.0	70.0	55.4																	
7.0	120.2	120.6	70.0	119.9	120.3	70.0	50.1	119.2	119.8	80.0	70.0	54.0	110.0	80.0	70.0	49.2	80.0	70.0	54.0														
8.0	106.3	106.6	64.6	105.9	106.4	70.0	45.4	105.2	106.2	80.0	70.0	48.7	105.6	80.0	70.0	44.1	80.0	70.0	48.7	76.0	68.0	52.3											
9.0	94.9	95.2	59.9	94.4	94.9	65.2	41.5	93.6	94.7	80.0	70.0	44.3	94.1	80.0	70.0	39.9	80.0	70.0	44.3	76.0	68.0	47.9	65.0	60.2	50.8								
10.0	85.4	85.6	55.9	84.8	85.3	60.0	38.1	84.0	85.1	80.0	68.8	40.5	84.5	80.0	70.0	36.4	80.0	70.0	40.6	76.0	68.0	44.1	65.0	57.4	46.9	55.2	53.1	44.4					
11.0	76.9	77.0	52.5	75.9	76.6	55.5	35.3	74.9	76.3	79.8	63.9	37.4	75.4	78.8	70.0	33.4	77.6	70.0	37.5	72.9	68.0	40.8	65.0	53.7	43.6	55.2	53.1	44.4	44.7	44.3	39.8		
12.0	66.6	66.6	49.5	65.6	66.2	51.7	32.8	64.6	65.9	69.4	59.7	34.6	65.1	68.3	66.5	30.9	67.1	69.6	34.7	66.7	68.0	38.0	64.8	50.4	40.7	55.2	51.9	43.1	44.7	44.3	39.8	36.0	
14.0		51.7	44.8	50.7	51.3	45.4	28.8	49.8	51.0	54.3	52.7	30.2	50.2	53.3	55.5	26.7	52.2	54.4	30.3	51.7	53.3	33.1	53.3	44.8	35.8	51.1	46.5	38.1	44.7	44.3	39.6	35.0	29.0
16.0		41.7	41.1	40.6	41.2	40.5	25.4	39.7	40.9	44.0	45.6	26.7	40.1	43.0	45.2	23.4	41.9	44.1	26.7	41.5	43.0	29.0	43.0	40.3	31.4	43.2	42.1	33.9	41.3	41.7	35.7	33.1	27.0
18.0				33.3	33.9	36.6	22.6	32.4	33.5	36.5	38.1	23.9	32.8	35.6	37.7	20.8	34.5	36.6	23.9	34.1	35.6	25.7	35.6	36.6	27.8	35.8	36.7	30.2	36.7	36.9	32.0	30.5	25.2
20.0				27.9	28.5	32.3	20.3	26.9	28.0	30.9	32.4	21.6	27.2	29.9	32.0	18.6	28.9	31.0	21.5	28.5	30.0	23.0	29.9	31.7	24.8	30.1	31.0	27.1	31.0	31.2	28.9	28.8	23.5
22.0								22.6	23.7	26.5	28.0	19.7	22.9	25.5	27.5	16.9	24.5	26.5	19.6	24.1	25.5	20.7	25.5	27.3	22.4	25.7	26.6	24.5	26.5	26.7	26.2	27.3	21.9
24.0								19.2	20.3	23.0	24.5	18.2	19.4	22.0	24.0	15.4	21.0	23.0	17.9	20.6	22.0	18.8	22.0	23.7	20.3	22.1	23.0	22.3	22.9	23.1	23.9	23.7	20.7
26.0													16.5	19.1	21.1	14.1	18.1	20.1	16.5	17.7	19.1	17.2	19.0	20.7	18.5	19.2	20.0	20.4	20.0	20.2	21.4	20.7	19.6
28.0													14.2	16.7	18.7	13.1	15.7	17.6	15.1	15.3	16.6	15.8	16.6	18.3	17.0	16.7	17.5	18.7	17.5	17.7	18.9	18.2	18.2
30.0																	13.7	15.6	13.9	13.3	14.6	14.5	14.5	16.2	15.6	14.6	15.4	17.2	15.4	15.6	16.8	16.1	16.1
32.0																	12.0	13.9	12.9	11.5	12.8	13.5	12.8	14.4	14.4	12.8	13.7	15.4	13.6	13.8	15.0	14.3	14.3
34.0																				9.9	11.3	12.5	11.2	12.8	13.4	11.3	12.1	13.8	12.0	12.2	13.4	12.7	12.7
36.0																				8.5	10.1	11.6	9.9	11.5	12.5	10.0	10.7	12.5	10.7	10.9	12.1	11.3	11.4
38.0																							8.6	10.3	11.6	8.7	9.5	11.3	9.5	9.7	10.8	10.1	10.1
40.0																							7.5	9.3	10.8	7.5	8.4	10.2	8.4	8.6	9.8	9.1	9.1
42.0																							6.6	8.2	9.9	6.4	7.4	9.3	7.3	7.5	8.8	8.1	8.1
44.0																										5.5	6.4	8.4	6.3	6.5	8.0	7.1	7.1
46.0																										4.7	5.6	7.7	5.4	5.7	7.1	6.2	6.2
48.0																													4.7	4.9	6.3	5.4	5.4
50.0																													4.0	4.3	5.6	4.6	4.6
52.0																																4.0	4.0
54.0																																3.4	3.4
56.0																																	2.8
58.0																																	2.4
ピン無最大荷重	69.0	60.0	63.0	56.0	34.0	62.0	38.0	40.0	56.0	57.0	60.0	63.0	40.0	54.0	58.0	39.0	40.0	55.0	54.0	35.0	42.0	37.0	35.0	30.0	50.8	36.0	39.0	35.0	35.0	35.0	39.8	36.0	29.0
θ(°)	0~81.5	0~81.5	0~81.5	0~81.5	0~81.5	0~81.5	0~81.5	0~81.5	0~81.5	0~81.5	0~81.5	0~81.5	0~81.5	0~81.5	0~81.5	0~81.5	0~81.5	0~81.5	0~81.5	2~81.5	0~81.5	0~81.5	2~81.5	0~81.5	0~81.5	4~81.5	3~81.5	0~81.5	5~81.5	4~81.5	2~81.5	5~81.5	7~81.5
各ブーム段の伸長状態(伸長割合%)																																	
2段目ブーム	0	0	0	46	0	0	0	92	46	0	0	0	92	46	0	0	92	46	0	92	92	0	92	46	0	92	92	0	92	92	46	92	100
3段目ブーム	0	46	0	46	92	0	0	46	92	46	0	0	92	46	46	0	46	46	0	92	46	0	92	92	46	92	92	92	92	92	92	92	100
4段目ブーム	0	0	0	0	0	0	0	0	0	46	46	0	0	46	46	0	46	46	46	92	46	92	46	46	92	92	46	92	92	92	92	92	100
5段目ブーム	0	0	0	0	0	46	0	0	0	46	46	46	0	46	46	92	46	46	92	0	46	92	46	46	92	92	46	92	92	46	92	92	100
6段目ブーム	0	0	46	0	0	46	92	0	0	0	46	92	0	0	46	92	0	46	92	0	46	92	46	92	92	0	92	92	46	92	92	92	100
標準フック	180t	180t	80t	180t		80t		180t		80t			180t	80t			80t			80t			80t			80t			80t			80t	80t
フック質量	2100kg	2100kg	1360kg	2100kg		1360kg		2100kg		1360kg			2100kg	1360kg			1360kg			1360kg			1360kg			1360kg			1360kg			1360kg	1360kg
標準巻掛本数	14	14	7	13		7		11		7			9	7		6	7		6	7		5	6		5	6	5		5		4	4	3

注）カウンタウエイト72t、アウトリガ張出幅6.8m

■E性能

6段ＥＳＰブーム

単位：t

性能ブロック	1	8	1	8	9	2	1	8	9	12	2	1	9	12	2	1	12	2	1	10	2	1	3	4	1	11	4	1	5	6	1	1	7
性能番号	1	23	2	24	26	12	3	25	27	31	13	4	28	32	14	5	33	15	6	29	16	7	17	18	8	30	19	9	20	21	10	11	22
ブーム長さ(m)／作業半径(m)	13.9	18.2	18.2	22.4	22.4	22.4	22.4	26.7	26.7	26.7	26.7	26.7	30.9	30.9	30.9	30.9	35.2	35.2	35.2	39.4	39.4	39.4	43.7	43.7	43.7	47.9	47.9	47.9	52.2	52.2	52.2	56.4	60.0
3.0	160.0	160.0	70.0																														
3.5	160.0	160.0	70.0																														
4.0	160.0	160.0	70.0	150.0	150.0	70.0	70.0																										
4.5	160.0	160.0	70.0	150.0	150.0	70.0	67.5																										
5.0	158.8	159.3	70.0	150.0	150.0	70.0	63.2	130.0	130.0	80.0	70.0	68.9																					
6.0	137.1	137.5	70.0	136.8	137.2	70.0	55.9	130.0	130.0	80.0	70.0	60.6	110.0	80.0	70.0	55.4																	
7.0	119.9	120.3	70.0	119.5	120.0	70.0	50.1	118.8	119.8	80.0	70.0	54.0	110.0	80.0	70.0	49.2	80.0	70.0	54.0														
8.0	105.8	106.2	64.6	105.4	105.9	70.0	45.4	104.7	105.7	80.0	70.0	48.7	105.1	80.0	70.0	44.1	80.0	70.0	48.7	76.0	68.0	52.3											
9.0	91.7	92.0	59.9	91.2	91.7	65.2	41.5	90.4	91.5	80.0	70.0	44.3	90.8	80.0	70.0	39.9	80.0	70.0	44.3	76.0	68.0	47.9	65.0	60.2	50.8								
10.0	79.2	79.4	55.9	78.4	79.1	60.0	38.1	77.4	78.8	80.0	68.8	40.5	78.0	80.0	70.0	36.4	80.0	70.0	40.6	76.0	68.0	44.1	65.0	57.4	46.9	55.2	53.1	44.4					
11.0	67.9	68.0	52.5	67.0	67.6	55.5	35.3	66.0	67.3	70.8	63.9	37.4	66.5	69.8	70.0	33.4	68.6	70.0	37.5	68.2	68.0	40.8	65.0	53.7	43.6	55.2	53.1	44.4	44.7	44.3	39.8		
12.0	59.2	59.0	49.5	58.1	58.7	51.7	32.8	57.1	58.4	61.8	59.7	34.6	57.6	60.7	63.1	30.9	59.6	62.0	34.7	59.2	60.8	38.0	60.8	50.4	40.7	55.2	51.9	43.1	44.7	44.3	39.8	36.0	
14.0		46.1	44.8	45.1	45.7	45.4	28.8	44.2	45.4	48.6	50.3	30.2	44.6	47.6	49.8	26.7	46.5	48.8	30.3	46.1	47.7	33.1	47.7	44.8	35.8	47.9	46.5	38.1	44.7	44.3	39.6	35.0	29.0
16.0		37.2	39.8	36.2	36.8	40.5	25.4	35.2	36.4	39.5	41.1	26.7	35.7	38.5	40.7	23.4	37.5	39.6	26.7	37.1	38.6	29.0	38.6	40.3	31.4	38.8	39.7	33.9	39.7	39.9	35.7	33.1	27.0
18.0				29.7	30.2	34.2	22.6	28.7	29.8	32.8	34.4	23.9	29.1	31.9	33.9	20.8	30.8	32.9	23.9	30.5	31.9	25.7	31.9	33.7	27.8	32.1	33.0	30.2	33.0	33.2	32.0	30.5	25.2
20.0				24.8	25.3	29.2	20.3	23.7	24.8	27.7	29.3	21.6	24.1	26.8	28.8	18.6	25.8	27.8	21.5	25.4	26.8	23.0	26.8	28.6	24.8	27.0	27.9	27.1	27.8	28.0	28.9	28.6	23.5
22.0								19.7	20.9	23.7	25.3	19.7	20.0	22.8	24.8	16.9	21.8	23.8	19.6	21.4	22.8	20.7	22.8	24.5	22.4	22.9	23.8	24.5	23.8	24.0	25.3	24.5	21.9
24.0								16.5	17.7	20.4	22.0	18.2	16.7	19.4	21.5	15.4	18.4	20.5	17.9	18.0	19.4	18.8	19.4	21.2	20.3	19.5	20.4	22.3	20.4	20.6	21.9	21.2	20.7
26.0													14.1	16.7	18.7	14.1	15.7	17.7	16.5	15.3	16.7	17.2	16.6	18.4	18.5	16.7	17.6	19.5	17.6	17.8	19.1	18.3	18.3
28.0													11.9	14.4	16.5	13.1	13.4	15.4	15.1	13.0	14.4	15.8	14.3	16.0	17.0	14.4	15.3	17.1	15.2	15.4	16.7	16.0	16.0
30.0																	11.5	13.5	13.9	11.1	12.4	14.5	12.4	14.1	15.6	12.5	13.3	15.1	13.3	13.5	14.7	14.0	14.0
32.0																	9.9	11.9	12.9	9.4	10.8	13.5	10.7	12.4	14.0	10.8	11.6	13.4	11.6	11.8	13.0	12.3	12.3
34.0																				7.8	9.4	12.5	9.3	10.9	12.5	9.4	10.2	12.0	10.1	10.3	11.6	10.8	10.8
36.0																				6.4	8.2	11.5	8.0	9.7	11.2	8.0	8.9	10.7	8.9	9.1	10.3	9.5	9.6
38.0																							6.7	8.6	10.1	6.8	7.8	9.6	7.7	7.9	9.1	8.4	8.4
40.0																							5.7	7.7	9.2	5.7	6.6	8.6	6.6	6.8	8.1	7.4	7.4
42.0																							4.8	6.8	8.4	4.7	5.6	7.7	5.5	5.8	7.3	6.3	6.4
44.0																										3.8	4.8	7.0	4.6	4.9	6.4	5.4	5.4
46.0																										3.1	4.0	6.2	3.8	4.1	5.5	4.6	4.6
48.0																													3.1	3.4	4.8	3.9	3.9
50.0																													2.5	2.8	4.2	3.2	3.2
52.0																																2.6	2.6
ピン無最大荷重	69.0	60.0	63.0	56.0	34.0	62.0	38.0	40.0	56.0	57.0	60.0	63.0	40.0	54.0	58.0	39.0	40.0	55.0	54.0	35.0	42.0	37.0	35.0	30.0	50.8	36.0	39.0	35.0	35.0	35.0	39.8	36.0	29.0
θ(°)	0~81.5	0~81.5	0~81.5	0~81.5	0~81.5	0~81.5	0~81.5	0~81.5	0~81.5	0~81.5	0~81.5	0~81.5	0~81.5	0~81.5	0~81.5	0~81.5	0~81.5	0~81.5	0~81.5	2~81.5	0~81.5	0~81.5	2~81.5	0~81.5	0~81.5	4~81.5	3~81.5	0~81.5	5~81.5	4~81.5	2~81.5	5~81.5	18~81.5
各ブーム段の伸長状態(伸長割合%)																																	
2段目ブーム	0	0	0	46	0	0	0	92	46	0	0	0	92	46	0	0	92	46	0	92	92	0	92	46	0	92	92	0	92	92	46	92	100
3段目ブーム	0	46	0	46	92	0	0	46	92	46	0	0	92	46	46	0	46	46	0	92	46	0	92	92	46	92	92	92	92	92	92	92	100
4段目ブーム	0	0	0	0	0	0	0	0	0	46	46	0	0	46	46	0	46	46	46	92	46	92	46	46	92	92	46	92	92	92	92	92	100
5段目ブーム	0	0	0	0	0	46	0	0	0	46	46	46	0	46	46	92	46	46	92	0	46	92	46	46	92	92	46	92	92	46	92	92	100
6段目ブーム	0	0	46	0	0	46	92	0	0	0	46	92	0	0	46	92	0	46	92	0	46	92	46	92	92	0	92	92	46	92	92	92	100
標準フック	180t	180t	80t	180t		80t		180t		80t			180t	80t			80t			80t			80t			80t			80t			80t	80t
フック質量	2100kg	2100kg	1360kg	2100kg		1360kg		2100kg		1360kg			2100kg	1360kg			1360kg			1360kg			1360kg			1360kg			1360kg			1360kg	1360kg
標準巻掛本数	14	14	7	13		7		11		7			9	7		6	7		6	7		5	6		5	6		5	5		4	4	3

注）カウンタウエイト52t、アウトリガ張出幅8.7m又は、カウンタウエイト52t、アウトリガ張出幅8.0m

■F性能

6段ＥＳＰブーム

単位：t

性能ブロック	1	8	1	8	9	2	1	8	9	12	2	1	9	12	2	1	12	2	1	10	2	1	3	4	1	11	4	1	5	6	1	1	7
性能番号	1	23	2	24	26	12	3	25	27	31	13	4	28	32	14	5	33	15	6	29	16	7	17	18	8	30	19	9	20	21	10	11	22
ブーム長さ(m)／作業半径(m)	13.9	18.2	18.2	22.4	22.4	22.4	22.4	26.7	26.7	26.7	26.7	26.7	30.9	30.9	30.9	30.9	35.2	35.2	35.2	39.4	39.4	39.4	43.7	43.7	43.7	47.9	47.9	47.9	52.2	52.2	52.2	56.4	60.0
3.0	160.0	160.0	70.0																														
3.5	160.0	160.0	70.0																														
4.0	160.0	160.0	70.0	150.0	150.0	70.0	70.0																										
4.5	160.0	160.0	70.0	150.0	150.0	70.0	67.5																										
5.0	151.1	151.6	70.0	150.0	150.0	70.0	63.2	130.0	130.0	80.0	70.0	68.9																					
6.0	129.7	130.2	70.0	129.5	129.9	70.0	55.9	128.8	129.8	80.0	70.0	60.6	110.0	80.0	70.0	55.4																	
7.0	113.0	113.4	70.0	112.6	113.1	70.0	50.1	111.9	112.9	80.0	70.0	54.0	110.0	80.0	70.0	49.2	80.0	70.0	54.0														
8.0	99.5	99.9	64.6	99.1	99.6	70.0	45.4	98.4	99.4	80.0	70.0	48.7	98.8	80.0	70.0	44.1	80.0	70.0	48.7	76.0	68.0	52.3											
9.0	85.1	85.5	59.9	84.4	85.1	65.2	41.5	83.3	84.8	80.0	70.0	44.3	83.9	80.0	70.0	39.9	80.0	70.0	44.3	76.0	68.0	47.9	65.0	60.2	50.8								
10.0	70.4	70.7	55.9	69.6	70.3	60.0	38.1	68.5	70.0	73.8	68.8	40.5	69.1	72.6	70.0	36.4	71.4	70.0	40.6	70.9	68.0	44.1	65.0	57.4	46.9	55.2	53.1	44.4					
11.0	59.6	59.7	52.5	58.7	59.3	55.5	35.3	57.7	59.0	62.7	63.9	37.4	58.2	61.6	64.0	33.4	60.4	62.9	37.5	59.9	61.6	40.8	61.6	53.7	43.6	55.2	53.1	44.4	44.7	44.3	39.8		
12.0	51.5	51.3	49.5	50.3	51.0	51.7	32.8	49.3	50.7	54.1	55.9	34.6	49.8	53.1	55.4	30.9	51.9	54.3	34.7	51.5	53.1	38.0	53.1	50.4	40.7	53.4	51.9	43.1	44.7	44.3	39.8	36.0	
14.0		39.3	42.2	38.3	39.0	43.4	28.8	37.4	38.6	41.9	43.6	30.2	37.9	40.9	43.1	26.7	39.8	42.1	30.3	39.4	40.9	33.1	41.0	43.0	35.8	41.2	42.2	38.1	42.1	42.4	39.6	35.0	29.0
16.0		31.3	33.9	30.2	30.8	35.0	25.4	29.3	30.5	33.6	35.2	26.7	29.7	32.6	34.7	23.4	31.5	33.7	26.7	31.1	32.6	29.0	32.6	34.6	31.4	32.8	33.8	33.9	33.8	34.0	35.4	33.1	27.0
18.0				24.4	24.9	29.0	22.6	23.4	24.6	27.5	29.1	23.9	23.8	26.6	28.7	20.8	25.6	27.7	23.9	25.2	26.6	25.7	26.6	28.5	27.8	26.8	27.7	29.7	27.7	27.9	29.3	28.5	25.2
20.0				20.0	20.6	24.4	20.3	19.0	20.1	23.0	24.5	21.6	19.3	22.0	24.1	18.6	21.0	23.1	21.5	20.6	22.1	23.0	22.0	23.8	24.8	22.2	23.1	25.0	23.1	23.3	24.6	23.9	23.5
22.0								15.5	16.6	19.4	21.0	19.7	15.8	18.5	20.5	16.9	17.5	19.5	19.6	17.1	18.5	20.7	18.5	20.2	21.9	18.6	19.5	21.4	19.5	19.7	21.0	20.2	20.2
24.0								12.8	13.9	16.6	18.1	18.2	13.0	15.6	17.6	15.4	14.6	16.6	17.9	14.2	15.6	18.8	15.6	17.3	19.0	15.7	16.6	18.4	16.6	16.8	18.1	17.3	17.3
26.0													10.7	13.3	15.3	14.1	12.3	14.3	16.5	11.9	13.3	16.7	13.2	14.9	16.5	13.4	14.2	16.0	14.2	14.4	15.6	14.9	14.9
28.0													8.6	11.4	13.3	13.1	10.4	12.3	14.9	10.0	11.3	14.7	11.3	12.9	14.5	11.4	12.2	14.0	12.2	12.4	13.6	12.9	12.9
30.0																	8.7	10.7	13.2	8.1	9.7	13.0	9.6	11.2	12.8	9.7	10.5	12.3	10.5	10.7	11.9	11.2	11.2
32.0																	7.1	9.3	11.9	6.5	8.2	11.5	8.1	9.8	11.4	8.2	9.1	10.8	9.0	9.2	10.4	9.7	9.7
34.0																				5.2	6.9	10.3	6.7	8.5	10.1	6.8	7.8	9.5	7.7	8.0	9.2	8.4	8.4
36.0																				4.0	5.7	9.2	5.5	7.5	9.0	5.5	6.5	8.4	6.5	6.7	8.0	7.3	7.3
38.0																							4.4	6.4	8.0	4.4	5.4	7.5	5.4	5.6	7.1	6.2	6.2
40.0																							3.5	5.5	7.2	3.5	4.4	6.6	4.4	4.6	6.1	5.2	5.2
42.0																							2.8	4.7	6.5	2.6	3.6	5.8	3.5	3.7	5.2	4.3	4.3
44.0																											2.8	5.0	2.7	2.9	4.4	3.5	3.5
46.0																												4.4			3.7	2.7	2.7
48.0																															3.0		
50.0																															2.5		
ピン無最大荷重	69.0	60.0	63.0	56.0	34.0	62.0	38.0	40.0	56.0	57.0	60.0	63.0	40.0	54.0	58.0	39.0	40.0	55.0	54.0	35.0	42.0	37.0	35.0	30.0	50.8	36.0	39.0	35.0	35.0	35.0	39.8	36.0	29.0
θ(°)	0~81.5	0~81.5	0~81.5	0~81.5	0~81.5	0~81.5	0~81.5	0~81.5	0~81.5	0~81.5	0~81.5	0~81.5	0~81.5	0~81.5	0~81.5	0~81.5	0~81.5	0~81.5	0~81.5	2~81.5	0~81.5	0~81.5	2~81.5	0~81.5	0~81.5	11~81.5	3~81.5	0~81.5	20~81.5	17~81.5	2~81.5	25~81.5	33~81.5
各ブーム段の伸長状態(伸長割合%)																																	
2段目ブーム	0	0	0	46	0	0	0	92	46	0	0	0	92	46	0	0	92	46	0	92	92	0	92	46	0	92	92	0	92	92	46	92	100
3段目ブーム	0	46	0	46	92	0	0	46	92	46	0	0	92	46	46	0	46	46	0	92	46	0	92	92	46	92	92	92	92	92	92	92	100
4段目ブーム	0	0	0	0	0	0	0	0	0	46	46	0	0	46	46	0	46	46	46	92	46	92	46	46	92	92	46	92	92	92	92	92	100
5段目ブーム	0	0	0	0	0	46	0	0	0	46	46	46	0	46	46	92	46	46	92	0	46	92	46	46	92	92	46	92	92	46	92	92	100
6段目ブーム	0	0	46	0	0	46	92	0	0	0	46	92	0	0	46	92	0	46	92	0	46	92	46	92	92	0	92	92	46	92	92	92	100
標準フック	180t	180t	80t	180t		80t		180t		80t			180t	80t			80t			80t			80t			80t			80t			80t	80t
フック質量	2100kg	2100kg	1360kg	2100kg		1360kg		2100kg		1360kg			2100kg	1360kg			1360kg			1360kg			1360kg			1360kg			1360kg			1360kg	1360kg
標準巻掛本数	14	14	7	13		7		11		7			9	7		6	7		6	7		5	6		5	6		5	5		4	4	3

注）カウンタウエイト52t、アウトリガ張出幅6.8m

ESPブーム

■G性能

6段ＥＳＰブーム

単位：t

性能ブロック	1	8	1	8	9	2	1	8	9	12	2	1	9	12	2	1	12	2	1	10	2	1	3	4	1	11	4	1	5	6	1	1	7
性能番号	1	23	2	24	26	12	3	25	27	31	13	4	28	32	14	5	33	15	6	29	16	7	17	18	8	30	19	9	20	21	10	11	22
ブーム長さ(m) / 作業半径(m)	13.9	18.2	18.2	22.4	22.4	22.4	22.4	26.7	26.7	26.7	26.7	26.7	30.9	30.9	30.9	30.9	35.2	35.2	35.2	39.4	39.4	39.4	43.7	43.7	43.7	47.9	47.9	47.9	52.2	52.2	52.2	56.4	60.0
3.0	160.0	160.0	70.0																														
3.5	160.0	160.0	70.0																														
4.0	160.0	160.0	70.0	150.0	150.0	70.0	70.0																										
4.5	160.0	160.0	70.0	150.0	150.0	70.0	67.5																										
5.0	155.1	155.6	70.0	150.0	150.0	70.0	63.2	130.0	130.0	80.0	70.0	68.9																					
6.0	131.8	132.2	70.0	131.5	131.9	70.0	55.9	130.0	130.0	80.0	70.0	60.6	110.0	80.0	70.0	55.4																	
7.0	109.8	110.3	70.0	109.5	110.0	70.0	50.1	108.6	109.8	80.0	70.0	54.0	109.1	80.0	70.0	49.2	80.0	70.0	54.0														
8.0	88.7	89.2	64.6	88.1	88.8	70.0	45.4	87.0	88.5	80.0	70.0	48.7	87.6	80.0	70.0	44.1	80.0	70.0	48.7	76.0	68.0	52.3											
9.0	71.9	72.3	59.9	71.2	71.9	65.2	41.5	70.2	71.6	75.5	70.0	44.3	70.8	74.3	70.0	39.9	73.1	70.0	44.3	72.6	68.0	47.9	65.0	60.2	50.8								
10.0	59.9	60.2	55.9	59.2	59.8	60.0	38.1	58.2	59.5	63.2	65.1	40.5	58.7	62.1	64.6	36.4	60.9	63.4	40.6	60.4	62.1	44.1	62.2	57.4	46.9	55.2	53.1	44.4					
11.0	51.0	51.1	52.5	50.1	50.7	55.5	35.3	49.1	50.5	54.0	55.8	37.4	49.6	52.9	55.3	33.4	51.7	54.2	37.5	51.3	53.0	40.8	53.0	53.7	43.6	53.2	53.1	44.4	44.7	44.3	39.8		
12.0	44.2	44.0	47.0	43.1	43.7	48.3	32.8	42.1	43.4	46.8	48.6	34.6	42.6	45.7	48.1	30.9	44.6	47.0	34.7	44.2	45.8	38.0	45.8	47.9	40.7	46.0	47.1	43.1	44.7	44.3	39.8	36.0	
14.0		33.8	36.6	32.8	33.4	37.8	28.8	31.9	33.1	36.3	38.0	30.2	32.3	35.3	37.5	26.7	34.3	36.5	30.3	33.8	35.4	33.1	35.4	37.4	35.8	35.6	36.6	38.1	36.6	36.8	38.3	35.0	29.0
16.0		26.8	29.4	25.8	26.4	30.5	25.4	24.8	26.0	29.1	30.7	26.7	25.3	28.1	30.3	23.4	27.1	29.2	26.7	26.7	28.2	29.0	28.2	30.1	31.4	28.4	29.3	31.3	29.3	29.5	30.9	30.1	27.0
18.0				20.6	21.2	25.2	22.6	19.7	20.8	23.8	25.4	23.9	20.1	22.8	24.9	20.8	21.8	23.9	23.9	21.4	22.9	25.7	22.9	24.7	26.5	23.1	24.0	25.9	23.9	24.2	25.5	24.8	24.8
20.0				16.8	17.4	21.2	20.3	15.7	16.9	19.7	21.3	21.6	16.1	18.8	20.9	18.6	17.8	19.9	21.5	17.4	18.8	22.4	18.8	20.6	22.3	19.0	19.9	21.8	19.9	20.1	21.4	20.6	20.7
22.0								12.7	13.8	16.6	18.1	19.1	13.0	15.6	17.7	16.9	14.6	16.7	19.4	14.3	15.7	19.2	15.6	17.4	19.1	15.8	16.7	18.5	16.6	16.8	18.2	17.4	17.4
24.0								10.3	11.4	14.1	15.6	16.5	10.5	13.1	15.1	15.4	12.1	14.1	16.8	11.7	13.1	16.6	13.1	14.8	16.5	13.2	14.1	15.9	14.0	14.2	15.5	14.8	14.8
26.0													8.2	11.0	13.0	14.1	10.0	12.0	14.6	9.6	11.0	14.4	10.9	12.6	14.3	11.1	11.9	13.7	11.9	12.1	13.4	12.6	12.6
28.0													6.2	9.2	11.3	12.7	8.1	10.2	12.8	7.7	9.2	12.6	9.1	10.8	12.5	9.2	10.1	11.9	10.1	10.3	11.5	10.8	10.8
30.0																	6.4	8.7	11.3	5.9	7.6	11.1	7.5	9.3	10.9	7.6	8.5	10.4	8.4	8.7	10.0	9.2	9.2
32.0																	4.9	7.4	10.0	4.3	6.1	9.7	6.0	7.9	9.5	6.1	7.1	9.0	7.1	7.3	8.5	7.8	7.8
34.0																				3.0	4.8	8.5	4.7	6.7	8.3	4.8	5.8	7.8	5.7	6.0	7.3	6.6	6.6
36.0																					3.7	7.5	3.5	5.6	7.3	3.6	4.6	6.7	4.6	4.8	6.3	5.4	5.4
38.0																							2.5	4.6	6.4	2.6	3.6	5.8	3.5	3.8	5.3	4.4	4.4
40.0																								3.7	5.6		2.7	4.9	2.6	2.8	4.4	3.4	3.4
42.0																								3.0	4.9			4.1			3.5	2.6	2.6
44.0																												3.4			2.8		
46.0																												2.8					
ピン無最大荷重	69.0	60.0	63.0	56.0	34.0	62.0	38.0	40.0	56.0	57.0	60.0	63.0	40.0	54.0	58.0	39.0	40.0	55.0	54.0	35.0	42.0	37.0	35.0	30.0	50.8	36.0	39.0	35.0	35.0	35.0	39.8	36.0	29.0
θ(°)	0~81.5	0~81.5	0~81.5	0~81.5	0~81.5	0~81.5	0~81.5	0~81.5	0~81.5	0~81.5	0~81.5	0~81.5	0~81.5	0~81.5	0~81.5	0~81.5	0~81.5	0~81.5	0~81.5	14~81.5	0~81.5	0~81.5	16~81.5	0~81.5	0~81.5	30~81.5	22~81.5	0~81.5	33~81.5	32~81.5	19~81.5	36~81.5	44~81.5
各ブーム段の伸長状態(伸長割合%)																																	
2段目ブーム	0	0	0	46	0	0	0	92	46	0	0	0	92	46	0	0	92	46	0	92	92	0	92	46	0	92	92	0	92	92	46	92	100
3段目ブーム	0	46	0	46	92	0	0	46	92	46	0	0	92	46	46	0	46	46	0	92	46	0	92	92	46	92	92	92	92	92	92	92	100
4段目ブーム	0	0	0	0	0	0	0	0	0	46	46	0	0	46	46	0	46	46	46	92	46	92	46	46	92	92	46	92	92	92	92	92	100
5段目ブーム	0	0	0	0	0	46	0	0	0	46	46	46	0	46	46	92	46	46	92	0	46	92	46	46	92	92	46	92	92	46	92	92	100
6段目ブーム	0	0	46	0	0	46	92	0	0	0	46	92	0	0	46	92	0	46	92	0	46	92	46	92	92	0	92	92	46	92	92	92	100
標準フック	180t	180t	80t	180t		80t		180t		80t			180t	80t			80t			80t			80t			80t			80t			80t	80t
フック質量	2100kg	2100kg	1360kg	2100kg		1360kg		2100kg		1360kg			2100kg	1360kg			1360kg			1360kg			1360kg			1360kg			1360kg			1360kg	1360kg
標準巻掛本数	14	14	7	13		7		11		7			9	7		6	7		6	7		5	6		5	6	5		5		4	4	3

注）カウンタウエイト30t、アウトリガ張出幅8.7m

■H性能

6段ＥＳＰブーム

単位：t

性能ブロック	1	8	1	8	9	2	1	8	9	12	2	1	9	12	2	1	12	2	1	10	2	1	3	4	1	11	4	1	5	6	1	1	7
性能番号	1	23	2	24	26	12	3	25	27	31	13	4	28	32	14	5	33	15	6	29	16	7	17	18	8	30	19	9	20	21	10	11	22
ブーム長さ(m) / 作業半径(m)	13.9	18.2	18.2	22.4	22.4	22.4	22.4	26.7	26.7	26.7	26.7	26.7	30.9	30.9	30.9	30.9	35.2	35.2	35.2	39.4	39.4	39.4	43.7	43.7	43.7	47.9	47.9	47.9	52.2	52.2	52.2	56.4	60.0
3.0	160.0	160.0	70.0																														
3.5	160.0	160.0	70.0																														
4.0	160.0	160.0	70.0	150.0	150.0	70.0	70.0																										
4.5	155.2	155.7	70.0	150.0	150.0	70.0	67.5																										
5.0	142.4	142.9	70.0	142.2	142.6	70.0	63.2	130.0	130.0	80.0	70.0	68.9																					
6.0	121.5	122.0	70.0	121.3	121.7	70.0	55.9	120.6	121.5	80.0	70.0	60.6	110.0	80.0	70.0	55.4																	
7.0	105.3	105.7	70.0	105.0	105.5	70.0	50.1	104.3	105.3	80.0	70.0	54.0	104.7	80.0	70.0	49.2	80.0	70.0	54.0														
8.0	83.1	83.6	64.6	82.5	83.2	70.0	45.4	81.4	82.9	80.0	70.0	48.7	82.0	80.0	70.0	44.1	80.0	70.0	48.7	76.0	68.0	52.3											
9.0	67.6	67.9	59.9	66.9	67.6	65.2	41.5	65.9	67.3	71.0	70.0	44.3	66.5	69.9	70.0	39.9	68.7	70.0	44.3	68.2	68.0	47.9	65.0	60.2	50.8								
10.0	56.4	56.7	55.9	55.7	56.3	60.0	38.1	54.7	56.0	59.6	61.4	40.5	55.2	58.5	60.9	36.4	57.3	59.8	40.6	56.9	58.5	44.1	58.6	57.4	46.9	55.2	53.1	44.4					
11.0	48.1	48.2	51.2	47.2	47.8	52.5	35.3	46.3	47.6	50.9	52.7	37.4	46.8	49.9	52.2	33.4	48.8	51.1	37.5	48.4	50.0	40.8	50.0	52.1	43.6	50.2	51.3	44.4	44.7	44.3	39.8		
12.0	41.7	41.6	44.4	40.6	41.2	45.7	32.8	39.7	40.9	44.2	45.9	34.6	40.2	43.2	45.4	30.9	42.1	44.4	34.7	41.7	43.2	38.0	43.3	45.3	40.7	43.5	44.5	43.1	44.5	44.3	39.8	36.0	
14.0		31.9	34.6	31.0	31.6	35.8	28.8	30.1	31.3	34.3	36.0	30.2	30.5	33.4	35.5	26.7	32.4	34.5	30.3	32.0	33.4	33.1	33.5	35.4	35.8	33.6	34.6	36.6	34.6	34.8	36.2	35.0	29.0
16.0		25.3	27.8	24.3	24.9	28.9	25.4	23.4	24.5	27.5	29.1	26.7	23.8	26.6	28.6	23.4	25.6	27.7	26.7	25.2	26.6	29.0	26.6	28.5	30.2	26.8	27.7	29.6	27.7	27.9	29.3	28.5	27.0
18.0				19.4	20.0	23.9	22.6	18.5	19.6	22.5	24.0	23.9	18.9	21.6	23.6	20.8	20.6	22.6	23.9	20.2	21.6	25.2	21.6	23.4	25.1	21.8	22.7	24.5	22.6	22.9	24.2	23.4	23.4
20.0				15.8	16.4	20.1	20.2	14.8	15.9	18.7	20.2	21.1	15.1	17.7	19.7	18.6	16.8	18.8	21.5	16.4	17.8	21.3	17.8	19.5	21.2	17.9	18.8	20.6	18.8	19.0	20.3	19.5	19.5
22.0								11.9	13.0	15.7	17.2	18.1	12.2	14.7	16.7	16.9	13.8	15.7	18.4	13.4	14.8	18.2	14.7	16.5	18.1	14.9	15.8	17.5	15.7	15.9	17.2	16.5	16.5
24.0								9.4	10.7	13.3	14.8	15.7	9.7	12.3	14.3	15.4	11.4	13.3	15.9	11.0	12.3	15.7	12.3	14.0	15.6	12.4	13.3	15.0	13.2	13.4	14.7	14.0	14.0
26.0													7.5	10.3	12.3	13.7	9.4	11.3	13.9	9.0	10.3	13.6	10.3	11.9	13.5	10.4	11.2	13.0	11.2	11.4	12.6	11.9	11.9
28.0													5.7	8.7	10.6	12.0	7.5	9.6	12.2	7.0	8.6	11.9	8.6	10.2	11.8	8.7	9.5	11.3	9.5	9.7	10.9	10.2	10.2
30.0																	5.9	8.2	10.7	5.4	7.1	10.5	7.0	8.8	10.3	7.1	8.1	9.8	8.0	8.2	9.4	8.7	8.7
32.0																	4.5	7.0	9.5	4.0	5.7	9.2	5.6	7.5	9.0	5.7	6.7	8.5	6.6	6.9	8.1	7.4	7.4
34.0																				2.8	4.5	8.1	4.3	6.4	8.0	4.4	5.4	7.4	5.4	5.6	7.0	6.2	6.2
36.0																					3.5	7.2	3.3	5.3	7.0	3.3	4.3	6.5	4.3	4.5	6.0	5.1	5.1
38.0																							2.4	4.3	6.2	2.4	3.4	5.5	3.3	3.5	5.0	4.1	4.1
40.0																								3.5	5.4		2.5	4.6	2.4	2.7	4.1	3.2	3.2
42.0																								2.9	4.7			3.9			3.3	2.4	2.4
44.0																												3.2			2.6		
46.0																												2.7					
ピン無最大荷重	69.0	60.0	63.0	56.0	34.0	62.0	38.0	40.0	56.0	57.0	60.0	63.0	40.0	54.0	58.0	39.0	40.0	55.0	54.0	35.0	42.0	37.0	35.0	30.0	50.8	36.0	39.0	35.0	35.0	35.0	39.8	36.0	29.0
θ(°)	0~81.5	0~81.5	0~81.5	0~81.5	0~81.5	0~81.5	0~81.5	0~81.5	0~81.5	0~81.5	0~81.5	0~81.5	0~81.5	0~81.5	0~81.5	0~81.5	0~81.5	0~81.5	0~81.5	17~81.5	0~81.5	0~81.5	17~81.5	0~81.5	0~81.5	31~81.5	24~81.5	0~81.5	34~81.5	32~81.5	20~81.5	37~81.5	43~81.5
各ブーム段の伸長状態(伸長割合%)																																	
2段目ブーム	0	0	0	46	0	0	0	92	46	0	0	0	92	46	0	0	92	46	0	92	92	0	92	46	0	92	92	0	92	92	46	92	100
3段目ブーム	0	46	0	46	92	0	0	46	92	46	0	0	92	46	46	0	46	46	0	92	46	0	92	92	46	92	92	92	92	92	92	92	100
4段目ブーム	0	0	0	0	0	0	0	0	0	46	46	0	0	46	46	0	46	46	46	92	46	92	46	46	92	92	46	92	92	92	92	92	100
5段目ブーム	0	0	0	0	0	46	0	0	0	46	46	46	0	46	46	92	46	46	92	0	46	92	46	46	92	92	46	92	92	46	92	92	100
6段目ブーム	0	0	46	0	0	46	92	0	0	0	46	92	0	0	46	92	0	46	92	0	46	92	46	92	92	0	92	92	46	92	92	92	100
標準フック	180t	180t	80t	180t		80t		180t		80t			180t	80t			80t			80t			80t			80t			80t			80t	80t
フック質量	2100kg	2100kg	1360kg	2100kg		1360kg		2100kg		1360kg			2100kg	1360kg			1360kg			1360kg			1360kg			1360kg			1360kg			1360kg	1360kg
標準巻掛本数	14	14	7	13		7		11		7			9	7		6	7		6	7		5	6		5	6	5		5		4	4	3

注）カウンタウエイト52t、アウトリガ張出幅5.7m

■Ｉ性能

6段ＥＳＰブーム

単位：t

性能ブロック	1	8	1	8	9	2	1	8	9	12	2	1	9	12	2	1	12	2	1	10	2	1	3	4	1	11	4	1	5	6	1	1	7
性能番号	1	23	2	24	26	12	3	25	27	31	13	4	28	32	14	5	33	15	6	29	16	7	17	18	8	30	19	9	20	21	10	11	22
ブーム長さ(m)／作業半径(m)	13.9	18.2	18.2	22.4	22.4	22.4	22.4	26.7	26.7	26.7	26.7	26.7	30.9	30.9	30.9	30.9	35.2	35.2	35.2	39.4	39.4	39.4	43.7	43.7	43.7	47.9	47.9	47.9	52.2	52.2	52.2	56.4	60.0
3.0	160.0	160.0	70.0																														
3.5	160.0	160.0	70.0																														
4.0	160.0	160.0	70.0	150.0	150.0	70.0	70.0																										
4.5	154.8	155.3	70.0	150.0	150.0	70.0	67.5																										
5.0	142.1	142.5	70.0	141.9	142.3	70.0	63.2	130.0	130.0	80.0	70.0	68.9																					
6.0	121.3	121.7	70.0	121.0	121.4	70.0	55.9	120.3	121.3	80.0	70.0	60.6	110.0	80.0	70.0	55.4																	
7.0	100.4	101.2	70.0	99.8	100.7	70.0	50.1	98.5	100.4	80.0	70.0	54.0	99.3	80.0	70.0	49.2	80.0	70.0	54.0														
8.0	75.9	76.4	64.6	75.2	76.0	70.0	45.4	74.0	75.7	80.0	70.0	48.7	74.7	78.8	70.0	44.1	77.3	70.0	48.7	76.0	68.0	52.3											
9.0	60.1	60.5	59.9	59.4	60.1	65.2	41.5	58.3	59.8	63.9	66.0	44.3	58.9	62.6	65.4	39.9	61.3	64.1	44.3	60.8	62.7	47.9	62.7	60.2	50.8								
10.0	49.1	49.4	52.8	48.4	49.0	54.3	38.1	47.3	48.7	52.6	54.5	40.5	47.9	51.4	54.0	36.4	50.1	52.8	40.6	49.7	51.5	44.1	51.5	53.8	46.9	51.7	52.9	44.4					
11.0	41.2	41.3	44.5	40.2	40.9	45.9	35.3	39.2	40.6	44.2	46.1	37.4	39.8	43.1	45.6	33.4	41.9	44.4	37.5	41.5	43.2	40.8	43.2	45.4	43.6	43.4	44.6	44.4	44.5	44.3	39.8		
12.0	35.1	35.0	38.1	34.0	34.7	39.4	32.8	33.0	34.4	37.8	39.6	34.6	33.5	36.8	39.1	30.9	35.6	38.0	34.7	35.2	36.8	38.0	36.9	39.0	40.7	37.1	38.2	40.3	38.1	38.4	39.8	36.0	
14.0		26.1	28.9	25.1	25.7	30.2	28.8	24.2	25.4	28.7	30.4	30.2	24.6	27.7	29.9	26.7	26.6	28.8	30.3	26.2	27.7	31.7	27.7	29.7	31.6	27.9	29.0	31.0	28.9	29.1	30.7	29.8	29.0
16.0		20.1	22.7	19.1	19.7	23.9	24.0	18.1	19.3	22.4	24.1	25.1	18.6	21.5	23.6	23.4	20.4	22.6	25.5	20.0	21.5	25.3	21.5	23.4	25.3	21.7	22.7	24.7	22.6	22.9	24.3	23.5	23.5
18.0				14.8	15.3	19.4	19.5	13.8	15.0	17.9	19.5	20.5	14.2	17.0	19.1	20.6	16.0	18.1	20.9	15.6	17.0	20.7	17.0	18.9	20.6	17.2	18.1	20.1	18.1	18.3	19.7	18.9	18.9
20.0				11.6	12.1	16.0	16.1	10.5	11.7	14.5	16.1	17.0	10.9	13.6	15.6	17.1	12.6	14.6	17.4	12.2	13.6	17.2	13.6	15.4	17.1	13.8	14.7	16.6	14.6	14.8	16.2	15.4	15.4
22.0								7.8	9.1	11.9	13.4	14.3	8.2	10.9	12.9	14.4	9.9	12.0	14.7	9.6	11.0	14.5	10.9	12.7	14.4	11.1	12.0	13.8	11.9	12.1	13.5	12.7	12.7
24.0								5.5	6.9	9.8	11.3	12.2	5.8	8.8	10.8	12.3	7.8	9.8	12.5	7.4	8.8	12.3	8.8	10.5	12.2	8.9	9.8	11.6	9.7	10.0	11.2	10.5	10.5
26.0													3.9	7.1	9.1	10.5	5.9	8.1	10.7	5.4	7.1	10.5	7.0	8.7	10.3	7.2	8.0	9.8	8.0	8.2	9.4	8.7	8.7
28.0														5.4	7.6	9.1	4.2	6.6	9.2	3.7	5.4	9.0	5.3	7.2	8.8	5.5	6.5	8.3	6.5	6.7	7.9	7.2	7.2
30.0																	2.8	5.3	8.0		4.0	7.7	3.9	6.0	7.5	4.0	5.1	7.0	5.0	5.3	6.6	5.9	5.9
32.0																		4.1	6.9		2.8	6.6	2.7	4.7	6.5	2.8	3.8	5.9	3.7	4.0	5.5	4.6	4.6
34.0																						5.7		3.6	5.5		2.7	4.9	2.6	2.9	4.4	3.5	3.5
36.0																						4.9		2.7	4.6			3.9			3.4	2.5	2.5
38.0																									3.8			3.1			2.6		
40.0																									3.1			2.4					
42.0																									2.5								
ピン無最大荷重	69.0	60.0	63.0	56.0	34.0	62.0	38.0	40.0	56.0	57.0	60.0	63.0	40.0	54.0	58.0	39.0	40.0	55.0	54.0	35.0	42.0	37.0	35.0	30.0	50.8	36.0	39.0	35.0	35.0	35.0	39.8	36.0	29.0
θ(°)	0~81.5	0~81.5	0~81.5	0~81.5	0~81.5	0~81.5	0~81.5	0~81.5	0~81.5	0~81.5	0~81.5	0~81.5	19~81.5	0~81.5	0~81.5	0~81.5	18~81.5	0~81.5	0~81.5	36~81.5	26~81.5	0~81.5	37~81.5	22~81.5	0~81.5	46~81.5	40~81.5	24~81.5	48~81.5	46~81.5	37~81.5	51~81.5	55~81.5
各ブーム段の伸長状態(伸長割合%)																																	
2段目ブーム	0	0	0	46	0	0	0	92	46	0	0	0	92	46	0	0	92	46	0	92	92	0	92	46	0	92	92	0	92	92	46	92	100
3段目ブーム	0	46	0	46	92	0	0	46	92	46	0	0	92	46	46	0	46	46	0	92	46	0	92	92	46	92	92	92	92	92	92	92	100
4段目ブーム	0	0	0	0	0	0	0	0	0	46	46	0	0	46	46	0	46	46	46	92	46	92	46	46	92	92	46	92	92	92	92	92	100
5段目ブーム	0	0	0	0	0	46	0	0	0	46	46	46	0	46	46	92	46	46	92	0	46	92	46	46	92	92	46	92	92	46	92	92	100
6段目ブーム	0	0	46	0	0	46	92	0	0	0	46	92	0	0	46	92	0	46	92	0	46	92	46	92	92	0	92	92	46	92	92	92	100
標準フック	180t	180t	80t	180t		80t		180t		80t			180t	80t			80t			80t			80t			80t			80t			80t	80t
フック質量	2100kg	2100kg	1360kg	2100kg		1360kg		2100kg		1360kg			2100kg	1360kg			1360kg			1360kg			1360kg			1360kg			1360kg			1360kg	1360kg
標準巻掛本数	14	14	7	13		7		11		7			9	7		6	7		6	7		5	6		5	6		5	5		4	4	3

注）カウンタウエイト30t、アウトリガ張出幅8.0m又は、カウンタウエイト30t、アウトリガ張出幅6.8m

■Ｊ性能

6段ＥＳＰブーム

単位：t

性能ブロック	1	8	1	8	9	2	1	8	9	12	2	1	9	12	2	1	12	2	1	10	2	1	3	4	1	11	4	1	5	6	1	1	7
性能番号	1	23	2	24	26	12	3	25	27	31	13	4	28	32	14	5	33	15	6	29	16	7	17	18	8	30	19	9	20	21	10	11	22
ブーム長さ(m)／作業半径(m)	13.9	18.2	18.2	22.4	22.4	22.4	22.4	26.7	26.7	26.7	26.7	26.7	30.9	30.9	30.9	30.9	35.2	35.2	35.2	39.4	39.4	39.4	43.7	43.7	43.7	47.9	47.9	47.9	52.2	52.2	52.2	56.4	60.0
3.0	160.0	160.0	70.0																														
3.5	160.0	160.0	70.0																														
4.0	159.0	159.5	70.0	150.0	150.0	70.0	70.0																										
4.5	144.6	145.1	70.0	144.4	144.9	70.0	67.5																										
5.0	132.3	132.8	70.0	132.1	132.5	70.0	63.2	130.0	130.0	80.0	70.0	68.9																					
6.0	102.6	103.4	70.0	102.1	102.9	70.0	55.9	100.8	102.6	80.0	70.0	60.6	101.5	80.0	70.0	55.4																	
7.0	74.8	75.4	70.0	74.2	75.0	70.0	50.1	73.1	74.7	79.0	70.0	54.0	73.7	77.7	70.0	49.2	76.3	70.0	54.0														
8.0	57.8	58.3	61.9	57.2	57.9	63.4	45.4	56.1	57.6	61.6	63.6	48.7	56.7	60.4	63.1	44.1	59.1	61.8	48.7	58.6	60.4	52.3											
9.0	46.4	46.7	50.1	45.7	46.4	51.5	41.5	44.7	46.1	49.8	51.7	44.3	45.3	48.7	51.2	39.9	47.5	50.0	44.3	47.0	48.7	47.9	48.8	51.0	50.8								
10.0	38.2	38.4	41.6	37.4	38.1	42.9	38.1	36.5	37.8	41.3	43.2	40.5	37.0	40.3	42.6	36.4	39.1	41.5	40.6	38.7	40.3	44.1	40.3	42.5	44.6	40.6	41.7	43.9					
11.0	32.1	32.2	35.2	31.2	31.8	36.5	35.3	30.3	31.6	34.9	36.7	37.4	30.8	33.9	36.2	33.4	32.8	35.1	37.5	32.4	34.0	38.1	34.0	36.1	38.0	34.2	35.3	37.4	35.2	35.5	37.0		
12.0	27.4	27.3	30.2	26.4	27.0	31.4	31.5	25.4	26.7	29.9	31.6	32.7	25.9	28.9	31.2	30.9	27.9	30.1	33.2	27.4	29.0	33.0	29.0	31.0	32.9	29.2	30.3	32.3	30.2	30.4	31.9	31.1	
14.0		20.2	22.9	19.3	19.9	24.1	24.2	18.4	19.6	22.6	24.3	25.3	18.8	21.7	23.8	25.4	20.7	22.8	25.7	20.3	21.7	25.5	21.8	23.7	25.5	21.9	22.9	24.9	22.9	23.1	24.5	23.7	23.7
16.0		15.4	17.9	14.4	15.0	19.0	19.1	13.5	14.6	17.6	19.2	20.1	13.9	16.7	18.7	20.2	15.7	17.7	20.6	15.3	16.7	20.4	16.7	18.5	20.3	16.9	17.8	19.7	17.8	18.0	19.4	18.6	18.6
18.0				10.8	11.4	15.3	15.4	9.9	11.0	13.9	15.4	16.4	10.3	13.0	15.0	16.5	12.0	14.0	16.8	11.6	13.0	16.6	13.0	14.8	16.5	13.2	14.1	15.9	14.0	14.2	15.6	14.8	14.8
20.0				8.2	8.7	12.5	12.6	7.0	8.3	11.1	12.6	13.5	7.4	10.1	12.1	13.6	9.2	11.2	13.9	8.8	10.2	13.7	10.2	11.9	13.6	10.3	11.2	13.0	11.2	11.4	12.7	11.9	11.9
22.0								4.5	5.9	8.8	10.4	11.3	4.9	7.9	9.9	11.3	7.0	8.9	11.6	6.5	8.0	11.4	7.9	9.6	11.3	8.1	8.9	10.7	8.9	9.1	10.4	9.6	9.7
24.0									3.9	7.1	8.6	9.5		6.1	8.1	9.5	4.9	7.1	9.7	4.4	6.1	9.5	6.1	7.8	9.4	6.2	7.1	8.9	7.1	7.3	8.5	7.8	7.8
26.0														4.4	6.6	8.0	3.2	5.6	8.2		4.4	8.0	4.3	6.3	7.9	4.5	5.5	7.3	5.5	5.7	7.0	6.3	6.3
28.0														3.0	5.4	6.8		4.2	7.0		2.9	6.7	2.9	4.9	6.6		4.0	6.1	4.0	4.2	5.7	4.9	4.9
30.0																		3.0	5.9			5.6		3.7	5.5		2.8	5.0	2.7	3.0	4.5	3.6	3.6
32.0																			5.1			4.7		2.6	4.5			3.9			3.4	2.5	2.5
34.0																						3.8			3.6			2.9			2.4		
36.0																						3.1			2.8								
ピン無最大荷重	69.0	60.0	63.0	56.0	34.0	62.0	38.0	40.0	56.0	57.0	60.0	63.0	40.0	54.0	58.0	39.0	40.0	55.0	54.0	35.0	42.0	37.0	35.0	30.0	50.8	36.0	39.0	35.0	35.0	35.0	37.0	31.1	23.7
θ(°)	0~81.5	0~81.5	0~81.5	0~81.5	0~81.5	0~81.5	0~81.5	16~81.5	3~81.5	0~81.5	0~81.5	0~81.5	36~81.5	4~81.5	0~81.5	0~81.5	35~81.5	12~81.5	0~81.5	49~81.5	40~81.5	0~81.5	48~81.5	37~81.5	20~81.5	54~81.5	51~81.5	37~81.5	55~81.5	55~81.5	48~81.5	58~81.5	51~81.5
各ブーム段の伸長状態(伸長割合%)																																	
2段目ブーム	0	0	0	46	0	0	0	92	46	0	0	0	92	46	0	0	92	46	0	92	92	0	92	46	0	92	92	0	92	92	46	92	100
3段目ブーム	0	46	0	46	92	0	0	46	92	46	0	0	92	46	46	0	46	46	0	92	46	0	92	92	46	92	92	92	92	92	92	92	100
4段目ブーム	0	0	0	0	0	0	0	0	0	46	46	0	0	46	46	0	46	46	46	92	46	92	46	46	92	92	46	92	92	92	92	92	100
5段目ブーム	0	0	0	0	0	46	0	0	0	46	46	46	0	46	46	92	46	46	92	0	46	92	46	46	92	92	46	92	92	46	92	92	100
6段目ブーム	0	0	46	0	0	46	92	0	0	0	46	92	0	0	46	92	0	46	92	0	46	92	46	92	92	0	92	92	46	92	92	92	100
標準フック	180t	180t	80t	180t		80t		180t		80t			180t	80t			80t			80t			80t			80t			80t			80t	80t
フック質量	2100kg	2100kg	1360kg	2100kg		1360kg		2100kg		1360kg			2100kg	1360kg			1360kg			1360kg			1360kg			1360kg			1360kg			1360kg	1360kg
標準巻掛本数	14	14	7	13		7		11		7			9	7		6	7		6	7		5	6		5	6		5	5		4	4	3

注）カウンタウエイト30t、アウトリガ張出幅5.7m

ESPブーム

■K性能

6段ESPブーム

単位：t

性能ブロック	1	8	1	8	9	2	1	8	9	12	2	1	9	12	2	1	12	2	1	10	2	1	3	4	1	11	4	1	5	6	1	1	7
性能番号	1	23	2	24	26	12	3	25	27	31	13	4	28	32	14	5	33	15	6	29	16	7	17	18	8	30	19	9	20	21	10	11	22
ブーム長さ(m)	13.9	18.2	18.2	22.4	22.4	22.4	22.4	26.7	26.7	26.7	26.7	26.7	30.9	30.9	30.9	30.9	35.2	35.2	35.2	39.4	39.4	39.4	43.7	43.7	43.7	47.9	47.9	47.9	52.2	52.2	52.2	56.4	60.0
作業半径(m)																																	
3.0	160.0	160.0	70.0																														
3.5	160.0	160.0	70.0																														
4.0	160.0	160.0	70.0	150.0	150.0	70.0	70.0																										
4.5	157.5	158.0	70.0	150.0	150.0	70.0	67.5																										
5.0	139.8	140.3	70.0	139.5	140.1	70.0	63.2	130.0	130.0	80.0	70.0	68.9																					
6.0	98.9	99.7	70.0	98.3	99.3	70.0	55.9	97.0	98.9	80.0	70.0	60.6	97.8	80.0	70.0	55.4																	
7.0	71.1	71.8	70.0	70.6	71.4	70.0	50.1	69.4	71.1	75.6	70.0	54.0	70.1	74.2	70.0	49.2	72.8	70.0	54.0														
8.0	54.4	54.9	58.6	53.8	54.6	60.2	45.4	52.8	54.3	58.4	60.5	48.7	53.4	57.1	59.9	44.1	55.8	58.6	48.7	55.3	57.3	52.3											
9.0	43.3	43.7	47.1	42.7	43.4	48.6	41.5	41.6	43.1	46.9	48.9	44.3	42.2	45.7	48.3	39.9	44.5	47.1	44.3	44.0	45.8	47.9	45.9	48.2	50.4								
10.0	35.4	35.6	38.9	34.6	35.3	40.3	38.1	33.7	35.0	38.6	40.5	40.5	34.2	37.5	40.0	36.4	36.4	38.9	40.6	35.9	37.7	42.1	37.7	39.9	42.0	37.9	39.0	41.3					
11.0	28.3	28.4	32.3	27.2	28.0	34.0	34.1	26.0	27.7	32.1	34.3	35.4	26.7	30.7	33.8	33.4	29.3	32.4	35.9	28.8	30.9	35.8	30.9	33.6	35.7	31.2	32.6	35.0	32.5	32.8	34.6		
12.0	22.8	22.7	26.3	21.5	22.3	28.0	28.1	20.4	22.0	26.1	28.3	29.6	21.0	24.8	27.7	29.8	23.5	26.3	30.2	23.0	25.0	30.0	25.0	27.5	29.9	25.2	26.5	29.1	26.5	26.8	28.6	27.6	
14.0		15.1	18.3	14.0	14.7	19.8	19.9	12.9	14.3	18.0	20.0	21.2	13.4	16.9	19.5	21.4	15.7	18.3	21.8	15.2	17.0	21.6	17.0	19.3	21.5	17.2	18.4	20.8	18.4	18.6	20.3	19.4	19.4
16.0		10.3	13.2	9.1	9.8	14.5	14.7	8.1	9.4	12.9	14.8	15.9	8.6	11.8	14.3	16.1	10.7	13.1	16.4	10.2	11.9	16.2	11.9	14.1	16.1	12.1	13.2	15.4	13.2	13.4	15.0	14.1	14.1
18.0				5.8	6.5	10.9	11.0	4.8	6.1	9.3	11.1	12.2		8.3	10.6	12.3	7.2	9.5	12.7	6.8	8.4	12.5	8.4	10.4	12.4	8.6	9.6	11.7	9.6	9.8	11.3	10.4	10.5
20.0				3.3	4.1	8.3	8.4		3.5	6.7	8.5	9.5		5.7	8.0	9.6		6.9	9.9		5.8	9.7		7.7	9.6		6.9	9.0	6.9	7.1	8.6	7.7	7.8
22.0										4.8	6.5	7.5		3.8	5.9	7.6		4.9	7.8			7.6		5.7	7.5			6.9			6.5		
24.0										3.2	4.9	5.9			4.4	5.9		3.3	6.2			6.0		4.1	5.8			5.3			4.8		
26.0															3.1	4.7			4.9			4.6			4.5			3.9					
28.0																3.7			3.8			3.5			3.4								
30.0																			2.9			2.6											
ピン無最大荷重	69.0	60.0	63.0	56.0	34.0	62.0	38.0	40.0	56.0	57.0	60.0	63.0	40.0	54.0	58.0	39.0	40.0	55.0	54.0	35.0	42.0	37.0	35.0	30.0	50.4	36.0	39.0	35.0	32.5	32.8	34.6	27.6	19.4
θ(°)	0~81.5	0~81.5	0~81.5	4~81.5	3~81.5	0~81.5	0~81.5	43~81.5	37~81.5	4~81.5	0~81.5	0~81.5	54~81.5	38~81.5	14~81.5	0~81.5	55~81.5	44~81.5	4~81.5	62~81.5	57~81.5	35~81.5	62~81.5	55~81.5	46~81.5	65~81.5	63~81.5	56~81.5	66~81.5	66~81.5	61~81.5	67~81.5	70~81.5
各ブーム段の伸長状態(伸長割合%)																																	
2段目ブーム	0	0	0	46	0	0	0	92	46	0	0	0	92	46	0	0	92	46	0	92	92	0	92	46	0	92	92	0	92	92	46	92	100
3段目ブーム	0	46	0	46	92	0	0	46	92	46	0	0	92	46	46	0	46	46	0	92	46	0	92	92	46	92	92	92	92	92	92	92	100
4段目ブーム	0	0	0	0	0	0	0	0	0	46	46	0	0	46	46	0	46	46	46	92	46	92	46	46	92	92	46	92	92	92	92	92	100
5段目ブーム	0	0	0	0	0	46	0	0	0	46	46	46	0	46	46	92	46	46	92	0	46	92	46	46	92	92	46	92	92	46	92	92	100
6段目ブーム	0	0	46	0	0	46	92	0	0	0	46	92	0	0	46	92	0	46	92	0	46	92	46	92	92	0	92	92	46	92	92	92	100
標準フック	180t	180t	80t	180t		80t		180t		80t			180t	80t			80t			80t			80t			80t			80t			80t	80t
フック質量	2100kg	2100kg	1360kg	2100kg		1360kg		2100kg		1360kg			2100kg	1360kg			1360kg			1360kg			1360kg			1360kg			1360kg			1360kg	1360kg
標準巻掛本数	14	14	7	13		7		11		7			9	7		6	7		6	7		5	6		5	6		5	5		4	4	3

注）カウンタウエイト0t、アウトリガ張出幅8.7m

■L性能

6段ESPブーム

単位：t

性能ブロック	1	8	1	8	9	2	1	8	9	12	2	1	9	12	2	1	12	2	1	10	2	1	3	4	1	11	4	1	5	6	1	1
性能番号	1	23	2	24	26	12	3	25	27	31	13	4	28	32	14	5	33	15	6	29	16	7	17	18	8	30	19	9	20	21	10	11
ブーム長さ(m)	13.9	18.2	18.2	22.4	22.4	22.4	22.4	26.7	26.7	26.7	26.7	26.7	30.9	30.9	30.9	30.9	35.2	35.2	35.2	39.4	39.4	39.4	43.7	43.7	43.7	47.9	47.9	47.9	52.2	52.2	52.2	56.4
作業半径(m)																																
3.0	160.0	160.0	70.0																													
3.5	160.0	160.0	70.0																													
4.0	144.2	144.7	70.0	144.0	144.5	70.0	70.0																									
4.5	107.3	108.6	70.0	106.8	108.0	70.0	67.5																									
5.0	79.3	80.3	70.0	78.8	79.9	70.0	63.2	77.2	79.4	80.0	70.0	68.9																				
6.0	50.0	50.7	55.1	49.5	50.3	57.0	55.9	48.2	50.0	54.9	57.4	58.9	48.9	53.4	56.7	55.4																
7.0	34.8	35.4	39.3	34.3	35.1	40.9	41.0	33.2	34.8	39.0	41.2	42.6	33.8	37.7	40.6	42.8	36.4	39.3	43.3													
8.0	25.6	26.0	29.5	25.0	25.7	31.1	31.2	24.0	25.4	29.3	31.4	32.6	24.6	28.2	30.8	32.8	26.9	29.6	33.2	26.4	28.3	33.0										
9.0	19.4	19.7	23.0	18.8	19.4	24.4	24.5	17.8	19.1	22.8	24.7	25.8	18.3	21.7	24.2	26.0	20.5	23.0	26.4	20.1	21.8	26.3	21.8	24.1	26.2							
10.0	14.9	15.2	18.3	14.3	14.9	19.7	19.8	13.3	14.6	18.1	19.9	21.0	13.8	17.0	19.4	21.2	15.9	18.3	21.6	15.5	17.1	21.4	17.2	19.3	21.3	17.4	18.5	20.7				
11.0	11.7	11.8	14.7	10.9	11.5	16.1	16.2	9.9	11.2	14.5	16.3	17.4	10.4	13.5	15.8	17.5	12.4	14.8	17.9	12.0	13.6	17.7	13.7	15.7	17.6	13.9	14.9	17.0	14.9	15.1	16.6	
12.0	9.2	9.1	12.0	8.2	8.8	13.2	13.3		8.6	11.8	13.5	14.5		10.8	13.0	14.7	9.7	12.0	15.0		10.9	14.8	10.9	12.9	14.8		12.1	14.2	12.1	12.3	13.8	12.9
14.0		5.3	8.0		5.0	9.2	9.3			7.7	9.4	10.3		6.8	8.9	10.5		7.9	10.8			10.7		8.8	10.6			10.0			9.6	
16.0			5.2			6.3	6.4			4.9	6.5	7.5			6.1	7.6		5.1	7.9			7.7			7.7			7.1				
18.0						4.3	4.4			2.9	4.5	5.4			4.0	5.5			5.8			5.6			5.5							
20.0						2.8	2.9				2.9	3.8				3.9			4.2			4.0										
22.0												2.6				2.7			2.9													
ピン無最大荷重	69.0	60.0	63.0	56.0	34.0	62.0	38.0	40.0	56.0	57.0	60.0	63.0	40.0	53.4	56.7	39.0	36.4	39.3	43.3	26.4	28.3	33.0	21.8	24.1	26.2	17.4	18.5	20.7	14.9	15.1	16.6	12.9
θ(°)	0~81.5	14~81.5	0~81.5	50~81.5	46~81.5	4~81.5	4~81.5	53~81.5	60~81.5	44~81.5	32~81.5	19~81.5	67~81.5	59~81.5	49~81.5	38~81.5	69~81.5	62~81.5	49~81.5	73~81.5	70~81.5	59~81.5	73~81.5	68~81.5	63~81.5	76~81.5	72~81.5	68~81.5	76~81.5	76~81.5	72~81.5	76~81.5
各ブーム段の伸長状態(伸長割合%)																																
2段目ブーム	0	0	0	46	0	0	0	92	46	0	0	0	92	46	0	0	92	46	0	92	92	0	92	46	0	92	92	0	92	92	46	92
3段目ブーム	0	46	0	46	92	0	0	46	92	46	0	0	92	46	46	0	46	46	0	92	46	0	92	92	46	92	92	92	92	92	92	92
4段目ブーム	0	0	0	0	0	0	0	0	0	46	46	0	0	46	46	0	46	46	46	92	46	92	46	46	92	92	46	92	92	92	92	92
5段目ブーム	0	0	0	0	0	46	0	0	0	46	46	46	0	46	46	92	46	46	92	0	46	92	46	46	92	92	46	92	92	46	92	92
6段目ブーム	0	0	46	0	0	46	92	0	0	0	46	92	0	0	46	92	0	46	92	0	46	92	46	92	92	0	92	92	46	92	92	92
標準フック	180t	180t	80t	180t		80t		180t		80t			180t	80t			80t			80t			80t			80t			80t			80t
フック質量	2100kg	2100kg	1360kg	2100kg		1360kg		2100kg		1360kg			2100kg	1360kg			1360kg			1360kg			1360kg			1360kg			1360kg			1360kg
標準巻掛本数	14	14	7	13		7		11		7			9	7		6	7		6	7		5	6		5	6		5	5		4	4

注）カウンタウエイト0t、アウトリガ張出幅8.0m又は、カウンタウエイト0t、アウトリガ張出幅6.8m又は、カウンタウエイト0t、アウトリガ張出幅5.7m

■M性能

6段ＥＳＰブーム　単位：t

性能ブロック	1		
性能番号	1	2	3
ブーム長さ(m) / 作業半径(m)	13.9	18.2	22.4
3.0	25.0	25.0	
3.5	25.0	25.0	
4.0	25.0	25.0	25.0
4.5	25.0	25.0	25.0
5.0	25.0	25.0	25.0
6.0	25.0	25.0	25.0
7.0	25.0	25.0	25.0
8.0	25.0	25.0	25.0
9.0	25.0	25.0	25.0
10.0	25.0	25.0	25.0
11.0	25.0	25.0	25.0
12.0	22.1	25.0	25.0
14.0		17.8	19.4
16.0		12.8	14.3
18.0			10.7
20.0			8.2
ピン無最大荷重	25.0	25.0	25.0
θ(°)	0~81.5	0~81.5	0~81.5
各ブーム段の伸長状態（伸長割合%）			
2段目ブーム	0	0	0
3段目ブーム	0	0	0
4段目ブーム	0	0	0
5段目ブーム	0	0	0
6段目ブーム	0	46	92
標準フック	80t		
フック質量	1360kg		
標準巻掛本数	7		

注）カウンタウエイト 0t、アウトリガ張出幅 2.7m
（前方・後方）

■N性能

6段ＥＳＰブーム　単位：t

性能ブロック	1		
性能番号	1	2	3
ブーム長さ(m) / 作業半径(m)	13.9	18.2	22.4
3.0	25.0	25.0	
3.5	25.0	25.0	
4.0	25.0	25.0	25.0
4.5	22.5	25.0	25.0
5.0	17.6	21.5	22.9
6.0	11.1	14.5	15.9
7.0	6.8	10.1	11.4
8.0	3.9	6.9	8.2
9.0		4.6	5.9
10.0			4.1
ピン無最大荷重	25.0	25.0	25.0
θ(°)	47~81.5	55~81.5	61~81.5
各ブーム段の伸長状態（伸長割合%）			
2段目ブーム	0	0	0
3段目ブーム	0	0	0
4段目ブーム	0	0	0
5段目ブーム	0	0	0
6段目ブーム	0	46	92
標準フック	80t		
フック質量	1360kg		
標準巻掛本数	7		

注）カウンタウエイト 0t、アウトリガ張出幅 2.7m
（側方）

■ＦＡ性能

30.9mブーム+1.7m+フルオートラフィングジブ

単位：t

ジブ長さ	10.3m					17.2m					24.1m					31.0m				
作業半径	オフセット					オフセット					オフセット					オフセット				
(m)	5°	15°	30°	45°	60°	5°	15°	30°	45°	60°	5°	15°	30°	45°	60°	5°	15°	30°	45°	60°
8.0	41.8																			
9.0	41.8					16.7														
10.0	41.8	41.8				16.7														
11.0	41.8	41.7				16.7														
12.0	41.8	40.0	33.2			16.7	16.7				16.7									
14.0	41.8	37.0	31.5	27.7	24.2	16.7	16.7				16.7					10.9				
16.0	38.9	34.4	30.0	26.7	23.9	16.7	16.7	16.7			16.7	15.3				10.9				
18.0	35.2	32.2	28.7	25.8	23.6	16.7	16.7	16.7	16.3		16.7	14.5				10.9				
20.0	31.2	30.3	27.6	24.9	23.4	16.7	16.7	16.7	15.6	13.8	15.9	13.8				10.9	10.1			
22.0	27.8	28.5	26.5	24.0	23.3	16.7	16.7	16.7	15.0	13.5	15.0	13.2	11.2			10.9	9.5			
24.0	24.8	25.4	25.2	23.3		16.7	16.7	16.5	14.4	13.3	14.3	12.6	10.7			10.5	8.9			
26.0	22.1	22.7	23.3	22.7		16.7	16.7	15.7	13.9	13.1	13.6	12.1	10.3	9.0		9.8	8.4	6.8		
28.0	19.6	20.1	20.7	21.0		16.7	16.3	15.0	13.5	12.8	12.9	11.7	9.9	8.7	8.0	9.2	7.9	6.5		
30.0	17.2	17.7	18.3			16.1	15.5	14.3	13.1		12.4	11.1	9.5	8.5	7.9	8.6	7.5	6.2		
32.0	14.9	15.4	15.9			15.1	14.8	13.7	12.8		11.6	10.6	9.2	8.3	7.8	8.1	7.1	6.0	5.2	
34.0	12.6	13.1	13.5			14.2	14.1	13.2	12.5		10.9	10.2	8.9	8.1	7.7	7.6	6.7	5.7	5.0	4.5
36.0	10.2	10.7				12.8	13.4	12.8	12.3		10.3	9.7	8.6	8.0		7.2	6.4	5.5	4.9	4.4
38.0	7.4	7.8				11.3	11.9	12.4			9.7	9.4	8.4	7.8		6.8	6.1	5.3	4.7	4.4
40.0	3.6					9.8	10.4	11.0			9.1	9.0	8.2	7.7		6.5	5.9	5.1	4.6	4.3
42.0						8.1	8.8	9.3			8.6	8.7	8.0	7.7		6.2	5.6	5.0	4.5	4.2
44.0						6.3	7.0				8.2	8.4	7.8			5.9	5.4	4.8	4.4	
46.0						4.0	4.6				7.8	8.1	7.7			5.6	5.2	4.7	4.3	
48.0											7.0	7.8	7.6			5.4	5.0	4.5	4.3	
50.0											5.6	6.4				5.2	4.8	4.4		
55.0																4.7	4.4	4.2		
60.0																2.0	2.8			
θ (°)	15～81.5	26～81.5	39～81.5	54～81.5	66～81.5	20～81.5	22～81.5	37～81.5	52～81.5	68～81.5	29～81.5	33～81.5	41～81.5	55～81.5	70～81.5	21～81.5	26～81.5	43～81.5	58～81.5	70～81.5
標準フック	80t					25t										12.5t				
フック質量	1360kg					1140kg										490kg				
標準巻掛本数	4					2										1				

注）カウンタウエイト 105t、アウトリガ張出幅 8.7m

■ＦＡ性能

35.2mブーム+1.7m+フルオートラフィングジブ

単位：t

ジブ長さ	10.3m					17.2m					24.1m					31.0m				
作業半径	オフセット					オフセット					オフセット					オフセット				
(m)	5°	15°	30°	45°	60°	5°	15°	30°	45°	60°	5°	15°	30°	45°	60°	5°	15°	30°	45°	60°
9.0	41.8																			
10.0	41.8					16.7														
11.0	41.8	41.8				16.7														
12.0	41.8	41.5				16.7														
14.0	41.8	38.5	32.2	28.0		16.7	16.7				16.7									
16.0	38.8	36.0	30.8	27.0	23.9	16.7	16.7				16.7					10.9				
18.0	34.3	33.8	29.5	26.2	23.7	16.7	16.7	16.7			16.7	14.7				10.9				
20.0	30.5	31.1	28.4	25.4	23.5	16.7	16.7	16.7	15.8		16.4	14.1				10.9				
22.0	27.2	27.8	27.4	24.5	23.4	16.7	16.7	16.7	15.2	13.6	15.6	13.5	11.3			10.9	9.7			
24.0	24.3	24.8	24.9	23.8		16.7	16.7	16.7	14.7	13.4	14.8	12.9	10.9			10.9	9.1			
26.0	21.7	22.1	22.3	22.5		16.7	16.7	16.2	14.2	13.2	14.1	12.4	10.4	9.0		10.2	8.6	6.9		
28.0	19.3	19.6	19.9	20.1		16.7	16.7	15.5	13.8	13.0	13.5	12.0	10.1	8.8	8.0	9.5	8.1	6.6		
30.0	17.0	17.3	17.7	17.9		16.7	16.4	14.8	13.4	12.8	12.9	11.5	9.7	8.6	7.9	9.0	7.7	6.3		
32.0	14.9	15.2	15.6	15.9		15.5	15.6	14.3	13.0		12.4	11.0	9.4	8.4	7.8	8.4	7.3	6.1	5.2	
34.0	13.1	13.4	13.7			14.0	14.4	13.7	12.7		11.7	10.5	9.1	8.2	7.7	8.0	7.0	5.8	5.1	
36.0	11.2	11.7	12.0			12.6	13.0	13.3	12.5		11.0	10.1	8.8	8.0	7.7	7.6	6.7	5.6	4.9	4.5
38.0	9.3	9.7	10.0			11.3	11.7	12.0	12.3		10.4	9.7	8.6	7.9		7.2	6.4	5.4	4.8	4.4
40.0	7.2	7.6				10.0	10.5	10.8			9.8	9.4	8.4	7.8		6.8	6.1	5.3	4.7	4.3
42.0	4.9	5.2				8.7	9.3	9.7			9.3	9.1	8.2	7.7		6.5	5.9	5.1	4.6	4.3
44.0						7.4	7.9	8.4			8.8	8.8	8.0	7.6		6.2	5.6	4.9	4.5	
46.0						5.9	6.5				7.9	8.3	7.9			5.9	5.4	4.8	4.4	
48.0						4.3	4.9				7.1	7.5	7.7			5.7	5.2	4.7	4.3	
50.0						2.3	2.9				6.2	6.7	7.1			5.4	5.0	4.5	4.2	
55.0											3.0	3.8				4.9	4.6	4.3		
60.0																3.2	3.9			
θ (°)	25～81.5	26～81.5	38～81.5	51～81.5	69～81.5	21～81.5	22～81.5	41～81.5	54～81.5	67～81.5	27～81.5	30～81.5	44～81.5	57～81.5	70～81.5	32～81.5	36～81.5	49～81.5	60～81.5	72～81.5
標準フック	80t					25t										12.5t				
フック質量	1360kg					1140kg										490kg				
標準巻掛本数	4					2										1				

注）カウンタウエイト 105t、アウトリガ張出幅 8.7m

フルオートラフィングジブ

■ＦＡ性能

39.4mブーム+1.7m+フルオートラフィングジブ

単位：t

ジブ長さ	10.3m					17.2m					24.1m					31.0m				
作業半径	オフセット					オフセット					オフセット					オフセット				
(m)	5°	15°	30°	45°	60°	5°	15°	30°	45°	60°	5°	15°	30°	45°	60°	5°	15°	30°	45°	60°
10.0	38.7																			
11.0	38.7					16.7														
12.0	38.7	38.7				16.7														
14.0	38.7	38.7	32.8			16.7					16.7									
16.0	36.9	34.7	31.4	27.3		16.7	16.7				16.7					10.7				
18.0	32.7	30.9	29.1	26.5	23.7	16.7	16.7	16.7			16.7	15.2				10.7				
20.0	29.1	27.7	26.3	25.4	23.5	16.7	16.7	16.7			16.7	14.6				10.7				
22.0	25.6	25.0	23.9	23.3	23.1	16.7	16.7	16.7	15.4		16.0	14.1				10.7	9.8			
24.0	22.7	22.6	21.8	21.3	21.3	16.7	16.7	16.7	14.9	13.4	15.3	13.6	11.0			10.7	9.3			
26.0	20.2	20.2	19.9	19.6		16.7	16.7	16.6	14.4	13.3	14.7	13.0	10.6			10.5	8.8			
28.0	17.7	18.0	18.2	18.1		16.7	16.6	15.9	14.0	13.0	14.1	12.4	10.2	8.8		9.9	8.3			
30.0	15.6	15.9	16.2	16.5		15.6	15.2	14.7	13.6	12.9	13.6	11.8	9.9	8.6		9.3	7.9	6.4		
32.0	13.7	14.0	14.3	14.6		14.3	14.0	13.6	13.3		13.0	11.3	9.6	8.4	7.8	8.8	7.5	6.2		
34.0	12.0	12.3	12.6	12.8		12.8	12.9	12.6	12.5		12.3	10.9	9.3	8.3	7.7	8.3	7.2	5.9	5.1	
36.0	10.5	10.8	11.1			11.4	11.8	11.7	11.6		11.5	10.4	9.0	8.1	7.7	7.9	6.9	5.7	5.0	
38.0	9.0	9.3	9.7			10.2	10.5	10.8	10.8		10.6	10.1	8.8	8.0	7.6	7.5	6.6	5.5	4.8	4.4
40.0	7.7	8.0	8.3			9.0	9.4	9.8	10.1		9.7	9.6	8.5	7.9		7.2	6.3	5.4	4.7	4.3
42.0	6.5	6.8	7.0			8.0	8.3	8.7			8.7	8.9	8.3	7.7		6.8	6.1	5.2	4.6	4.3
44.0	4.7	5.1				7.0	7.3	7.7			7.8	8.2	8.2	7.7		6.5	5.8	5.0	4.5	4.2
46.0	2.6	3.0				6.1	6.4	6.8			7.0	7.4	7.6	7.6		6.2	5.6	4.9	4.4	
48.0						5.2	5.6	5.9			6.2	6.6	7.1			6.0	5.4	4.8	4.3	
50.0						4.0	4.5				5.5	5.8	6.3			5.7	5.2	4.6	4.3	
55.0											3.8	4.2	4.6			4.6	4.8	4.4		
60.0																3.3	3.6	4.1		
65.0																1.5	2.1			
θ（°）	25～81.5	26～81.5	37～81.5	53～81.5	68～81.5	32～81.5	34～81.5	40～81.5	55～81.5	70～81.5	35～81.5	38～81.5	41～81.5	58～81.5	69～81.5	30～81.5	34～81.5	47～81.5	63～81.5	72～81.5
標準フック	80t					25t										12.5t				
フック質量	1360kg					1140kg										490kg				
標準巻掛本数	4					2										1				

注）カウンタウエイト105t、アウトリガ張出幅8.7m

■ＦＡ性能

43.7mブーム+1.7m+フルオートラフィングジブ

単位：t

ジブ長さ	10.3m					17.2m					24.1m					31.0m				
作業半径	オフセット					オフセット					オフセット					オフセット				
(m)	5°	15°	30°	45°	60°	5°	15°	30°	45°	60°	5°	15°	30°	45°	60°	5°	15°	30°	45°	60°
11.0	31.3																			
12.0	31.3					16.7														
14.0	31.3	31.3				16.7														
16.0	31.3	31.0	28.4			16.7	16.7				14.6									
18.0	28.9	27.7	25.7	24.4	23.8	16.7	16.7				14.6					9.5				
20.0	25.5	24.6	23.3	22.3	21.9	16.7	16.7	16.7			14.6	14.4				9.5				
22.0	22.7	22.0	21.3	20.5	20.3	16.7	16.7	16.7			14.6	13.8				9.5				
24.0	20.2	19.7	19.2	18.9	18.7	16.7	16.7	16.3	15.0	13.5	14.6	13.3				9.5	9.4			
26.0	18.1	17.7	17.4	17.3	17.3	16.7	16.1	15.1	14.4	13.3	14.6	12.8	10.7			9.5	8.9			
28.0	16.3	16.0	15.8	15.7		15.1	14.7	13.9	13.4	13.1	14.1	12.4	10.3	8.9		9.5	8.5			
30.0	14.5	14.4	14.3	14.3		13.7	13.4	12.9	12.5	12.3	13.0	12.0	10.0	8.7		9.5	8.1	6.5		
32.0	12.7	13.0	13.0	13.0		12.4	12.2	11.9	11.6	11.6	11.9	11.5	9.7	8.5	7.8	9.0	7.7	6.2		
34.0	11.1	11.4	11.8	11.8		11.2	11.1	11.1	10.8		10.9	10.6	9.4	8.3	7.7	8.6	7.4	6.0	5.1	
36.0	9.6	9.9	10.3	10.5		10.2	10.1	10.1	10.1		9.9	9.8	9.1	8.2	7.7	8.1	7.0	5.8	5.0	
38.0	8.3	8.6	8.9			9.3	9.3	9.3	9.4		9.0	9.0	8.7	8.0	7.6	7.8	6.8	5.6	4.9	4.4
40.0	7.1	7.4	7.7			8.2	8.4	8.5	8.6		8.3	8.3	8.1	7.9		7.4	6.5	5.4	4.8	4.3
42.0	6.1	6.3	6.6			7.2	7.6	7.8	7.9		7.5	7.6	7.6	7.5		7.1	6.2	5.3	4.7	4.3
44.0	5.1	5.3	5.5			6.3	6.7	7.1	7.2		6.9	7.0	7.0	7.0		6.7	6.0	5.1	4.6	4.2
46.0	4.1	4.3				5.4	5.8	6.2			6.3	6.4	6.5	6.6		6.1	5.8	5.0	4.5	4.2
48.0	2.8	3.1				4.7	5.0	5.4			5.6	5.8	6.0	6.1		5.6	5.6	4.9	4.4	
50.0						3.9	4.2	4.6			4.9	5.2	5.5	5.6		5.1	5.2	4.7	4.3	
55.0							2.3				3.3	3.7	4.1			4.0	4.2	4.3	4.2	
60.0												2.3				2.8	3.2	3.5		
65.0																1.8	2.1	2.4		
θ（°）	30～81.5	32～81.5	40～81.5	54～81.5	68～81.5	39～81.5	32～81.5	43～81.5	53～81.5	70～81.5	41～81.5	37～81.5	48～81.5	56～81.5	72～81.5	37～81.5	41～81.5	45～81.5	61～81.5	72～81.5
標準フック	80t					25t										12.5t				
フック質量	1360kg					1140kg										490kg				
標準巻掛本数	4					2										1				

注）カウンタウエイト105t、アウトリガ張出幅8.7m

■ＦＡ性能

47.9mブーム+1.7m+フルオートラフィングジブ

単位：t

ジブ長さ	10.3m					17.2m					24.1m					31.0m				
作業半径	オフセット					オフセット					オフセット					オフセット				
(m)	5°	15°	30°	45°	60°	5°	15°	30°	45°	60°	5°	15°	30°	45°	60°	5°	15°	30°	45°	60°
12.0	25.8																			
14.0	25.8	25.8				16.7														
16.0	25.8	25.8	25.0			16.7					13.0									
18.0	25.8	24.6	22.9	21.2		16.7	16.7				13.0					8.5				
20.0	22.9	21.9	20.8	19.6	18.9	16.7	16.7				13.0					8.5				
22.0	20.2	19.6	18.7	18.2	17.7	16.7	16.7	15.0			13.0	13.0				8.5				
24.0	17.8	17.5	16.9	16.6	16.5	16.4	15.5	14.0	12.8		13.0	13.0				8.5	8.5			
26.0	15.8	15.6	15.3	15.1	15.1	14.8	14.2	13.0	12.0	11.4	13.0	12.3				8.5	8.5			
28.0	14.0	13.9	13.8	13.7	13.8	13.4	12.9	12.1	11.3	10.8	12.2	11.4	10.1			8.5	8.5			
30.0	12.5	12.4	12.4	12.5		12.1	11.7	11.2	10.6	10.3	11.1	10.5	9.5			8.5	8.3			
32.0	11.1	11.1	11.1	11.2		10.8	10.7	10.3	9.9	9.7	10.2	9.7	8.9	8.1		8.5	7.9	6.3		
34.0	9.8	9.9	9.9	10.1		9.7	9.7	9.5	9.2	9.1	9.3	8.9	8.3	7.7	7.3	8.4	7.6	6.1		
36.0	8.7	8.8	8.9	9.0		8.7	8.8	8.7	8.6		8.6	8.3	7.8	7.3	7.0	7.7	7.2	5.9		
38.0	7.6	7.8	7.9	8.0		7.8	7.9	8.0	8.0		7.8	7.6	7.3	6.9	6.7	7.1	6.8	5.7	4.9	
40.0	6.4	6.7	7.0	7.1		7.0	7.1	7.3	7.3		7.0	7.1	6.7	6.5	6.4	6.5	6.3	5.5	4.8	
42.0	5.4	5.6	6.0			6.2	6.3	6.5	6.7		6.3	6.4	6.2	6.1		6.0	5.8	5.4	4.7	4.3
44.0	4.4	4.7	5.0			5.5	5.7	5.9	6.1		5.7	5.9	5.8	5.7		5.5	5.4	5.1	4.6	4.2
46.0	3.6	3.8	4.0			4.8	5.0	5.2	5.4		5.1	5.3	5.3	5.3		5.0	5.0	4.8	4.5	4.2
48.0	2.8	3.0	3.2			4.1	4.4	4.7			4.6	4.7	4.9	4.9		4.6	4.6	4.5	4.3	
50.0						3.4	3.7	4.1			4.0	4.2	4.4	4.6		4.2	4.3	4.2	4.0	
55.0							2.1	2.4			2.8	3.1	3.3			3.2	3.3	3.4	3.5	
60.0													2.3			2.3	2.5	2.7		
65.0																	1.6	1.9		
θ（°）	37～81.5	39～81.5	40～81.5	53～81.5	68～81.5	44～81.5	39～81.5	41～81.5	55～81.5	70～81.5	46～81.5	48～81.5	46～81.5	60～81.5	71～81.5	47～81.5	45～81.5	50～81.5	63～81.5	73～81.5
標準フック	80t					25t										12.5t				
フック質量	1360kg					1140kg										490kg				
標準巻掛本数	4					2										1				

注）カウンタウエイト 105t、アウトリガ張出幅 8.7m

■ＦＡ性能

60.0mブーム+1.7m+フルオートラフィングジブ

単位：t

ジブ長さ	10.3m					17.2m					24.1m					31.0m				
作業半径	オフセット					オフセット					オフセット					オフセット				
(m)	5°	15°	30°	45°	60°	5°	15°	30°	45°	60°	5°	15°	30°	45°	60°	5°	15°	30°	45°	60°
16.0	12.0																			
18.0	12.0	12.0				8.0														
20.0	12.0	12.0	12.0			8.0					7.1									
22.0	12.0	11.3	10.7	10.2	9.9	8.0	8.0				7.1					5.7				
24.0	10.4	9.9	9.4	9.1	9.1	8.0	8.0	7.1			7.1	6.7				5.7				
26.0	9.1	8.7	8.3	8.1	8.1	8.0	7.7	6.6			7.1	6.1				5.7				
28.0	7.9	7.6	7.3	7.2	7.3	7.7	7.1	6.1	5.5		6.5	5.6				5.3	4.4			
30.0	6.9	6.7	6.5	6.4	6.4	6.8	6.5	5.7	5.2	5.0	5.8	5.1	4.2			4.8	4.0			
32.0	5.9	5.8	5.7	5.6	5.7	5.9	5.7	5.3	4.9	4.7	5.3	4.7	3.9			4.3	3.7			
34.0	5.1	5.0	4.9	4.9		5.1	5.0	4.9	4.5	4.5	4.8	4.3	3.6	3.3		3.9	3.3			
36.0	4.4	4.3	4.3	4.3		4.5	4.4	4.3	4.3	4.2	4.3	3.9	3.4	3.1	2.9	3.5	3.0	2.5		
38.0	3.7	3.7	3.6	3.7		3.8	3.8	3.8	3.8	3.9	3.7	3.5	3.1	2.9	2.8	3.1	2.7	2.3		
40.0	3.1	3.1	3.1	3.1		3.3	3.3	3.3	3.3	3.4	3.2	3.2	2.9	2.7	2.7	2.8	2.5	2.1	1.9	
42.0	2.5	2.5	2.5	2.6		2.8	2.8	2.8	2.9		2.8	2.8	2.6	2.5	2.5	2.5	2.2	1.9	1.7	
44.0	2.0	2.0	2.1	2.1		2.3	2.3	2.4	2.5		2.3	2.4	2.4	2.3	2.4	2.3	2.0	1.8	1.6	1.6
46.0	1.5	1.5	1.6	1.7		1.8	1.9	2.0	2.1		1.9	2.0	2.1	2.2	2.2	1.9	1.8	1.6	1.5	1.5
48.0							1.5	1.6	1.7		1.6	1.7	1.8	1.9		1.6	1.6			
50.0													1.5	1.6						
θ（°）	53～81.5	55～81.5	56～81.5	56～81.5	70～81.5	58～81.5	59～81.5	61～81.5	63～81.5	70～81.5	61～81.5	64～81.5	66～81.5	68～81.5	72～81.5	65～81.5	68～81.5	73～81.5	76～81.5	78～81.5
標準フック	12.5t																			
フック質量	490kg																			
標準巻掛本数	1																			

注）カウンタウエイト 105t、アウトリガ張出幅 8.7m

フルオートラフィングジブ

■ＦＢ性能

30.9mブーム+1.7m+フルオートラフィングジブ

単位：t

ジブ長さ	10.3m					17.2m					24.1m					31.0m				
作業半径	オフセット					オフセット					オフセット					オフセット				
(m)	5°	15°	30°	45°	60°	5°	15°	30°	45°	60°	5°	15°	30°	45°	60°	5°	15°	30°	45°	60°
8.0	41.8																			
9.0	41.8					16.7														
10.0	41.8	41.8				16.7														
11.0	41.8	41.7				16.7														
12.0	41.8	40.0	33.2			16.7	16.7				16.7									
14.0	41.8	37.0	31.5	27.7	24.2	16.7	16.7				16.7					10.9				
16.0	38.9	34.4	30.0	26.7	23.9	16.7	16.7	16.7			16.7	15.3				10.9				
18.0	35.2	32.2	28.7	25.8	23.6	16.7	16.7	16.7	16.3		16.7	14.5				10.9				
20.0	31.2	30.3	27.6	24.9	23.4	16.7	16.7	16.7	15.6	13.8	15.9	13.8				10.9	10.1			
22.0	27.8	28.5	26.5	24.0	23.3	16.7	16.7	16.7	15.0	13.5	15.0	13.2	11.2			10.9	9.5			
24.0	24.0	24.9	25.2	23.3		16.7	16.7	16.5	14.4	13.3	14.3	12.6	10.7			10.5	8.9			
26.0	20.4	21.1	22.0	22.5		16.7	16.7	15.7	13.9	13.1	13.6	12.1	10.3	9.0		9.8	8.4	6.8		
28.0	17.3	17.9	18.6	19.0		16.7	16.3	15.0	13.5	12.8	12.9	11.7	9.9	8.7	8.0	9.2	7.9	6.5		
30.0	14.6	15.2	15.7			16.1	15.5	14.3	13.1		12.4	11.1	9.5	8.5	7.9	8.6	7.5	6.2		
32.0	12.4	12.8	13.2			15.1	14.8	13.7	12.8		11.6	10.6	9.2	8.3	7.8	8.1	7.1	6.0	5.2	
34.0	10.4	10.7	11.0			13.1	13.9	13.2	12.5		10.9	10.2	8.9	8.1	7.7	7.6	6.7	5.7	5.0	4.5
36.0	8.7	8.9				11.3	12.0	12.8	12.3		10.3	9.7	8.6	8.0		7.2	6.4	5.5	4.9	4.4
38.0	7.2	7.3				9.8	10.3	10.9			9.7	9.4	8.4	7.8		6.8	6.1	5.3	4.7	4.4
40.0	3.6					8.4	8.8	9.3			9.1	9.0	8.2	7.7		6.5	5.9	5.1	4.6	4.3
42.0						7.1	7.5	7.8			8.6	8.7	8.0	7.7		6.2	5.6	5.0	4.5	4.2
44.0						6.0	6.2				7.8	8.4	7.8			5.9	5.4	4.8	4.4	
46.0						4.0	4.6				6.8	7.3	7.7			5.6	5.2	4.7	4.3	
48.0											5.8	6.3	6.7			5.4	5.0	4.5	4.3	
50.0											5.0	5.3				5.2	4.8	4.4		
55.0																4.6	4.4	4.2		
60.0																2.0	2.8			
θ（°）	15～81.5	26～81.5	39～81.5	54～81.5	66～81.5	20～81.5	22～81.5	37～81.5	52～81.5	68～81.5	29～81.5	33～81.5	41～81.5	55～81.5	70～81.5	21～81.5	26～81.5	43～81.5	58～81.5	70～81.5
標準フック	80t					25t										12.5t				
フック質量	1360kg					1140kg										490kg				
標準巻掛本数	4					2										1				

注）カウンタウエイト92t、アウトリガ張出幅8.7m又は、カウンタウエイト92t、アウトリガ張出幅8.0m

■ＦＢ性能

35.2mブーム+1.7m+フルオートラフィングジブ

単位：t

ジブ長さ	10.3m					17.2m					24.1m					31.0m				
作業半径	オフセット					オフセット					オフセット					オフセット				
(m)	5°	15°	30°	45°	60°	5°	15°	30°	45°	60°	5°	15°	30°	45°	60°	5°	15°	30°	45°	60°
9.0	41.8																			
10.0	41.8					16.7														
11.0	41.8	41.8				16.7														
12.0	41.8	41.5				16.7														
14.0	41.8	38.5	32.2	28.0		16.7	16.7				16.7									
16.0	38.8	36.0	30.8	27.0	23.9	16.7	16.7				16.7					10.9				
18.0	34.3	33.8	29.5	26.2	23.7	16.7	16.7	16.7			16.7	14.7				10.9				
20.0	30.5	31.1	28.4	25.4	23.5	16.7	16.7	16.7	15.8		16.4	14.1				10.9				
22.0	27.2	27.8	27.4	24.5	23.4	16.7	16.7	16.7	15.2	13.6	15.6	13.5	11.3			10.9	9.7			
24.0	24.0	24.8	24.9	23.8		16.7	16.7	16.7	14.7	13.4	14.8	12.9	10.9			10.9	9.1			
26.0	20.3	21.1	22.1	22.5		16.7	16.7	16.2	14.2	13.2	14.1	12.4	10.4	9.0		10.2	8.6	6.9		
28.0	17.2	17.9	18.7	19.2		16.7	16.7	15.5	13.8	13.0	13.5	12.0	10.1	8.8	8.0	9.5	8.1	6.6		
30.0	14.6	15.2	15.9	16.2		16.7	16.4	14.8	13.4	12.8	12.9	11.5	9.7	8.6	7.9	9.0	7.7	6.3		
32.0	12.3	12.8	13.4	13.6		14.9	15.6	14.3	13.0		12.4	11.0	9.4	8.4	7.8	8.4	7.3	6.1	5.2	
34.0	10.4	10.8	11.2			12.9	13.7	13.7	12.7		11.7	10.5	9.1	8.2	7.7	8.0	7.0	5.8	5.1	
36.0	8.6	9.0	9.3			11.1	11.9	12.8	12.5		11.0	10.1	8.8	8.0	7.7	7.6	6.7	5.6	4.9	4.5
38.0	7.1	7.4	7.6			9.6	10.2	11.0	11.4		10.4	9.7	8.6	7.9		7.2	6.4	5.4	4.8	4.4
40.0	5.7	6.0				8.2	8.7	9.4			9.8	9.4	8.4	7.8		6.8	6.1	5.3	4.7	4.3
42.0	4.5	4.6				6.9	7.4	7.9			8.7	9.1	8.2	7.7		6.5	5.9	5.1	4.6	4.3
44.0						5.8	6.2	6.6			7.5	8.2	8.0	7.6		6.2	5.6	4.9	4.5	
46.0						4.8	5.1				6.5	7.1	7.9			5.9	5.4	4.8	4.4	
48.0						3.7	4.0				5.5	6.1	6.7			5.7	5.2	4.7	4.3	
50.0						2.3	2.8				4.7	5.2	5.7			5.4	5.0	4.5	4.2	
55.0											2.6	2.9				4.3	4.6	4.3		
60.0																2.5	3.0			
θ（°）	25～81.5	26～81.5	38～81.5	51～81.5	69～81.5	21～81.5	22～81.5	41～81.5	54～81.5	67～81.5	27～81.5	30～81.5	44～81.5	57～81.5	70～81.5	32～81.5	36～81.5	49～81.5	60～81.5	72～81.5
標準フック	80t					25t										12.5t				
フック質量	1360kg					1140kg										490kg				
標準巻掛本数	4					2										1				

注）カウンタウエイト92t、アウトリガ張出幅8.7m又は、カウンタウエイト92t、アウトリガ張出幅8.0m

■ＦＢ性能

39.4mブーム+1.7m+フルオートラフィングジブ

単位：t

ジブ長さ	10.3m					17.2m					24.1m					31.0m				
作業半径	オフセット					オフセット					オフセット					オフセット				
(m)	5°	15°	30°	45°	60°	5°	15°	30°	45°	60°	5°	15°	30°	45°	60°	5°	15°	30°	45°	60°
10.0	38.7																			
11.0	38.7					16.7														
12.0	38.7	38.7				16.7														
14.0	38.7	38.7	32.8			16.7					16.7									
16.0	36.9	34.7	31.4	27.3		16.7	16.7				16.7					10.7				
18.0	32.7	30.9	29.1	26.5	23.7	16.7	16.7	16.7			16.7	15.2				10.7				
20.0	29.1	27.7	26.3	25.4	23.5	16.7	16.7	16.7			16.7	14.6				10.7				
22.0	25.6	25.0	23.9	23.3	23.1	16.7	16.7	16.7	15.4		16.0	14.1				10.7	9.8			
24.0	22.7	22.6	21.8	21.3	21.3	16.7	16.7	16.7	14.9	13.4	15.3	13.6	11.0			10.7	9.3			
26.0	20.2	20.2	19.9	19.6		16.7	16.7	16.6	14.4	13.3	14.7	13.0	10.6			10.5	8.8			
28.0	17.2	17.9	18.2	18.1		16.7	16.6	15.9	14.0	13.0	14.1	12.4	10.2	8.8		9.9	8.3			
30.0	14.5	15.2	15.9	16.4		15.6	15.2	14.7	13.6	12.9	13.6	11.8	9.9	8.6		9.3	7.9	6.4		
32.0	12.3	12.8	13.5	13.8		14.3	14.0	13.6	13.3		13.0	11.3	9.6	8.4	7.8	8.8	7.5	6.2		
34.0	10.3	10.8	11.3	11.6		12.7	12.9	12.6	12.5		12.3	10.9	9.3	8.3	7.7	8.3	7.2	5.9	5.1	
36.0	8.6	9.0	9.4			11.0	11.8	11.7	11.6		11.5	10.4	9.0	8.1	7.7	7.9	6.9	5.7	5.0	
38.0	7.0	7.4	7.7			9.4	10.1	10.8	10.8		10.6	10.1	8.8	8.0	7.6	7.5	6.6	5.5	4.8	4.4
40.0	5.7	6.0	6.2			8.0	8.6	9.4	9.8		9.7	9.6	8.5	7.9		7.2	6.3	5.4	4.7	4.3
42.0	4.4	4.7	4.9			6.7	7.3	7.9			8.4	8.9	8.3	7.7		6.8	6.1	5.2	4.6	4.3
44.0	3.0	3.3				5.6	6.1	6.6			7.3	8.1	8.2	7.7		6.5	5.8	5.0	4.5	4.2
46.0						4.6	5.0	5.4			6.2	6.9	7.6	7.6		6.2	5.6	4.9	4.4	
48.0						3.5	4.0	4.3			5.3	5.9	6.7			6.0	5.4	4.8	4.3	
50.0						2.4	2.8				4.4	5.0	5.6			5.7	5.2	4.6	4.3	
55.0											2.3	2.8	3.3			4.0	4.7	4.4		
60.0																2.2	2.8	3.4		
θ (°)	30～81.5	31～81.5	37～81.5	53～81.5	68～81.5	32～81.5	34～81.5	40～81.5	55～81.5	70～81.5	35～81.5	38～81.5	41～81.5	58～81.5	69～81.5	38～81.5	42～81.5	47～81.5	63～81.5	72～81.5
標準フック	80t					25t										12.5t				
フック質量	1360kg					1140kg										490kg				
標準巻掛本数	4					2										1				

注）カウンタウエイト92t、アウトリガ張出幅 8.7m又は、カウンタウエイト92t、アウトリガ張出幅 8.0m

■ＦＢ性能

43.7mブーム+1.7m+フルオートラフィングジブ

単位：t

ジブ長さ	10.3m					17.2m					24.1m					31.0m				
作業半径	オフセット					オフセット					オフセット					オフセット				
(m)	5°	15°	30°	45°	60°	5°	15°	30°	45°	60°	5°	15°	30°	45°	60°	5°	15°	30°	45°	60°
11.0	31.3																			
12.0	31.3					16.7														
14.0	31.3	31.3				16.7														
16.0	31.3	31.0	28.4			16.7	16.7				14.6									
18.0	28.9	27.7	25.7	24.4	23.8	16.7	16.7				14.6					9.5				
20.0	25.5	24.6	23.3	22.3	21.9	16.7	16.7	16.7			14.6	14.4				9.5				
22.0	22.7	22.0	21.3	20.5	20.3	16.7	16.7	16.7			14.6	13.8				9.5				
24.0	20.2	19.7	19.2	18.9	18.7	16.7	16.7	16.3	15.0	13.5	14.6	13.3				9.5	9.4			
26.0	18.1	17.7	17.4	17.3	17.3	16.7	16.1	15.1	14.4	13.3	14.6	12.8	10.7			9.5	8.9			
28.0	16.3	16.0	15.8	15.7		15.1	14.7	13.9	13.4	13.1	14.1	12.4	10.3	8.9		9.5	8.5			
30.0	14.5	14.4	14.3	14.3		13.7	13.4	12.9	12.5	12.3	13.0	12.0	10.0	8.7		9.5	8.1	6.5		
32.0	12.4	13.0	13.0	13.0		12.4	12.2	11.9	11.6	11.6	11.9	11.5	9.7	8.5	7.8	9.0	7.7	6.2		
34.0	10.5	11.0	11.6	11.8		11.2	11.1	11.1	10.8		10.9	10.6	9.4	8.3	7.7	8.6	7.4	6.0	5.1	
36.0	8.7	9.2	9.7	9.9		10.2	10.1	10.1	10.1		9.9	9.8	9.1	8.2	7.7	8.1	7.0	5.8	5.0	
38.0	7.2	7.6	8.0			9.3	9.3	9.3	9.4		9.0	9.0	8.7	8.0	7.6	7.8	6.8	5.6	4.9	4.4
40.0	5.9	6.2	6.6			8.0	8.4	8.5	8.6		8.3	8.3	8.1	7.9		7.4	6.5	5.4	4.8	4.3
42.0	4.6	4.9	5.2			6.8	7.4	7.8	7.9		7.5	7.6	7.6	7.5		7.1	6.2	5.3	4.7	4.3
44.0	3.3	3.6	3.9			5.7	6.2	6.8	7.1		6.9	7.0	7.0	7.0		6.7	6.0	5.1	4.6	4.2
46.0						4.6	5.1	5.7			6.2	6.4	6.5	6.6		6.1	5.8	5.0	4.5	4.2
48.0						3.6	4.1	4.6			5.2	5.8	6.0	6.1		5.6	5.6	4.9	4.4	
50.0						2.5	3.0	3.5			4.4	5.0	5.5	5.6		5.1	5.2	4.7	4.3	
55.0											2.2	2.8	3.5			3.9	4.2	4.3	4.2	
60.0																2.1	2.8	3.5		
65.0																		1.5		
θ (°)	38～81.5	40～81.5	40～81.5	54～81.5	68～81.5	39～81.5	41～81.5	43～81.5	53～81.5	70～81.5	41～81.5	44～81.5	48～81.5	56～81.5	72～81.5	43～81.5	47～81.5	45～81.5	61～81.5	72～81.5
標準フック	80t					25t										12.5t				
フック質量	1360kg					1140kg										490kg				
標準巻掛本数	4					2										1				

注）カウンタウエイト 92t、アウトリガ張出幅 8.7m 又は、カウンタウエイト 92t、アウトリガ張出幅 8.0m

フルオートラフィングジブ

■ＦＢ性能

47.9mブーム+1.7m+フルオートラフィングジブ

単位：t

ジブ長さ	10.3m					17.2m					24.1m					31.0m				
作業半径	オフセット					オフセット					オフセット					オフセット				
(m)	5°	15°	30°	45°	60°	5°	15°	30°	45°	60°	5°	15°	30°	45°	60°	5°	15°	30°	45°	60°
12.0	25.8																			
14.0	25.8	25.8				16.7														
16.0	25.8	25.8	25.0			16.7					13.0									
18.0	25.8	24.6	22.9	21.2		16.7	16.7				13.0					8.5				
20.0	22.9	21.9	20.8	19.6	18.9	16.7	16.7				13.0					8.5				
22.0	20.2	19.6	18.7	18.2	17.7	16.7	16.7	15.0			13.0	13.0				8.5				
24.0	17.8	17.5	16.9	16.6	16.5	16.4	15.5	14.0	12.8		13.0	13.0				8.5	8.5			
26.0	15.8	15.6	15.3	15.1	15.1	14.8	14.2	13.0	12.0	11.4	13.0	12.3				8.5	8.5			
28.0	14.0	13.9	13.8	13.7	13.8	13.4	12.9	12.1	11.3	10.8	12.2	11.4	10.1			8.5	8.5			
30.0	12.5	12.4	12.4	12.5		12.1	11.7	11.2	10.6	10.3	11.1	10.5	9.5			8.5	8.3			
32.0	11.1	11.1	11.1	11.2		10.8	10.7	10.3	9.9	9.7	10.2	9.7	8.9	8.1		8.5	7.9	6.3		
34.0	9.8	9.9	9.9	10.1		9.7	9.7	9.5	9.2	9.1	9.3	8.9	8.3	7.7	7.3	8.4	7.6	6.1		
36.0	8.7	8.8	8.9	9.0		8.7	8.8	8.7	8.6		8.6	8.3	7.8	7.3	7.0	7.7	7.2	5.9		
38.0	7.3	7.8	7.9	8.0		7.8	7.9	8.0	8.0		7.8	7.6	7.3	6.9	6.7	7.1	6.8	5.7	4.9	
40.0	6.0	6.4	6.8	7.0		7.0	7.1	7.3	7.3		7.0	7.1	6.7	6.5	6.4	6.5	6.3	5.5	4.8	
42.0	4.8	5.1	5.5			6.2	6.3	6.5	6.7		6.3	6.4	6.2	6.1		6.0	5.8	5.4	4.7	4.3
44.0	3.4	3.8	4.2			5.5	5.7	5.9	6.1		5.7	5.9	5.8	5.7		5.5	5.4	5.1	4.6	4.2
46.0		2.6	2.9			4.7	5.0	5.2	5.4		5.1	5.3	5.3	5.3		5.0	5.0	4.8	4.5	4.2
48.0						3.6	4.2	4.7			4.6	4.7	4.9	4.9		4.6	4.6	4.5	4.3	
50.0						2.6	3.1	3.7			4.0	4.2	4.4	4.6		4.2	4.3	4.2	4.0	
55.0											2.1	2.8	3.3			3.2	3.3	3.4	3.5	
60.0																2.0	2.5	2.7		
65.0																		1.7		
θ（°）	44～81.5	42～81.5	43～81.5	53～81.5	68～81.5	44～81.5	46～81.5	49～81.5	55～81.5	70～81.5	46～81.5	48～81.5	52～81.5	60～81.5	71～81.5	47～81.5	50～81.5	50～81.5	63～81.5	73～81.5
標準フック	80t					25t										12.5t				
フック質量	1360kg					1140kg										490kg				
標準巻掛本数	4					2										1				

注）カウンタウエイト92t、アウトリガ張出幅8.7m又は、カウンタウエイト92t、アウトリガ張出幅8.0m

■ＦＢ性能

60.0mブーム+1.7m+フルオートラフィングジブ

単位：t

ジブ長さ	10.3m					17.2m					24.1m					31.0m				
作業半径	オフセット					オフセット					オフセット					オフセット				
(m)	5°	15°	30°	45°	60°	5°	15°	30°	45°	60°	5°	15°	30°	45°	60°	5°	15°	30°	45°	60°
16.0	12.0																			
18.0	12.0	12.0				8.0														
20.0	12.0	12.0	12.0			8.0					7.1									
22.0	12.0	11.3	10.7	10.2	9.9	8.0	8.0				7.1					5.7				
24.0	10.4	9.9	9.4	9.1	9.1	8.0	8.0	7.1			7.1	6.7				5.7				
26.0	9.1	8.7	8.3	8.1	8.1	8.0	7.7	6.6			7.1	6.1				5.7				
28.0	7.9	7.6	7.3	7.2	7.3	7.7	7.1	6.1	5.5		6.5	5.6				5.3	4.4			
30.0	6.9	6.7	6.5	6.4	6.4	6.8	6.5	5.7	5.2	5.0	5.8	5.1	4.2			4.8	4.0			
32.0	5.9	5.8	5.7	5.6	5.7	5.9	5.7	5.3	4.9	4.7	5.3	4.7	3.9			4.3	3.7			
34.0	5.1	5.0	4.9	4.9		5.1	5.0	4.9	4.5	4.5	4.8	4.3	3.6	3.3		3.9	3.3			
36.0	4.4	4.3	4.3	4.3		4.5	4.4	4.3	4.3	4.2	4.3	3.9	3.4	3.1	2.9	3.5	3.0	2.5		
38.0	3.7	3.7	3.6	3.7		3.8	3.8	3.8	3.8	3.9	3.7	3.5	3.1	2.9	2.8	3.1	2.7	2.3		
40.0	3.1	3.1	3.1	3.1		3.3	3.3	3.3	3.3	3.4	3.2	3.2	2.9	2.7	2.7	2.8	2.5	2.1	1.9	
42.0	2.5	2.5	2.5	2.6		2.8	2.8	2.8	2.9		2.8	2.8	2.6	2.5	2.5	2.5	2.2	1.9	1.7	
44.0	2.0	2.0	2.1	2.1		2.3	2.3	2.4	2.5		2.3	2.4	2.4	2.3	2.4	2.3	2.0	1.8	1.6	1.6
46.0	1.5	1.5	1.6	1.7		1.8	1.9	2.0	2.1		1.9	2.0	2.1	2.2	2.2	1.9	1.8	1.6	1.5	1.5
48.0							1.5	1.6	1.7		1.6	1.7	1.8	1.9		1.6	1.6			
50.0													1.5	1.6						
θ（°）	53～81.5	55～81.5	56～81.5	56～81.5	70～81.5	58～81.5	59～81.5	61～81.5	63～81.5	70～81.5	61～81.5	64～81.5	66～81.5	68～81.5	72～81.5	65～81.5	68～81.5	73～81.5	76～81.5	78～81.5
標準フック	12.5t																			
フック質量	490kg																			
標準巻掛本数	1																			

注）カウンタウエイト92t、アウトリガ張出幅8.7m又は、カウンタウエイト92t、アウトリガ張出幅8.0m

■ＦＣ性能

30.9mブーム+1.7m+フルオートラフィングジブ

単位：t

ジブ長さ	10.3m					17.2m					24.1m					31.0m				
作業半径	オフセット					オフセット					オフセット					オフセット				
(m)	5°	15°	30°	45°	60°	5°	15°	30°	45°	60°	5°	15°	30°	45°	60°	5°	15°	30°	45°	60°
8.0	41.8																			
9.0	41.8					16.7														
10.0	41.8	41.8				16.7														
11.0	41.8	41.7				16.7														
12.0	41.8	40.0	33.2			16.7	16.7				16.7									
14.0	41.8	37.0	31.5	27.7	24.2	16.7	16.7				16.7					10.9				
16.0	38.9	34.4	30.0	26.7	23.9	16.7	16.7	16.7			16.7	15.3				10.9				
18.0	33.9	32.2	28.7	25.8	23.6	16.7	16.7	16.7	16.3		16.7	14.5				10.9				
20.0	27.8	29.0	27.6	24.9	23.4	16.7	16.7	16.7	15.6	13.8	15.9	13.8				10.9	10.1			
22.0	22.9	23.9	25.2	24.0	23.3	16.7	16.7	16.7	15.0	13.5	15.0	13.2	11.2			10.9	9.5			
24.0	19.0	19.9	20.9	21.6		16.7	16.7	16.5	14.4	13.3	14.3	12.6	10.7			10.5	8.9			
26.0	15.7	16.5	17.4	17.9		16.7	16.7	15.7	13.9	13.1	13.6	12.1	10.3	9.0		9.8	8.4	6.8		
28.0	13.0	13.7	14.4	14.7		15.9	16.3	15.0	13.5	12.8	12.9	11.7	9.9	8.7	8.0	9.2	7.9	6.5		
30.0	10.7	11.2	11.8			13.5	14.5	14.3	13.1		12.4	11.1	9.5	8.5	7.9	8.6	7.5	6.2		
32.0	8.7	9.2	9.6			11.5	12.3	13.4	12.8		11.6	10.6	9.2	8.3	7.8	8.1	7.1	6.0	5.2	
34.0	7.0	7.3	7.6			9.7	10.4	11.4	12.0		10.9	10.2	8.9	8.1	7.7	7.6	6.7	5.7	5.0	4.5
36.0	5.4	5.7				8.1	8.8	9.6	10.0		10.0	9.7	8.6	8.0		7.2	6.4	5.5	4.9	4.4
38.0	3.8	4.0				6.7	7.3	7.9			8.6	9.4	8.4	7.8		6.8	6.1	5.3	4.7	4.4
40.0						5.5	6.0	6.4			7.4	8.2	8.2	7.7		6.5	5.9	5.1	4.6	4.3
42.0						4.2	4.7	5.1			6.3	7.0	7.9	7.7		6.2	5.6	5.0	4.5	4.2
44.0						3.0	3.4				5.2	5.9	6.6			5.9	5.4	4.8	4.4	
46.0							2.1				4.3	4.9	5.5			5.6	5.2	4.7	4.3	
48.0											3.3	3.9	4.4			5.1	5.0	4.5	4.3	
50.0											2.3	2.8				4.3	4.8	4.4		
55.0																2.3	2.9	3.5		
θ（°）	25～81.5	26～81.5	39～81.5	54～81.5	66～81.5	27～81.5	22～81.5	37～81.5	52～81.5	68～81.5	29～81.5	33～81.5	41～81.5	55～81.5	70～81.5	34～81.5	38～81.5	43～81.5	58～81.5	70～81.5
標準フック	80t					25t										12.5t				
フック質量	1360kg					1140kg										490kg				
標準巻掛本数	4					2										1				

注）カウンタウエイト72t、アウトリガ張出幅8.7m又は、カウンタウエイト72t、アウトリガ張出幅8.0m

■ＦＣ性能

35.2mブーム+1.7m+フルオートラフィングジブ

単位：t

ジブ長さ	10.3m					17.2m					24.1m					31.0m				
作業半径	オフセット					オフセット					オフセット					オフセット				
(m)	5°	15°	30°	45°	60°	5°	15°	30°	45°	60°	5°	15°	30°	45°	60°	5°	15°	30°	45°	60°
9.0	41.8																			
10.0	41.8					16.7														
11.0	41.8	41.8				16.7														
12.0	41.8	41.5				16.7														
14.0	41.8	38.5	32.2	28.0		16.7	16.7				16.7									
16.0	38.8	36.0	30.8	27.0	23.9	16.7	16.7				16.7					10.9				
18.0	33.8	33.8	29.5	26.2	23.7	16.7	16.7	16.7			16.7	14.7				10.9				
20.0	27.7	28.9	28.4	25.4	23.5	16.7	16.7	16.7	15.8		16.4	14.1				10.9				
22.0	22.9	23.9	25.3	24.5	23.4	16.7	16.7	16.7	15.2	13.6	15.6	13.5	11.3			10.9	9.7			
24.0	18.9	19.8	21.0	21.8		16.7	16.7	16.7	14.7	13.4	14.8	12.9	10.9			10.9	9.1			
26.0	15.7	16.5	17.5	18.1		16.7	16.7	16.2	14.2	13.2	14.1	12.4	10.4	9.0		10.2	8.6	6.9		
28.0	13.0	13.7	14.5	14.9		15.7	16.7	15.5	13.8	13.0	13.5	12.0	10.1	8.8	8.0	9.5	8.1	6.6		
30.0	10.7	11.3	11.9	12.3		13.3	14.4	14.8	13.4	12.8	12.9	11.5	9.7	8.6	7.9	9.0	7.7	6.3		
32.0	8.7	9.2	9.7	9.9		11.3	12.2	13.4	13.0		12.4	11.0	9.4	8.4	7.8	8.4	7.3	6.1	5.2	
34.0	6.9	7.4	7.8			9.5	10.3	11.4	12.1		11.3	10.5	9.1	8.2	7.7	8.0	7.0	5.8	5.1	
36.0	5.4	5.8	6.1			7.9	8.7	9.6	10.1		9.7	10.1	8.8	8.0	7.7	7.6	6.7	5.6	4.9	4.5
38.0	3.7	4.1	4.4			6.5	7.2	8.0	8.4		8.3	9.3	8.6	7.9		7.2	6.4	5.4	4.8	4.4
40.0		2.5				5.3	5.9	6.5			7.1	8.0	8.4	7.8		6.8	6.1	5.3	4.7	4.3
42.0						4.0	4.6	5.2			6.0	6.8	7.8	7.7		6.5	5.9	5.1	4.6	4.3
44.0						2.8	3.3	3.8			4.9	5.7	6.5	7.1		6.2	5.6	4.9	4.5	
46.0							2.1				3.9	4.7	5.4			5.6	5.4	4.8	4.4	
48.0											2.9	3.6	4.4			4.8	5.2	4.7	4.3	
50.0												2.6	3.3			3.9	4.7	4.5	4.2	
55.0																1.9	2.6	3.5		
θ（°）	35～81.5	32～81.5	38～81.5	51～81.5	69～81.5	36～81.5	34～81.5	41～81.5	54～81.5	67～81.5	40～81.5	41～81.5	44～81.5	57～81.5	70～81.5	40～81.5	44～81.5	49～81.5	60～81.5	72～81.5
標準フック	80t					25t										12.5t				
フック質量	1360kg					1140kg										490kg				
標準巻掛本数	4					2										1				

注）カウンタウエイト72t、アウトリガ張出幅8.7m又は、カウンタウエイト72t、アウトリガ張出幅8.0m

フルオートラフィングジブ

■ＦＣ性能

39.4mブーム+1.7m+フルオートラフィングジブ

単位：t

ジブ長さ	10.3m					17.2m					24.1m					31.0m				
作業半径	オフセット					オフセット					オフセット					オフセット				
(m)	5°	15°	30°	45°	60°	5°	15°	30°	45°	60°	5°	15°	30°	45°	60°	5°	15°	30°	45°	60°
10.0	38.7																			
11.0	38.7					16.7														
12.0	38.7	38.7				16.7														
14.0	38.7	38.7	32.8			16.7					16.7									
16.0	36.9	34.7	31.4	27.3		16.7	16.7				16.7					10.7				
18.0	32.7	30.9	29.1	26.5	23.7	16.7	16.7	16.7			16.7	15.2				10.7				
20.0	27.6	27.7	26.3	25.4	23.5	16.7	16.7	16.7			16.7	14.6				10.7				
22.0	22.8	23.9	23.9	23.3	23.1	16.7	16.7	16.7	15.4		16.0	14.1				10.7	9.8			
24.0	18.9	19.8	21.0	21.3	21.3	16.7	16.7	16.7	14.9	13.4	15.3	13.6	11.0			10.7	9.3			
26.0	15.6	16.5	17.5	18.2		16.7	16.7	16.6	14.4	13.3	14.7	13.0	10.6			10.5	8.8			
28.0	12.9	13.6	14.5	15.1		15.5	16.6	15.9	14.0	13.0	14.1	12.4	10.2	8.8		9.9	8.3			
30.0	10.6	11.2	12.0	12.4		13.1	14.2	14.7	13.6	12.9	13.6	11.8	9.9	8.6		9.3	7.9	6.4		
32.0	8.6	9.2	9.8	10.1		11.1	12.1	13.4	13.3		12.8	11.3	9.6	8.4	7.8	8.8	7.5	6.2		
34.0	6.9	7.4	7.9	8.1		9.3	10.2	11.3	12.1		11.0	10.9	9.3	8.3	7.7	8.3	7.2	5.9	5.1	
36.0	5.3	5.8	6.2			7.7	8.5	9.5	10.2		9.5	10.4	9.0	8.1	7.7	7.9	6.9	5.7	5.0	
38.0	3.7	4.1	4.6			6.4	7.1	8.0	8.5		8.1	9.1	8.8	8.0	7.6	7.5	6.6	5.5	4.8	4.4
40.0		2.6	2.9			5.1	5.8	6.5	6.9		6.8	7.8	8.5	7.9		7.2	6.3	5.4	4.7	4.3
42.0						3.8	4.5	5.2			5.7	6.6	7.7	7.7		6.8	6.1	5.2	4.6	4.3
44.0						2.6	3.2	3.9			4.7	5.5	6.5	7.1		6.2	5.8	5.0	4.5	4.2
46.0								2.6			3.6	4.5	5.4	5.9		5.3	5.6	4.9	4.4	
48.0											2.6	3.4	4.3			4.5	5.3	4.8	4.3	
50.0												2.4	3.3			3.6	4.5	4.6	4.3	
55.0																1.5	2.3	3.4		
θ（°）	42～81.5	40～81.5	41～81.5	53～81.5	68～81.5	43～81.5	45～81.5	44～81.5	55～81.5	70～81.5	45～81.5	46～81.5	50～81.5	58～81.5	69～81.5	45～81.5	49～81.5	54～81.5	63～81.5	72～81.5
標準フック	80t					25t										12.5t				
フック質量	1360kg					1140kg										490kg				
標準巻掛本数	4					2										1				

注）カウンタウエイト72t、アウトリガ張出幅8.7m又は、カウンタウエイト72t、アウトリガ張出幅8.0m

■ＦＣ性能

43.7mブーム+1.7m+フルオートラフィングジブ

単位：t

ジブ長さ	10.3m					17.2m					24.1m					31.0m				
作業半径	オフセット					オフセット					オフセット					オフセット				
(m)	5°	15°	30°	45°	60°	5°	15°	30°	45°	60°	5°	15°	30°	45°	60°	5°	15°	30°	45°	60°
11.0	31.3																			
12.0	31.3					16.7														
14.0	31.3	31.3				16.7														
16.0	31.3	31.0	28.4			16.7	16.7				14.6									
18.0	28.9	27.7	25.7	24.4	23.8	16.7	16.7				14.6					9.5				
20.0	25.5	24.6	23.3	22.3	21.9	16.7	16.7	16.7			14.6	14.4				9.5				
22.0	22.7	22.0	21.3	20.5	20.3	16.7	16.7	16.7			14.6	13.8				9.5				
24.0	19.1	19.7	19.2	18.9	18.7	16.7	16.7	16.3	15.0	13.5	14.6	13.3				9.5	9.4			
26.0	15.8	16.7	17.4	17.3	17.3	16.7	16.1	15.1	14.4	13.3	14.6	12.8	10.7			9.5	8.9			
28.0	13.1	13.8	14.8	15.4		15.1	14.7	13.9	13.4	13.1	14.1	12.4	10.3	8.9		9.5	8.5			
30.0	10.8	11.4	12.2	12.7		13.2	13.4	12.9	12.5	12.3	13.0	12.0	10.0	8.7		9.5	8.1	6.5		
32.0	8.8	9.4	10.1	10.5		11.1	12.1	11.9	11.6	11.6	11.9	11.5	9.7	8.5	7.8	9.0	7.7	6.2		
34.0	7.0	7.6	8.2	8.5		9.4	10.3	11.1	10.8		10.9	10.6	9.4	8.3	7.7	8.6	7.4	6.0	5.1	
36.0	5.5	6.0	6.5	6.7		7.8	8.6	9.7	10.1		9.4	9.8	9.1	8.2	7.7	8.1	7.0	5.8	5.0	
38.0	3.9	4.4	5.0			6.4	7.2	8.1	8.7		8.0	9.0	8.7	8.0	7.6	7.8	6.8	5.6	4.9	4.4
40.0	2.4	2.9	3.4			5.2	5.9	6.7	7.2		6.8	7.7	8.1	7.9		7.4	6.5	5.4	4.8	4.3
42.0						3.9	4.7	5.4	5.8		5.6	6.5	7.6	7.5		7.1	6.2	5.3	4.7	4.3
44.0						2.6	3.4	4.2	4.5		4.6	5.5	6.5	7.0		6.1	6.0	5.1	4.6	4.2
46.0							2.2	2.9			3.5	4.5	5.4	6.0		5.2	5.8	5.0	4.5	4.2
48.0											2.5	3.4	4.4	4.9		4.4	5.3	4.9	4.4	
50.0												2.4	3.4	3.9		3.4	4.4	4.7	4.3	
55.0																	2.3	3.4	4.0	
θ（°）	45～81.5	46～81.5	47～81.5	54～81.5	68～81.5	47～81.5	47～81.5	49～81.5	53～81.5	70～81.5	50～81.5	51～81.5	54～81.5	56～81.5	72～81.5	54～81.5	53～81.5	57～81.5	61～81.5	72～81.5
標準フック	80t					25t										12.5t				
フック質量	1360kg					1140kg										490kg				
標準巻掛本数	4					2										1				

注）カウンタウエイト72t、アウトリガ張出幅8.7m又は、カウンタウエイト72t、アウトリガ張出幅8.0m

■ＦＣ性能

47.9mブーム+1.7m+フルオートラフィングジブ

単位：t

ジブ長さ	10.3m					17.2m					24.1m					31.0m				
作業半径	オフセット					オフセット					オフセット					オフセット				
(m)	5°	15°	30°	45°	60°	5°	15°	30°	45°	60°	5°	15°	30°	45°	60°	5°	15°	30°	45°	60°
12.0	25.8																			
14.0	25.8	25.8				16.7														
16.0	25.8	25.8	25.0			16.7					13.0									
18.0	25.8	24.6	22.9	21.2		16.7	16.7				13.0					8.5				
20.0	22.9	21.9	20.8	19.6	18.9	16.7	16.7				13.0					8.5				
22.0	20.2	19.6	18.7	18.2	17.7	16.7	16.7	15.0			13.0	13.0				8.5				
24.0	17.8	17.5	16.9	16.6	16.5	16.4	15.5	14.0	12.8		13.0	13.0				8.5	8.5			
26.0	15.8	15.6	15.3	15.1	15.1	14.8	14.2	13.0	12.0	11.4	13.0	12.3				8.5	8.5			
28.0	13.2	13.9	13.8	13.7	13.8	13.4	12.9	12.1	11.3	10.8	12.2	11.4	10.1			8.5	8.5			
30.0	10.9	11.6	12.4	12.5		12.1	11.7	11.2	10.6	10.3	11.1	10.5	9.5			8.5	8.3			
32.0	8.9	9.5	10.3	10.7		10.8	10.7	10.3	9.9	9.7	10.2	9.7	8.9	8.1		8.5	7.9	6.3		
34.0	7.2	7.7	8.4	8.8		9.4	9.7	9.5	9.2	9.1	9.3	8.9	8.3	7.7	7.3	8.4	7.6	6.1		
36.0	5.7	6.2	6.7	7.0		7.8	8.7	8.7	8.6		8.6	8.3	7.8	7.3	7.0	7.7	7.2	5.9		
38.0	4.1	4.6	5.2	5.5		6.4	7.2	8.0	8.0		7.8	7.6	7.3	6.9	6.7	7.1	6.8	5.7	4.9	
40.0		3.1	3.7	3.9		5.2	5.9	6.8	7.3		6.7	7.1	6.7	6.5	6.4	6.5	6.3	5.5	4.8	
42.0						3.9	4.8	5.5	6.0		5.6	6.4	6.2	6.1		6.0	5.8	5.4	4.7	4.3
44.0						2.7	3.5	4.4	4.8		4.6	5.4	5.8	5.7		5.5	5.4	5.1	4.6	4.2
46.0								3.1	3.5		3.5	4.5	5.3	5.3		5.0	5.0	4.8	4.5	4.2
48.0												3.4	4.5	4.9		4.3	4.6	4.5	4.3	
50.0													3.5	4.1		3.3	4.3	4.2	4.0	
55.0																	2.2	3.4	3.5	
θ (°)	52～81.5	51～81.5	52～81.5	53～81.5	68～81.5	51～81.5	53～81.5	54～81.5	55～81.5	70～81.5	55～81.5	56～81.5	57～81.5	60～81.5	71～81.5	56～81.5	55～81.5	60～81.5	63～81.5	73～81.5
標準フック	80t					25t										12.5t				
フック質量	1360kg					1140kg										490kg				
標準巻掛本数	4					2										1				

注）カウンタウエイト72t、アウトリガ張出幅8.7m又は、カウンタウエイト72t、アウトリガ張出幅8.0m

■ＦＣ性能

60.0mブーム+1.7m+フルオートラフィングジブ

単位：t

ジブ長さ	10.3m					17.2m					24.1m					31.0m				
作業半径	オフセット					オフセット					オフセット					オフセット				
(m)	5°	15°	30°	45°	60°	5°	15°	30°	45°	60°	5°	15°	30°	45°	60°	5°	15°	30°	45°	60°
16.0	12.0																			
18.0	12.0	12.0				8.0														
20.0	12.0	12.0	12.0			8.0					7.1									
22.0	12.0	11.3	10.7	10.2	9.9	8.0	8.0				7.1					5.7				
24.0	10.4	9.9	9.4	9.1	9.1	8.0	8.0	7.1			7.1	6.7				5.7				
26.0	9.1	8.7	8.3	8.1	8.1	8.0	7.7	6.6			7.1	6.1				5.7				
28.0	7.9	7.6	7.3	7.2	7.3	7.7	7.1	6.1	5.5		6.5	5.6				5.3	4.4			
30.0	6.9	6.7	6.5	6.4	6.4	6.8	6.5	5.7	5.2	5.0	5.8	5.1	4.2			4.8	4.0			
32.0	5.9	5.8	5.7	5.6	5.7	5.9	5.7	5.3	4.9	4.7	5.3	4.7	3.9			4.3	3.7			
34.0	5.1	5.0	4.9	4.9		5.1	5.0	4.9	4.5	4.5	4.8	4.3	3.6	3.3		3.9	3.3			
36.0	4.4	4.3	4.3	4.3		4.5	4.4	4.3	4.3	4.2	4.3	3.9	3.4	3.1	2.9	3.5	3.0	2.5		
38.0	3.7	3.7	3.6	3.7		3.8	3.8	3.8	3.8	3.9	3.7	3.5	3.1	2.9	2.8	3.1	2.7	2.3		
40.0	3.1	3.1	3.1	3.1		3.3	3.3	3.3	3.3	3.4	3.2	3.2	2.9	2.7	2.7	2.8	2.5	2.1	1.9	
42.0	2.5	2.5	2.5	2.6		2.8	2.8	2.8	2.9		2.8	2.8	2.6	2.5	2.5	2.5	2.2	1.9	1.7	
44.0			2.1	2.1		2.3	2.3	2.4	2.5		2.3	2.4	2.4	2.3	2.4	2.3	2.0	1.8	1.6	1.6
46.0						1.8	1.9	2.0	2.1		1.9	2.0	2.1	2.2	2.2	1.9	1.8	1.6	1.5	1.5
48.0								1.6	1.7		1.6	1.7	1.8	1.9		1.6	1.6			
50.0													1.5	1.6						
θ (°)	57～81.5	58～81.5	58～81.5	59～81.5	70～81.5	58～81.5	60～81.5	61～81.5	63～81.5	70～81.5	61～81.5	64～81.5	66～81.5	68～81.5	72～81.5	65～81.5	68～81.5	73～81.5	76～81.5	78～81.5
標準フック	12.5t																			
フック質量	490kg																			
標準巻掛本数	1																			

注）カウンタウエイト72t、アウトリガ張出幅8.7m又は、カウンタウエイト72t、アウトリガ張出幅8.0m

フルオートラフィングジブ

■ＦＤ性能

30.9mブーム+1.7m+フルオートラフィングジブ

単位：t

ジブ長さ	10.3m					17.2m					24.1m					31.0m				
作業半径	オフセット					オフセット					オフセット					オフセット				
(m)	5°	15°	30°	45°	60°	5°	15°	30°	45°	60°	5°	15°	30°	45°	60°	5°	15°	30°	45°	60°
8.0	41.8																			
9.0	41.8					16.7														
10.0	41.8	41.8				16.7														
11.0	41.8	41.7				16.7														
12.0	41.8	40.0	33.2			16.7	16.7				16.7									
14.0	41.8	37.0	31.5	27.7	24.2	16.7	16.7				16.7					10.9				
16.0	38.8	34.4	30.0	26.7	23.9	16.7	16.7	16.7			16.7	15.3				10.9				
18.0	31.0	32.2	28.7	25.8	23.6	16.7	16.7	16.7	16.3		16.7	14.5				10.9				
20.0	25.1	26.3	27.6	24.9	23.4	16.7	16.7	16.7	15.6	13.8	15.9	13.8				10.9	10.1			
22.0	20.5	21.5	22.8	23.7	23.3	16.7	16.7	16.7	15.0	13.5	15.0	13.2	11.2			10.9	9.5			
24.0	16.8	17.6	18.7	19.4		16.7	16.7	16.5	14.4	13.3	14.3	12.6	10.7			10.5	8.9			
26.0	13.5	14.4	15.3	15.9		16.6	16.7	15.7	13.9	13.1	13.6	12.1	10.3	9.0		9.8	8.4	6.8		
28.0	10.6	11.4	12.3	12.8		14.0	15.1	15.0	13.5	12.8	12.9	11.7	9.9	8.7	8.0	9.2	7.9	6.5		
30.0	8.1	8.8	9.5			11.6	12.7	14.1	13.1		12.4	11.1	9.5	8.5	7.9	8.6	7.5	6.2		
32.0	5.9	6.5	7.0			9.4	10.5	11.8	12.6		11.6	10.6	9.2	8.3	7.8	8.1	7.1	6.0	5.2	
34.0	4.1	4.5	4.9			7.5	8.4	9.7	10.4		9.9	10.2	8.9	8.1	7.7	7.6	6.7	5.7	5.0	4.5
36.0	2.4	2.7				5.8	6.6	7.6	8.2		8.2	9.5	8.6	8.0		7.2	6.4	5.5	4.9	4.4
38.0						4.3	5.0	5.8			6.7	7.8	8.4	7.8		6.8	6.1	5.3	4.7	4.4
40.0						2.9	3.5	4.2			5.3	6.4	7.7	7.7		6.5	5.9	5.1	4.6	4.3
42.0							2.2	2.6			4.1	5.0	6.2	6.9		6.2	5.6	5.0	4.5	4.2
44.0											3.0	3.8	4.8			5.1	5.4	4.8	4.4	
46.0												2.7	3.5			4.0	5.1	4.7	4.3	
48.0													2.3			3.1	4.1	4.5	4.3	
50.0																2.3	3.1	4.2		
55.0																		1.6		
θ（°）	31～81.5	33～81.5	39～81.5	54～81.5	66～81.5	37～81.5	35～81.5	37～81.5	52～81.5	68～81.5	41～81.5	41～81.5	41～81.5	55～81.5	70～81.5	42～81.5	47～81.5	43～81.5	58～81.5	70～81.5
標準フック	80t					25t										12.5t				
フック質量	1360kg					1140kg										490kg				
標準巻掛本数	4					2										1				

注）カウンタウエイト72t、アウトリガ張出幅6.8m

■ＦＤ性能

35.2mブーム+1.7m+フルオートラフィングジブ

単位：t

ジブ長さ	10.3m					17.2m					24.1m					31.0m				
作業半径	オフセット					オフセット					オフセット					オフセット				
(m)	5°	15°	30°	45°	60°	5°	15°	30°	45°	60°	5°	15°	30°	45°	60°	5°	15°	30°	45°	60°
9.0	41.8																			
10.0	41.8					16.7														
11.0	41.8	41.8				16.7														
12.0	41.8	41.5				16.7														
14.0	41.8	38.5	32.2	28.0		16.7	16.7				16.7									
16.0	38.7	36.0	30.8	27.0	23.9	16.7	16.7				16.7					10.9				
18.0	31.0	32.4	29.5	26.2	23.7	16.7	16.7	16.7			16.7	14.7				10.9				
20.0	25.1	26.3	28.0	25.4	23.5	16.7	16.7	16.7	15.8		16.4	14.1				10.9				
22.0	20.4	21.5	22.9	23.9	23.4	16.7	16.7	16.7	15.2	13.6	15.6	13.5	11.3			10.9	9.7			
24.0	16.7	17.6	18.8	19.6		16.7	16.7	16.7	14.7	13.4	14.8	12.9	10.9			10.9	9.1			
26.0	13.5	14.4	15.4	16.1		16.4	16.7	16.2	14.2	13.2	14.1	12.4	10.4	9.0		10.2	8.6	6.9		
28.0	10.5	11.4	12.5	13.1		13.8	15.0	15.5	13.8	13.0	13.5	12.0	10.1	8.8	8.0	9.5	8.1	6.6		
30.0	8.0	8.8	9.7	10.1		11.4	12.6	14.0	13.4	12.8	12.9	11.5	9.7	8.6	7.9	9.0	7.7	6.3		
32.0	5.9	6.5	7.2	7.5		9.1	10.4	11.8	12.7		11.4	11.0	9.4	8.4	7.8	8.4	7.3	6.1	5.2	
34.0	4.0	4.6	5.1			7.2	8.3	9.7	10.6		9.5	10.5	9.1	8.2	7.7	8.0	7.0	5.8	5.1	
36.0	2.4	2.8	3.2			5.5	6.5	7.7	8.4		7.8	9.2	8.8	8.0	7.7	7.6	6.7	5.6	4.9	4.5
38.0						4.0	4.9	5.9	6.4		6.3	7.6	8.6	7.9		7.2	6.4	5.4	4.8	4.4
40.0						2.7	3.4	4.3			4.9	6.1	7.6	7.8		6.8	6.1	5.3	4.7	4.3
42.0							2.1	2.8			3.7	4.8	6.1	7.0		5.8	5.9	5.1	4.6	4.3
44.0											2.6	3.6	4.7	5.5		4.6	5.6	4.9	4.5	
46.0												2.5	3.5			3.6	4.8	4.8	4.4	
48.0													2.3			2.7	3.7	4.7	4.3	
50.0																1.9	2.8	4.1	4.2	
55.0																		1.6		
θ（°）	40～81.5	41～81.5	43～81.5	51～81.5	69～81.5	44～81.5	42～81.5	45～81.5	54～81.5	67～81.5	46～81.5	47～81.5	48～81.5	57～81.5	70～81.5	46～81.5	51～81.5	49～81.5	60～81.5	72～81.5
標準フック	80t					25t										12.5t				
フック質量	1360kg					1140kg										490kg				
標準巻掛本数	4					2										1				

注）カウンタウエイト72t、アウトリガ張出幅6.8m

■ＦＤ性能

39.4mブーム+1.7m+フルオートラフィングジブ

単位：t

ジブ長さ	10.3m					17.2m					24.1m					31.0m				
作業半径	オフセット					オフセット					オフセット					オフセット				
(m)	5°	15°	30°	45°	60°	5°	15°	30°	45°	60°	5°	15°	30°	45°	60°	5°	15°	30°	45°	60°
10.0	38.7																			
11.0	38.7					16.7														
12.0	38.7	38.7				16.7														
14.0	38.7	38.7	32.8			16.7					16.7									
16.0	36.9	34.7	31.4	27.3		16.7	16.7				16.7					10.7				
18.0	30.9	30.9	29.1	26.5	23.7	16.7	16.7	16.7			16.7	15.2				10.7				
20.0	25.0	26.3	26.3	25.4	23.5	16.7	16.7	16.7			16.7	14.6				10.7				
22.0	20.4	21.5	22.9	23.3	23.1	16.7	16.7	16.7	15.4		16.0	14.1				10.7	9.8			
24.0	16.6	17.6	18.8	19.7	20.1	16.7	16.7	16.7	14.9	13.4	15.3	13.6	11.0			10.7	9.3			
26.0	13.4	14.4	15.5	16.2		16.2	16.7	16.6	14.4	13.3	14.7	13.0	10.6			10.5	8.8			
28.0	10.5	11.4	12.6	13.2		13.6	14.9	15.9	14.0	13.0	14.1	12.4	10.2	8.8		9.9	8.3			
30.0	8.0	8.8	9.8	10.4		11.1	12.5	14.0	13.6	12.9	13.1	11.8	9.9	8.6		9.3	7.9	6.4		
32.0	5.8	6.5	7.4	7.8		8.9	10.2	11.8	12.8		11.2	11.3	9.6	8.4	7.8	8.8	7.5	6.2		
34.0	3.9	4.6	5.3	5.6		7.0	8.2	9.6	10.7		9.2	10.8	9.3	8.3	7.7	8.3	7.2	5.9	5.1	
36.0		2.9	3.4			5.3	6.3	7.7	8.5		7.5	9.0	9.0	8.1	7.7	7.9	6.9	5.7	5.0	
38.0						3.8	4.7	5.9	6.6		6.0	7.3	8.8	8.0	7.6	7.5	6.6	5.5	4.8	4.4
40.0						2.5	3.3	4.3	4.9		4.6	5.9	7.5	7.9		6.6	6.3	5.4	4.7	4.3
42.0								2.9			3.4	4.5	6.0	7.1		5.4	6.1	5.2	4.6	4.3
44.0												3.3	4.6	5.5		4.3	5.6	5.0	4.5	4.2
46.0													3.4	4.1		3.3	4.5	4.9	4.4	
48.0																2.3	3.5	4.8	4.3	
50.0																1.5	2.5	3.9	4.3	
55.0																		1.5		
θ（°）	49～81.5	47～81.5	49～81.5	53～81.5	68～81.5	49～81.5	51～81.5	50～81.5	55～81.5	70～81.5	53～81.5	54～81.5	55～81.5	58～81.5	69～81.5	50～81.5	54～81.5	54～81.5	63～81.5	72～81.5
標準フック	80t					25t										12.5t				
フック質量	1360kg					1140kg										490kg				
標準巻掛本数	4					2										1				

注）カウンタウエイト72t、アウトリガ張出幅6.8m

■ＦＤ性能

43.7mブーム+1.7m+フルオートラフィングジブ

単位：t

ジブ長さ	10.3m					17.2m					24.1m					31.0m				
作業半径	オフセット					オフセット					オフセット					オフセット				
(m)	5°	15°	30°	45°	60°	5°	15°	30°	45°	60°	5°	15°	30°	45°	60°	5°	15°	30°	45°	60°
11.0	31.3																			
12.0	31.3					16.7														
14.0	31.3	31.3				16.7														
16.0	31.3	31.0	28.4			16.7	16.7				14.6									
18.0	28.9	27.7	25.7	24.4	23.8	16.7	16.7				14.6					9.5				
20.0	25.2	24.6	23.3	22.3	21.9	16.7	16.7	16.7			14.6	14.4				9.5				
22.0	20.6	21.7	21.3	20.5	20.3	16.7	16.7	16.7			14.6	13.8				9.5				
24.0	16.8	17.8	19.1	18.9	18.7	16.7	16.7	16.3	15.0	13.5	14.6	13.3				9.5	9.4			
26.0	13.6	14.6	15.7	16.5	16.8	16.3	16.1	15.1	14.4	13.3	14.6	12.8	10.7			9.5	8.9			
28.0	10.7	11.7	12.9	13.6		13.6	14.7	13.9	13.4	13.1	14.1	12.4	10.3	8.9		9.5	8.5			
30.0	8.2	9.1	10.1	10.8		11.2	12.6	12.9	12.5	12.3	13.0	12.0	10.0	8.7		9.5	8.1	6.5		
32.0	6.0	6.8	7.7	8.3		9.0	10.3	11.9	11.6	11.6	11.1	11.5	9.7	8.5	7.8	9.0	7.7	6.2		
34.0	4.2	4.9	5.6	6.1		7.1	8.3	9.8	10.8		9.1	10.6	9.4	8.3	7.7	8.6	7.4	6.0	5.1	
36.0			3.8	4.1		5.4	6.5	7.8	8.8		7.4	8.9	9.1	8.2	7.7	8.1	7.0	5.8	5.0	
38.0						3.9	4.9	6.1	6.9		5.9	7.3	8.7	8.0	7.6	7.8	6.8	5.6	4.9	4.4
40.0							3.4	4.5	5.2		4.6	5.8	7.6	7.9		6.5	6.5	5.4	4.8	4.3
42.0								3.1	3.7		3.3	4.5	6.1	7.2		5.3	6.2	5.3	4.7	4.3
44.0												3.3	4.7	5.7		4.1	5.5	5.1	4.6	4.2
46.0													3.5	4.4		3.1	4.4	5.0	4.5	4.2
48.0														3.1		2.2	3.4	4.9	4.4	
50.0																	2.5	4.0	4.3	
55.0																			2.4	
θ（°）	53～81.5	55～81.5	53～81.5	54～81.5	68～81.5	55～81.5	55～81.5	55～81.5	56～81.5	70～81.5	56～81.5	57～81.5	59～81.5	59～81.5	72～81.5	55～81.5	58～81.5	62～81.5	61～81.5	72～81.5
標準フック	80t					25t										12.5t				
フック質量	1360kg					1140kg										490kg				
標準巻掛本数	4					2										1				

注）カウンタウエイト72t、アウトリガ張出幅6.8m

フルオートラフィングジブ

■ＦＤ性能

47.9mブーム+1.7m+フルオートラフィングジブ

単位：t

ジブ長さ	10.3m					17.2m					24.1m					31.0m				
作業半径	オフセット					オフセット					オフセット					オフセット				
(m)	5°	15°	30°	45°	60°	5°	15°	30°	45°	60°	5°	15°	30°	45°	60°	5°	15°	30°	45°	60°
12.0	25.8																			
14.0	25.8	25.8				16.7														
16.0	25.8	25.8	25.0			16.7					13.0									
18.0	25.8	24.6	22.9	21.2		16.7	16.7				13.0					8.5				
20.0	22.9	21.9	20.8	19.6	18.9	16.7	16.7				13.0					8.5				
22.0	20.2	19.6	18.7	18.2	17.7	16.7	16.7	15.0			13.0	13.0				8.5				
24.0	17.0	17.5	16.9	16.6	16.5	16.4	15.5	14.0	12.8		13.0	13.0				8.5	8.5			
26.0	13.8	14.8	15.3	15.1	15.1	14.8	14.2	13.0	12.0	11.4	13.0	12.3				8.5	8.5			
28.0	10.9	11.9	13.1	13.7	13.8	13.4	12.9	12.1	11.3	10.8	12.2	11.4	10.1			8.5	8.5			
30.0	8.4	9.3	10.4	11.1		11.2	11.7	11.2	10.6	10.3	11.1	10.5	9.5			8.5	8.3			
32.0	6.2	7.0	8.0	8.6		9.0	10.4	10.3	9.9	9.7	10.2	9.7	8.9	8.1		8.5	7.9	6.3		
34.0	4.4	5.1	5.9	6.4		7.1	8.3	9.5	9.2	9.1	9.1	8.9	8.3	7.7	7.3	8.4	7.6	6.1		
36.0			4.1	4.5		5.4	6.5	8.0	8.6		7.3	8.3	7.8	7.3	7.0	7.7	7.2	5.9		
38.0						3.9	5.0	6.3	7.2		5.8	7.3	7.3	6.9	6.7	7.1	6.8	5.7	4.9	
40.0							3.5	4.7	5.5		4.5	5.8	6.7	6.5	6.4	6.4	6.3	5.5	4.8	
42.0									3.9			4.5	6.1	6.1		5.1	5.8	5.4	4.7	4.3
44.0													4.8	5.7		4.0	5.4	5.1	4.6	4.2
46.0													3.6	4.5		3.0	4.4	4.8	4.5	4.2
48.0																	3.3	4.5	4.3	
50.0																	2.4	4.0	4.0	
55.0																			2.5	
θ (°)	56～81.5	58～81.5	57～81.5	58～81.5	68～81.5	58～81.5	58～81.5	61～81.5	60～81.5	70～81.5	60～81.5	61～81.5	62～81.5	64～81.5	71～81.5	59～81.5	60～81.5	64～81.5	63～81.5	73～81.5
標準フック	80t					25t										12.5t				
フック質量	1360kg					1140kg										490kg				
標準巻掛本数	4					2										1				

注）カウンタウエイト72t、アウトリガ張出幅6.8m

■ＦＤ性能

60.0mブーム+1.7m+フルオートラフィングジブ

単位：t

ジブ長さ	10.3m					17.2m					24.1m					31.0m				
作業半径	オフセット					オフセット					オフセット					オフセット				
(m)	5°	15°	30°	45°	60°	5°	15°	30°	45°	60°	5°	15°	30°	45°	60°	5°	15°	30°	45°	60°
16.0	12.0																			
18.0	12.0	12.0				8.0														
20.0	12.0	12.0	12.0			8.0					7.1									
22.0	12.0	11.3	10.7	10.2	9.9	8.0	8.0				7.1					5.7				
24.0	10.4	9.9	9.4	9.1	9.1	8.0	8.0	7.1			7.1	6.7				5.7				
26.0	9.1	8.7	8.3	8.1	8.1	8.0	7.7	6.6			7.1	6.1				5.7				
28.0	7.9	7.6	7.3	7.2	7.3	7.7	7.1	6.1	5.5		6.5	5.6				5.3	4.4			
30.0	6.9	6.7	6.5	6.4	6.4	6.8	6.5	5.7	5.2	5.0	5.8	5.1	4.2			4.8	4.0			
32.0	5.9	5.8	5.7	5.6	5.7	5.9	5.7	5.3	4.9	4.7	5.3	4.7	3.9			4.3	3.7			
34.0	5.1	5.0	4.9	4.9		5.1	5.0	4.9	4.5	4.5	4.8	4.3	3.6	3.3		3.9	3.3			
36.0	4.2	4.3	4.3	4.3		4.5	4.4	4.3	4.3	4.2	4.3	3.9	3.4	3.1	2.9	3.5	3.0	2.5		
38.0		3.4	3.6	3.7		3.8	3.8	3.8	3.8	3.9	3.7	3.5	3.1	2.9	2.8	3.1	2.7	2.3		
40.0							3.3	3.3	3.3	3.4	3.2	3.2	2.9	2.7	2.7	2.8	2.5	2.1	1.9	
42.0								2.8	2.9		2.8	2.8	2.6	2.5	2.5	2.5	2.2	1.9	1.7	
44.0									2.5			2.4	2.4	2.3	2.4	2.3	2.0	1.8	1.6	1.6
46.0													2.1	2.2	2.2		1.8	1.6	1.5	1.5
48.0													1.8	1.9			1.6			
θ (°)	62～81.5	62～81.5	63～81.5	64～81.5	70～81.5	65～81.5	65～81.5	66～81.5	66～81.5	70～81.5	65～81.5	67～81.5	67～81.5	69～81.5	72～81.5	67～81.5	68～81.5	73～81.5	76～81.5	78～81.5
標準フック	12.5t																			
フック質量	490kg																			
標準巻掛本数	1																			

注）カウンタウエイト72t、アウトリガ張出幅6.8m

■ＦＥ性能

30.9mブーム+1.7m+フルオートラフィングジブ

単位：t

ジブ長さ	10.3m					17.2m					24.1m					31.0m				
作業半径 (m)	オフセット					オフセット					オフセット					オフセット				
	5°	15°	30°	45°	60°	5°	15°	30°	45°	60°	5°	15°	30°	45°	60°	5°	15°	30°	45°	60°
8.0	41.8																			
9.0	41.8					16.7														
10.0	41.8	41.8				16.7														
11.0	41.8	41.7				16.7														
12.0	41.8	40.0	33.2			16.7	16.7				16.7									
14.0	41.3	37.0	31.5	27.7	24.2	16.7	16.7				16.7					10.9				
16.0	32.2	33.8	30.0	26.7	23.9	16.7	16.7	16.7			16.7	15.3				10.9				
18.0	25.4	26.8	28.7	25.8	23.6	16.7	16.7	16.7	16.3		16.7	14.5				10.9				
20.0	20.3	21.5	23.0	24.1	23.4	16.7	16.7	16.7	15.6	13.8	15.9	13.8				10.9	10.1			
22.0	16.2	17.2	18.5	19.4	19.7	16.7	16.7	16.7	15.0	13.5	15.0	13.2	11.2			10.9	9.5			
24.0	12.9	13.8	14.9	15.6		15.9	16.7	16.5	14.4	13.3	14.3	12.6	10.7			10.5	8.9			
26.0	10.2	11.0	11.8	12.3		13.1	14.4	15.7	13.9	13.1	13.6	12.1	10.3	9.0		9.8	8.4	6.8		
28.0	7.9	8.6	9.3	9.6		10.8	11.9	13.4	13.5	12.8	12.8	11.7	9.9	8.7	8.0	9.2	7.9	6.5		
30.0	5.9	6.5	7.1			8.8	9.8	11.1	12.0		10.8	11.1	9.5	8.5	7.9	8.6	7.5	6.2		
32.0	3.8	4.4	4.9			7.1	8.0	9.1	9.8		9.0	10.3	9.2	8.3	7.8	8.1	7.1	6.0	5.2	
34.0		2.5	2.9			5.5	6.3	7.3	7.9		7.5	8.6	8.9	8.1	7.7	7.6	6.7	5.7	5.0	4.5
36.0						3.9	4.8	5.7	6.1		6.2	7.2	8.5	8.0		7.2	6.4	5.5	4.9	4.4
38.0						2.5	3.2	4.1			5.0	5.9	7.1	7.8		6.7	6.1	5.3	4.7	4.4
40.0								2.5			3.7	4.7	5.8	6.5		5.6	5.9	5.1	4.6	4.3
42.0											2.5	3.5	4.6	5.1		4.6	5.6	5.0	4.5	4.2
44.0												2.3	3.3			3.6	4.7	4.8	4.4	
46.0													2.1			2.6	3.7	4.7	4.3	
48.0																1.7	2.7	3.9	4.3	
50.0																	1.8	2.9		
θ（°）	41～81.5	38～81.5	39～81.5	54～81.5	66～81.5	41～81.5	44～81.5	42～81.5	52～81.5	68～81.5	44～81.5	45～81.5	45～81.5	55～81.5	70～81.5	45～81.5	47～81.5	52～81.5	58～81.5	70～81.5
標準フック	80t					25t										12.5t				
フック質量	1360kg					1140kg										490kg				
標準巻掛本数	4					2										1				

注）カウンタウエイト52t、アウトリガ張出幅8.7m又は、カウンタウエイト52t、アウトリガ張出幅8.0m

■ＦＥ性能

35.2mブーム+1.7m+フルオートラフィングジブ

単位：t

ジブ長さ	10.3m					17.2m					24.1m					31.0m				
作業半径 (m)	オフセット					オフセット					オフセット					オフセット				
	5°	15°	30°	45°	60°	5°	15°	30°	45°	60°	5°	15°	30°	45°	60°	5°	15°	30°	45°	60°
9.0	41.8																			
10.0	41.8					16.7														
11.0	41.8	41.8				16.7														
12.0	41.8	41.5				16.7														
14.0	41.3	38.5	32.2	28.0		16.7	16.7				16.7									
16.0	32.1	33.8	30.8	27.0	23.9	16.7	16.7				16.7					10.9				
18.0	25.4	26.8	28.7	26.2	23.7	16.7	16.7	16.7			16.7	14.7				10.9				
20.0	20.2	21.5	23.0	24.2	23.5	16.7	16.7	16.7	15.8		16.4	14.1				10.9				
22.0	16.2	17.2	18.6	19.5	20.0	16.7	16.7	16.7	15.2	13.6	15.6	13.5	11.3			10.9	9.7			
24.0	12.9	13.8	14.9	15.7		15.7	16.7	16.7	14.7	13.4	14.8	12.9	10.9			10.9	9.1			
26.0	10.2	11.0	11.9	12.5		12.9	14.3	16.0	14.2	13.2	14.1	12.4	10.4	9.0		10.2	8.6	6.9		
28.0	7.9	8.6	9.4	9.9		10.6	11.8	13.3	13.8	13.0	12.5	12.0	10.1	8.8	8.0	9.5	8.1	6.6		
30.0	5.8	6.5	7.2	7.6		8.6	9.7	11.0	12.1	12.6	10.5	11.5	9.7	8.6	7.9	9.0	7.7	6.3		
32.0	3.8	4.4	5.2	5.5		6.9	7.8	9.0	9.9		8.7	10.1	9.4	8.4	7.8	8.4	7.3	6.1	5.2	
34.0		2.6	3.1			5.3	6.2	7.3	8.0		7.2	8.4	9.1	8.2	7.7	8.0	7.0	5.8	5.1	
36.0						3.7	4.6	5.7	6.3		5.9	7.0	8.4	8.0	7.7	7.6	6.7	5.6	4.9	4.5
38.0						2.3	3.1	4.1	4.7		4.6	5.7	7.0	7.9		6.4	6.4	5.4	4.8	4.4
40.0								2.6			3.3	4.5	5.7	6.5		5.3	6.1	5.3	4.7	4.3
42.0												3.2	4.5	5.2		4.2	5.4	5.1	4.6	4.3
44.0													3.2	4.0		3.2	4.4	4.9	4.5	
46.0																2.2	3.4	4.7	4.4	
48.0																	2.4	3.8	4.3	
50.0																	1.5	2.7	3.5	
θ（°）	47～81.5	45～81.5	47～81.5	51～81.5	69～81.5	47～81.5	49～81.5	49～81.5	54～81.5	67～81.5	51～81.5	53～81.5	54～81.5	57～81.5	70～81.5	51～81.5	51～81.5	56～81.5	60～81.5	72～81.5
標準フック	80t					25t										12.5t				
フック質量	1360kg					1140kg										490kg				
標準巻掛本数	4					2										1				

注）カウンタウエイト52t、アウトリガ張出幅8.7m又は、カウンタウエイト52t、アウトリガ張出幅8.0m

フルオートラフィングジブ

■ＦＥ性能

39.4mブーム+1.7m+フルオートラフィングジブ

単位：t

ジブ長さ	10.3m					17.2m					24.1m					31.0m				
作業半径 (m)	オフセット					オフセット					オフセット					オフセット				
	5°	15°	30°	45°	60°	5°	15°	30°	45°	60°	5°	15°	30°	45°	60°	5°	15°	30°	45°	60°
10.0	38.7																			
11.0	38.7					16.7														
12.0	38.7	38.7				16.7														
14.0	38.7	38.7	32.8			16.7					16.7									
16.0	32.0	33.7	31.4	27.3		16.7	16.7				16.7					10.7				
18.0	25.3	26.8	28.7	26.5	23.7	16.7	16.7	16.7			16.7	15.2				10.7				
20.0	20.2	21.4	23.0	24.2	23.5	16.7	16.7	16.7			16.7	14.6				10.7				
22.0	16.1	17.2	18.6	19.6	20.1	16.7	16.7	16.7	15.4		16.0	14.1				10.7	9.8			
24.0	12.8	13.8	15.0	15.8	16.2	15.5	16.7	16.7	14.9	13.4	15.3	13.6	11.0			10.7	9.3			
26.0	10.1	10.9	12.0	12.7		12.7	14.1	15.9	14.4	13.3	14.6	13.0	10.6			10.5	8.8			
28.0	7.8	8.6	9.4	10.0		10.4	11.6	13.3	14.0	13.0	12.2	12.4	10.2	8.8		9.9	8.3			
30.0	5.7	6.5	7.3	7.7		8.4	9.5	11.0	12.1	12.6	10.2	11.7	9.9	8.6		9.3	7.9	6.4		
32.0	3.7	4.4	5.3	5.7		6.7	7.7	9.0	9.9		8.5	9.8	9.6	8.4	7.8	8.8	7.5	6.2		
34.0			3.3	3.6		5.0	6.1	7.2	8.0		6.9	8.2	9.3	8.3	7.7	8.3	7.2	5.9	5.1	
36.0						3.5	4.5	5.7	6.4		5.6	6.8	8.3	8.1	7.7	7.3	6.9	5.7	5.0	
38.0							3.0	4.2	4.9		4.2	5.5	6.8	7.9	7.6	6.1	6.6	5.5	4.8	4.4
40.0									3.2			4.2	5.6	6.5		5.0	6.2	5.4	4.7	4.3
42.0													4.4	5.2		3.8	5.1	5.2	4.6	4.3
44.0													3.2	4.0		2.8	4.1	5.0	4.5	4.2
46.0																	3.1	4.6	4.4	
48.0																	2.1	3.6	4.3	
50.0																		2.6	3.5	
θ（°）	52～81.5	53～81.5	52～81.5	53～81.5	68～81.5	54～81.5	54～81.5	56～81.5	55～81.5	70～81.5	57～81.5	58～81.5	58～81.5	60～81.5	69～81.5	56～81.5	57～81.5	59～81.5	63～81.5	72～81.5
標準フック	80t					25t										12.5t				
フック質量	1360kg					1140kg										490kg				
標準巻掛本数	4					2										1				

注）カウンタウエイト52t、アウトリガ張出幅8.7m又は、カウンタウエイト52t、アウトリガ張出幅8.0m

■ＦＥ性能

43.7mブーム+1.7m+フルオートラフィングジブ

単位：t

ジブ長さ	10.3m					17.2m					24.1m					31.0m				
作業半径 (m)	オフセット					オフセット					オフセット					オフセット				
	5°	15°	30°	45°	60°	5°	15°	30°	45°	60°	5°	15°	30°	45°	60°	5°	15°	30°	45°	60°
11.0	31.3																			
12.0	31.3					16.7														
14.0	31.3	31.3				16.7														
16.0	31.3	31.0	28.4			16.7	16.7				14.6									
18.0	25.5	26.9	25.7	24.4	23.8	16.7	16.7				14.6					9.5				
20.0	20.3	21.6	23.2	22.3	21.9	16.7	16.7	16.7			14.6	14.4				9.5				
22.0	16.3	17.4	18.8	19.8	20.3	16.7	16.7	16.7			14.6	13.8				9.5				
24.0	13.0	14.0	15.2	16.0	16.5	15.6	16.7	16.3	15.0	13.5	14.6	13.3				9.5	9.4			
26.0	10.3	11.1	12.2	12.9	13.2	12.8	14.2	15.1	14.4	13.3	14.5	12.8	10.7			9.5	8.9			
28.0	8.0	8.8	9.7	10.3		10.5	11.7	13.3	13.4	13.1	12.2	12.4	10.3	8.9		9.5	8.5			
30.0	6.0	6.7	7.5	8.0		8.5	9.6	11.1	12.2	12.3	10.1	11.7	10.0	8.7		9.5	8.1	6.5		
32.0		4.7	5.7	6.1		6.7	7.8	9.1	10.0	10.5	8.4	9.8	9.7	8.5	7.8	9.0	7.7	6.2		
34.0				4.1		5.1	6.2	7.4	8.2		6.9	8.2	9.4	8.3	7.7	8.5	7.4	6.0	5.1	
36.0							4.6	5.8	6.5		5.5	6.7	8.3	8.2	7.7	7.1	7.0	5.8	5.0	
38.0								4.4	5.1		4.2	5.4	6.9	7.9	7.6	5.9	6.8	5.6	4.9	4.4
40.0									3.6			4.2	5.6	6.5		4.9	6.1	5.4	4.8	4.3
42.0													4.4	5.3		3.7	5.1	5.3	4.7	4.3
44.0														4.1		2.6	4.1	5.1	4.6	4.2
46.0																	3.0	4.5	4.5	4.2
48.0																		3.6	4.4	
50.0																		2.6	3.6	
θ（°）	58～81.5	57～81.5	59～81.5	57～81.5	68～81.5	59～81.5	59～81.5	60～81.5	59～81.5	70～81.5	60～81.5	61～81.5	63～81.5	64～81.5	72～81.5	59～81.5	61～81.5	62～81.5	66～81.5	72～81.5
標準フック	80t					25t										12.5t				
フック質量	1360kg					1140kg										490kg				
標準巻掛本数	4					2										1				

注）カウンタウエイト52t、アウトリガ張出幅8.7m又は、カウンタウエイト52t、アウトリガ張出幅8.0m

■ＦＥ性能

47.9mブーム+1.7m+フルオートラフィングジブ

単位：t

ジブ長さ	10.3m					17.2m					24.1m					31.0m				
作業半径	オフセット					オフセット					オフセット					オフセット				
(m)	5°	15°	30°	45°	60°	5°	15°	30°	45°	60°	5°	15°	30°	45°	60°	5°	15°	30°	45°	60°
12.0	25.8																			
14.0	25.8	25.8				16.7														
16.0	25.8	25.8	25.0			16.7					13.0									
18.0	25.6	24.6	22.9	21.2		16.7	16.7				13.0					8.5				
20.0	20.5	21.7	20.8	19.6	18.9	16.7	16.7				13.0					8.5				
22.0	16.4	17.5	18.7	18.2	17.7	16.7	16.7	15.0			13.0	13.0				8.5				
24.0	13.1	14.1	15.3	16.2	16.5	15.6	15.5	14.0	12.8		13.0	13.0				8.5	8.5			
26.0	10.4	11.3	12.4	13.1	13.5	12.8	14.2	13.0	12.0	11.4	13.0	12.3				8.5	8.5			
28.0	8.2	8.9	9.9	10.5	10.8	10.5	11.7	12.1	11.3	10.8	12.1	11.4	10.1			8.5	8.5			
30.0	6.2	6.9	7.7	8.3		8.5	9.6	11.1	10.6	10.3	10.1	10.5	9.5			8.5	8.3			
32.0			5.9	6.4		6.8	7.8	9.2	9.9	9.7	8.3	9.7	8.9	8.1		8.5	7.9	6.3		
34.0						5.2	6.2	7.4	8.3	8.8	6.8	8.1	8.3	7.7	7.3	8.4	7.6	6.1		
36.0							4.7	5.9	6.7		5.5	6.7	7.8	7.3	7.0	7.0	7.2	5.9		
38.0								4.5	5.3			5.4	6.9	6.9	6.7	5.8	6.8	5.7	4.9	
40.0													5.6	6.5	6.4	4.7	6.0	5.5	4.8	
42.0													4.5	5.3		3.6	5.0	5.4	4.7	4.3
44.0														4.2			4.0	5.1	4.6	4.2
46.0																		4.5	4.5	4.2
48.0																		3.6	4.3	
50.0																			3.6	
θ（°）	61～81.5	62～81.5	62～81.5	63～81.5	68～81.5	62～81.5	62～81.5	63～81.5	64～81.5	70～81.5	64～81.5	65～81.5	65～81.5	66～81.5	71～81.5	63～81.5	64～81.5	66～81.5	68～81.5	73～81.5
標準フック	80t					25t										12.5t				
フック質量	1360kg					1140kg										490kg				
標準巻掛本数	4					2										1				

注）カウンタウエイト52t、アウトリガ張出幅8.7m又は、カウンタウエイト52t、アウトリガ張出幅8.0m

■ＦＥ性能

60.0mブーム+1.7m+フルオートラフィングジブ

単位：t

ジブ長さ	10.3m					17.2m					24.1m					31.0m				
作業半径	オフセット					オフセット					オフセット					オフセット				
(m)	5°	15°	30°	45°	60°	5°	15°	30°	45°	60°	5°	15°	30°	45°	60°	5°	15°	30°	45°	60°
16.0	12.0																			
18.0	12.0	12.0				8.0														
20.0	12.0	12.0	12.0			8.0					7.1									
22.0	12.0	11.3	10.7	10.2	9.9	8.0	8.0				7.1					5.7				
24.0	10.4	9.9	9.4	9.1	9.1	8.0	8.0	7.1			7.1	6.7				5.7				
26.0	9.1	8.7	8.3	8.1	8.1	8.0	7.7	6.6			7.1	6.1				5.7				
28.0	7.9	7.6	7.3	7.2	7.3	7.7	7.1	6.1	5.5		6.5	5.6				5.3	4.4			
30.0	6.9	6.7	6.5	6.4	6.4	6.8	6.5	5.7	5.2	5.0	5.8	5.1	4.2			4.8	4.0			
32.0	5.6	5.8	5.7	5.6	5.7	5.9	5.7	5.3	4.9	4.7	5.3	4.7	3.9			4.3	3.7			
34.0		4.6	4.9	4.9		5.1	5.0	4.9	4.5	4.5	4.8	4.3	3.6	3.3		3.9	3.3			
36.0				4.3			4.4	4.3	4.3	4.2	4.3	3.9	3.4	3.1	2.9	3.5	3.0	2.5		
38.0								3.8	3.8	3.9	3.7	3.5	3.1	2.9	2.8	3.1	2.7	2.3		
40.0									3.3	3.4		3.2	2.9	2.7	2.7	2.8	2.5	2.1	1.9	
42.0													2.6	2.5	2.5		2.2	1.9	1.7	
44.0													2.4	2.3	2.4			1.8	1.6	1.6
46.0														2.2	2.2			1.6	1.5	1.5
θ（°）	66～81.5	65～81.5	67～81.5	66～81.5	70～81.5	68～81.5	68～81.5	69～81.5	69～81.5	70～81.5	68～81.5	69～81.5	70～81.5	71～81.5	72～81.5	69～81.5	72～81.5	73～81.5	76～81.5	78～81.5
標準フック	12.5t																			
フック質量	490kg																			
標準巻掛本数	1																			

注）カウンタウエイト52t、アウトリガ張出幅8.7m又は、カウンタウエイト52t、アウトリガ張出幅8.0m

フルオートラフィングジブ

■ＦＦ性能

30.9mブーム+1.7m+フルオートラフィングジブ

単位：t

ジブ長さ	10.3m					17.2m					24.1m					31.0m				
作業半径 (m)	オフセット					オフセット					オフセット					オフセット				
	5°	15°	30°	45°	60°	5°	15°	30°	45°	60°	5°	15°	30°	45°	60°	5°	15°	30°	45°	60°
8.0	41.8																			
9.0	41.8					16.7														
10.0	41.8	41.8				16.7														
11.0	41.8	41.7				16.7														
12.0	41.8	40.0	33.2			16.7	16.7				16.7									
14.0	37.2	37.0	31.5	27.7	24.2	16.7	16.7				16.7					10.9				
16.0	28.4	30.1	30.0	26.7	23.9	16.7	16.7	16.7			16.7	15.3				10.9				
18.0	22.0	23.5	25.4	25.8	23.6	16.7	16.7	16.7	16.3		16.7	14.5				10.9				
20.0	17.2	18.4	20.0	21.1	21.7	16.7	16.7	16.7	15.6	13.8	15.9	13.8				10.9	10.1			
22.0	13.4	14.5	15.8	16.7	17.0	16.5	16.7	16.7	15.0	13.5	15.0	13.2	11.2			10.9	9.5			
24.0	10.0	11.1	12.3	13.0		13.4	14.9	16.5	14.4	13.3	14.3	12.6	10.7			10.5	8.9			
26.0	7.1	8.0	9.2	9.8		10.8	12.1	13.9	13.9	13.1	12.8	12.1	10.3	9.0		9.8	8.4	6.8		
28.0	4.7	5.5	6.4	6.8		8.3	9.7	11.3	12.5	12.8	10.6	11.7	9.9	8.7	8.0	9.2	7.9	6.5		
30.0	2.6	3.3	4.0			6.1	7.4	9.1	10.1		8.6	10.2	9.5	8.5	7.9	8.6	7.5	6.2		
32.0						4.3	5.4	6.9	7.8		6.8	8.4	9.2	8.3	7.8	8.1	7.1	6.0	5.2	
34.0						2.7	3.7	4.9	5.6		5.1	6.6	8.5	8.1	7.7	7.3	6.7	5.7	5.0	4.5
36.0							2.1	3.2	3.7		3.7	5.0	6.8	8.0		5.9	6.4	5.5	4.9	4.4
38.0											2.5	3.6	5.2	6.3		4.6	6.1	5.3	4.7	4.4
40.0												2.4	3.7	4.7		3.4	4.8	5.1	4.6	4.3
42.0													2.4	3.1		2.4	3.7	5.0	4.5	4.2
44.0																1.5	2.6	4.2	4.4	
46.0																	1.7	3.1	4.1	
48.0																		2.0	2.9	
θ（°）	45～81.5	47～81.5	49～81.5	54～81.5	66～81.5	48～81.5	47～81.5	50～81.5	52～81.5	68～81.5	50～81.5	51～81.5	53～81.5	55～81.5	70～81.5	50～81.5	52～81.5	55～81.5	58～81.5	70～81.5
標準フック	80t					25t										12.5t				
フック質量	1360kg					1140kg										490kg				
標準巻掛本数	4					2										1				

注）カウンタウエイト52t、アウトリガ張出幅6.8m

■ＦＦ性能

35.2mブーム+1.7m+フルオートラフィングジブ

単位：t

ジブ長さ	10.3m					17.2m					24.1m					31.0m				
作業半径 (m)	オフセット					オフセット					オフセット					オフセット				
	5°	15°	30°	45°	60°	5°	15°	30°	45°	60°	5°	15°	30°	45°	60°	5°	15°	30°	45°	60°
9.0	41.8																			
10.0	41.8					16.7														
11.0	41.8	41.8				16.7														
12.0	41.8	41.5				16.7														
14.0	37.1	38.5	32.2	28.0		16.7	16.7				16.7									
16.0	28.3	30.1	30.8	27.0	23.9	16.7	16.7				16.7					10.9				
18.0	22.0	23.5	25.4	26.2	23.7	16.7	16.7	16.7			16.7	14.7				10.9				
20.0	17.2	18.4	20.1	21.3	21.9	16.7	16.7	16.7	15.8		16.4	14.1				10.9				
22.0	13.4	14.5	15.8	16.8	17.3	16.3	16.7	16.7	15.2	13.6	15.6	13.5	11.3			10.9	9.7			
24.0	9.9	11.1	12.4	13.2		13.2	14.7	16.7	14.7	13.4	14.8	12.9	10.9			10.9	9.1			
26.0	7.0	8.0	9.3	10.1		10.5	12.0	13.8	14.2	13.2	12.5	12.4	10.4	9.0		10.2	8.6	6.9		
28.0	4.6	5.5	6.5	7.2		8.0	9.5	11.3	12.5	13.0	10.3	12.0	10.1	8.8	8.0	9.5	8.1	6.6		
30.0	2.5	3.3	4.2	4.6		5.9	7.2	9.0	10.2	10.7	8.3	10.0	9.7	8.6	7.9	9.0	7.7	6.3		
32.0						4.0	5.3	6.8	8.0		6.4	8.1	9.4	8.4	7.8	8.4	7.3	6.1	5.2	
34.0							3.5	4.9	5.8		4.8	6.3	8.4	8.2	7.7	6.9	7.0	5.8	5.1	
36.0								3.2	3.9		3.3	4.7	6.6	8.0	7.7	5.5	6.7	5.6	4.9	4.5
38.0												3.3	5.1	6.4		4.2	5.8	5.4	4.8	4.4
40.0													3.6	4.7		3.0	4.5	5.3	4.7	4.3
42.0														3.2			3.3	5.1	4.6	4.3
44.0																	2.3	4.0	4.5	
46.0																		2.9	4.1	
48.0																			2.9	
θ（°）	51～81.5	52～81.5	54～81.5	55～81.5	69～81.5	56～81.5	55～81.5	55～81.5	57～81.5	67～81.5	56～81.5	57～81.5	60～81.5	60～81.5	70～81.5	57～81.5	58～81.5	61～81.5	62～81.5	72～81.5
標準フック	80t					25t										12.5t				
フック質量	1360kg					1140kg										490kg				
標準巻掛本数	4					2										1				

注）カウンタウエイト52t、アウトリガ張出幅6.8m

■ＦＦ性能

39.4mブーム+1.7m+フルオートラフィングジブ

単位：t

ジブ長さ	10.3m					17.2m					24.1m					31.0m				
作業半径	オフセット					オフセット					オフセット					オフセット				
(m)	5°	15°	30°	45°	60°	5°	15°	30°	45°	60°	5°	15°	30°	45°	60°	5°	15°	30°	45°	60°
10.0	38.7																			
11.0	38.7					16.7														
12.0	38.7	38.7				16.7														
14.0	37.0	38.7	32.8			16.7					16.7									
16.0	28.3	30.1	31.4	27.3		16.7	16.7				16.7					10.7				
18.0	21.9	23.4	25.4	26.5	23.7	16.7	16.7	16.7			16.7	15.2				10.7				
20.0	17.1	18.4	20.1	21.4	22.1	16.7	16.7	16.7			16.7	14.6				10.7				
22.0	13.3	14.4	15.9	16.9	17.5	16.1	16.7	16.7	15.4		16.0	14.1				10.7	9.8			
24.0	9.8	11.1	12.5	13.4	13.8	13.0	14.6	16.7	14.9	13.4	14.9	13.6	11.0			10.7	9.3			
26.0	6.9	8.0	9.4	10.3		10.3	11.8	13.7	14.4	13.3	12.3	13.0	10.6			10.5	8.8			
28.0		5.5	6.6	7.4		7.8	9.4	11.2	12.5	13.0	10.1	11.8	10.2	8.8		9.9	8.3			
30.0				4.9		5.6	7.1	9.0	10.2	10.8	7.9	9.8	9.9	8.6		9.3	7.9	6.4		
32.0							5.1	6.8	8.0		6.0	7.8	9.6	8.4	7.8	8.2	7.5	6.2		
34.0								4.9	5.9		4.4	6.1	8.2	8.3	7.7	6.5	7.2	5.9	5.1	
36.0									4.0			4.5	6.5	8.0	7.7	5.1	6.9	5.7	5.0	
38.0													4.9	6.3	7.2	3.8	5.5	5.5	4.8	4.4
40.0														4.7			4.2	5.4	4.7	4.3
42.0																	3.1	5.1	4.6	4.3
44.0																		3.9	4.5	4.2
46.0																		2.8	4.1	
48.0																			2.9	
θ (°)	60～81.5	59～81.5	61～81.5	59～81.5	68～81.5	61～81.5	61～81.5	62～81.5	61～81.5	70～81.5	61～81.5	63～81.5	65～81.5	65～81.5	69～81.5	62～81.5	62～81.5	63～81.5	65～81.5	72～81.5
標準フック	80t					25t										12.5t				
フック質量	1360kg					1140kg										490kg				
標準巻掛本数	4					2										1				

注）カウンタウエイト52t、アウトリガ張出幅6.8m

■ＦＦ性能

43.7mブーム+1.7m+フルオートラフィングジブ

単位：t

ジブ長さ	10.3m					17.2m					24.1m					31.0m				
作業半径	オフセット					オフセット					オフセット					オフセット				
(m)	5°	15°	30°	45°	60°	5°	15°	30°	45°	60°	5°	15°	30°	45°	60°	5°	15°	30°	45°	60°
11.0	31.3																			
12.0	31.3					16.7														
14.0	31.3	31.3				16.7														
16.0	28.5	30.3	28.4			16.7	16.7				14.6									
18.0	22.1	23.6	25.6	24.4	23.8	16.7	16.7				14.6					9.5				
20.0	17.3	18.6	20.3	21.6	21.9	16.7	16.7	16.7			14.6	14.4				9.5				
22.0	13.5	14.6	16.1	17.2	17.8	16.2	16.7	16.7			14.6	13.8				9.5				
24.0	10.1	11.3	12.7	13.6	14.1	13.0	14.7	16.3	15.0	13.5	14.6	13.3				9.5	9.4			
26.0	7.2	8.3	9.7	10.7	11.0	10.3	11.9	13.8	14.4	13.3	12.2	12.8	10.7			9.5	8.9			
28.0		5.7	6.9	7.8		7.8	9.5	11.3	12.7	13.1	10.0	11.8	10.3	8.9		9.5	8.5			
30.0				5.3		5.7	7.2	9.1	10.4	11.1	7.8	9.7	10.0	8.7		9.5	8.1	6.5		
32.0							5.2	6.9	8.3	8.9	6.0	7.8	9.7	8.5	7.8	8.1	7.7	6.2		
34.0								5.0	6.2			6.0	8.3	8.3	7.7	6.4	7.4	6.0	5.1	
36.0													6.5	8.1	7.7	4.9	6.8	5.8	5.0	
38.0													5.0	6.5	7.3	3.7	5.4	5.6	4.9	4.4
40.0														4.9			4.1	5.4	4.8	4.3
42.0																		5.1	4.7	4.3
44.0																		3.9	4.6	4.2
46.0																			4.2	4.2
θ (°)	63～81.5	62～81.5	64～81.5	62～81.5	68～81.5	63～81.5	64～81.5	64～81.5	66～81.5	70～81.5	65～81.5	67～81.5	67～81.5	68～81.5	72～81.5	64～81.5	66～81.5	68～81.5	70～81.5	72～81.5
標準フック	80t					25t										12.5t				
フック質量	1360kg					1140kg										490kg				
標準巻掛本数	4					2										1				

注）カウンタウエイト52t、アウトリガ張出幅6.8m

フルオートラフィングジブ

■ＦＦ性能

47.9mブーム+1.7m+フルオートラフィングジブ

単位：t

ジブ長さ	10.3m					17.2m					24.1m					31.0m				
作業半径	オフセット					オフセット					オフセット					オフセット				
(m)	5°	15°	30°	45°	60°	5°	15°	30°	45°	60°	5°	15°	30°	45°	60°	5°	15°	30°	45°	60°
12.0	25.8																			
14.0	25.8	25.8				16.7														
16.0	25.8	25.8	25.0			16.7					13.0									
18.0	22.3	23.8	22.9	21.2		16.7	16.7				13.0					8.5				
20.0	17.4	18.7	20.5	19.6	18.9	16.7	16.7				13.0					8.5				
22.0	13.7	14.8	16.3	17.4	17.7	16.2	16.7	15.0			13.0	13.0				8.5				
24.0	10.3	11.5	12.9	13.8	14.4	13.1	14.7	14.0	12.8		13.0	13.0				8.5	8.5			
26.0	7.4	8.5	9.9	10.9	11.3	10.4	12.0	13.0	12.0	11.4	12.1	12.3				8.5	8.5			
28.0			7.2	8.1	8.4	7.9	9.5	11.4	11.3	10.8	9.9	11.4	10.1			8.5	8.5			
30.0							7.2	9.2	10.5	10.3	7.8	9.7	9.5			8.5	8.3			
32.0								7.1	8.4	9.1	5.9	7.8	8.9	8.1		7.9	7.9	6.3		
34.0									6.4	7.0		6.0	8.3	7.7	7.3	6.3	7.6	6.1		
36.0													6.6	7.3	7.0	4.8	6.8	5.9		
38.0														6.6	6.7		5.3	5.7	4.9	
40.0														5.0	5.8		4.1	5.5	4.8	
42.0																		5.1	4.7	4.3
44.0																		3.9	4.6	4.2
46.0																			4.2	4.2
θ (°)	65～81.5	67～81.5	66～81.5	68～81.5	68～81.5	67～81.5	68～81.5	69～81.5	69～81.5	70～81.5	67～81.5	68～81.5	71～81.5	70～81.5	71～81.5	67～81.5	68～81.5	69～81.5	71～81.5	73～81.5
標準フック	80t					25t										12.5t				
フック質量	1360kg					1140kg										490kg				
標準巻掛本数	4					2										1				

注）カウンタウエイト52t、アウトリガ張出幅6.8m

■ＦＦ性能

60.0mブーム+1.7m+フルオートラフィングジブ

単位：t

ジブ長さ	10.3m					17.2m					24.1m					31.0m				
作業半径	オフセット					オフセット					オフセット					オフセット				
(m)	5°	15°	30°	45°	60°	5°	15°	30°	45°	60°	5°	15°	30°	45°	60°	5°	15°	30°	45°	60°
16.0	12.0																			
18.0	12.0	12.0				8.0														
20.0	12.0	12.0	12.0			8.0					7.1									
22.0	12.0	11.3	10.7	10.2	9.9	8.0	8.0				7.1					5.7				
24.0	10.4	9.9	9.4	9.1	9.1	8.0	8.0	7.1			7.1	6.7				5.7				
26.0	8.9	8.7	8.3	8.1	8.1	8.0	7.7	6.6			7.1	6.1				5.7				
28.0	6.5	7.5	7.3	7.2	7.3	7.7	7.1	6.1	5.5		6.5	5.6				5.3	4.4			
30.0			6.4	6.4	6.4	6.8	6.5	5.7	5.2	5.0	5.8	5.1	4.2			4.8	4.0			
32.0					5.5		5.7	5.3	4.9	4.7	5.3	4.7	3.9			4.3	3.7			
34.0								4.9	4.5	4.5		4.3	3.6	3.3		3.9	3.3			
36.0									4.3	4.2			3.4	3.1	2.9		3.0	2.5		
38.0													3.1	2.9	2.8		2.7	2.3		
40.0														2.7	2.7			2.1	1.9	
42.0															2.5			1.9	1.7	
44.0																			1.6	1.6
46.0																				1.5
θ (°)	69～81.5	70～81.5	70～81.5	71～81.5	70～81.5	70～81.5	71～81.5	72～81.5	72～81.5	73～81.5	72～81.5	73～81.5	74～81.5	75～81.5	75～81.5	73～81.5	74～81.5	76～81.5	77～81.5	78～81.5
標準フック	12.5t																			
フック質量	490kg																			
標準巻掛本数	1																			

注）カウンタウエイト52t、アウトリガ張出幅6.8m

■ＦＧ性能

30.9mブーム+1.7m+フルオートラフィングジブ

単位：t

ジブ長さ	10.3m					17.2m					24.1m					31.0m				
作業半径	オフセット					オフセット					オフセット					オフセット				
(m)	5°	15°	30°	45°	60°	5°	15°	30°	45°	60°	5°	15°	30°	45°	60°	5°	15°	30°	45°	60°
8.0	41.8																			
9.0	41.8					16.7														
10.0	41.8	41.8				16.7														
11.0	41.8	41.7				16.7														
12.0	39.5	40.0	33.2			16.7	16.7				16.7									
14.0	29.0	31.1	31.5	27.7	24.2	16.7	16.7				16.7					10.9				
16.0	21.8	23.4	25.7	26.7	23.9	16.7	16.7	16.7			16.7	15.3				10.9				
18.0	16.4	17.8	19.7	21.0	21.8	16.7	16.7	16.7	16.3		16.7	14.5				10.9				
20.0	12.3	13.5	15.0	16.2	16.7	15.5	16.7	16.7	15.6	13.8	15.9	13.8				10.9	10.1			
22.0	9.1	10.1	11.4	12.3	12.6	12.2	13.8	16.1	15.0	13.5	14.3	13.2	11.2			10.9	9.5			
24.0	6.5	7.4	8.4	9.1		9.5	10.9	12.9	14.4	13.3	11.6	12.6	10.7			10.5	8.9			
26.0	4.3	5.1	6.0	6.5		7.2	8.5	10.2	11.6	12.4	9.3	11.0	10.3	9.0		9.8	8.4	6.8		
28.0			3.9	4.2		5.4	6.5	8.0	9.1	9.7	7.4	8.9	9.9	8.7	8.0	9.2	7.9	6.5		
30.0						3.8	4.8	6.1	7.0		5.8	7.2	9.1	8.5	7.9	7.6	7.5	6.2		
32.0							3.3	4.4	5.1		4.4	5.6	7.3	8.3	7.8	6.1	7.1	6.0	5.2	
34.0								2.9	3.5		3.1	4.3	5.8	7.0	7.7	4.9	6.3	5.7	5.0	4.5
36.0												3.1	4.4	5.5		3.8	5.1	5.5	4.9	4.4
38.0													3.2	4.1		2.8	4.0	5.3	4.7	4.4
40.0														2.8			3.0	4.5	4.6	4.3
42.0																	2.1	3.5	4.5	4.2
44.0																		2.5	3.5	
46.0																			2.4	
θ（°）	53～81.5	54～81.5	53～81.5	54～81.5	66～81.5	54～81.5	54～81.5	54～81.5	56～81.5	68～81.5	55～81.5	57～81.5	59～81.5	59～81.5	70～81.5	57～81.5	57～81.5	60～81.5	61～81.5	70～81.5
標準フック	80t					25t										12.5t				
フック質量	1360kg					1140kg										490kg				
標準巻掛本数	4					2										1				

注）カウンタウエイト30t、アウトリガ張出幅8.7m

■ＦＧ性能

35.2mブーム+1.7m+フルオートラフィングジブ

単位：t

ジブ長さ	10.3m					17.2m					24.1m					31.0m				
作業半径	オフセット					オフセット					オフセット					オフセット				
(m)	5°	15°	30°	45°	60°	5°	15°	30°	45°	60°	5°	15°	30°	45°	60°	5°	15°	30°	45°	60°
9.0	41.8																			
10.0	41.8					16.7														
11.0	41.8	41.8				16.7														
12.0	39.5	41.5				16.7														
14.0	29.0	31.0	32.2	28.0		16.7	16.7				16.7									
16.0	21.7	23.4	25.6	27.0	23.9	16.7	16.7				16.7					10.9				
18.0	16.4	17.8	19.7	21.1	22.0	16.7	16.7	16.7			16.7	14.7				10.9				
20.0	12.3	13.5	15.1	16.2	16.9	15.3	16.7	16.7	15.8		16.4	14.1				10.9				
22.0	9.0	10.1	11.4	12.4	12.8	11.9	13.6	15.9	15.2	13.6	14.0	13.5	11.3			10.9	9.7			
24.0	6.4	7.3	8.5	9.3		9.3	10.8	12.8	14.4	13.4	11.2	12.9	10.9			10.9	9.1			
26.0		5.1	6.0	6.6		7.0	8.4	10.1	11.5	12.4	9.0	10.8	10.4	9.0		10.2	8.6	6.9		
28.0				4.4		5.2	6.3	7.9	9.1	9.8	7.1	8.7	10.1	8.8	8.0	8.9	8.1	6.6		
30.0							4.6	6.0	7.0	7.5	5.5	6.9	8.9	8.6	7.9	7.2	7.7	6.3		
32.0								4.3	5.2		4.1	5.4	7.2	8.4	7.8	5.8	7.3	6.1	5.2	
34.0									3.6			4.0	5.6	6.9	7.7	4.5	6.0	5.8	5.1	
36.0													4.3	5.4	6.0	3.5	4.8	5.6	4.9	4.5
38.0														4.0			3.7	5.4	4.8	4.4
40.0																	2.8	4.3	4.7	4.3
42.0																		3.3	4.4	4.3
44.0																			3.4	
46.0																			2.4	
θ（°）	60～81.5	59～81.5	61～81.5	59～81.5	69～81.5	61～81.5	61～81.5	61～81.5	60～81.5	67～81.5	61～81.5	62～81.5	64～81.5	65～81.5	70～81.5	61～81.5	62～81.5	65～81.5	65～81.5	72～81.5
標準フック	80t					25t										12.5t				
フック質量	1360kg					1140kg										490kg				
標準巻掛本数	4					2										1				

注）カウンタウエイト30t、アウトリガ張出幅8.7m

フルオートラフィングジブ

■ＦＧ性能

39.4mブーム+1.7m+フルオートラフィングジブ

単位：t

ジブ長さ	10.3m					17.2m					24.1m					31.0m				
作業半径	オフセット					オフセット					オフセット					オフセット				
(m)	5°	15°	30°	45°	60°	5°	15°	30°	45°	60°	5°	15°	30°	45°	60°	5°	15°	30°	45°	60°
10.0	38.7																			
11.0	38.7					16.7														
12.0	38.7	38.7				16.7														
14.0	28.9	30.9	32.8			16.7					16.7									
16.0	21.6	23.3	25.6	27.3		16.7	16.7				16.7					10.7				
18.0	16.3	17.7	19.6	21.1	22.0	16.7	16.7	16.7			16.7	15.2				10.7				
20.0	12.2	13.5	15.1	16.3	17.0	15.1	16.7	16.7			16.7	14.6				10.7				
22.0	9.0	10.1	11.5	12.5	13.0	11.8	13.5	15.8	15.4		13.7	14.1				10.7	9.8			
24.0	6.4	7.3	8.5	9.4	9.7	9.1	10.6	12.7	14.3	13.4	11.0	13.0	11.0			10.7	9.3			
26.0			6.1	6.8		6.9	8.2	10.0	11.5	12.4	8.7	10.5	10.6			10.5	8.8			
28.0						5.0	6.2	7.8	9.1	9.8	6.8	8.5	10.2	8.8		8.6	8.3			
30.0								5.9	7.0	7.6	5.2	6.7	8.7	8.6		6.9	7.9	6.4		
32.0								4.3	5.2			5.2	7.0	8.4	7.8	5.5	7.2	6.2		
34.0													5.5	6.8	7.6	4.2	5.8	5.9	5.1	
36.0													4.2	5.3	6.0		4.6	5.7	5.0	
38.0														4.0	4.6		3.5	5.3	4.8	4.4
40.0																		4.2	4.7	4.3
42.0																		3.2	4.3	4.3
44.0																			3.3	3.9
θ（°）	63～81.5	64～81.5	64～81.5	65～81.5	68～81.5	63～81.5	66～81.5	64～81.5	66～81.5	70～81.5	65～81.5	66～81.5	67～81.5	68～81.5	69～81.5	65～81.5	66～81.5	67～81.5	69～81.5	72～81.5
標準フック	80t					25t										12.5t				
フック質量	1360kg					1140kg										490kg				
標準巻掛本数	4					2										1				

注）カウンタウエイト30t、アウトリガ張出幅 8.7m

■ＦＧ性能

43.7mブーム+1.7m+フルオートラフィングジブ

単位：t

ジブ長さ	10.3m					17.2m					24.1m					31.0m				
作業半径	オフセット					オフセット					オフセット					オフセット				
(m)	5°	15°	30°	45°	60°	5°	15°	30°	45°	60°	5°	15°	30°	45°	60°	5°	15°	30°	45°	60°
11.0	31.3																			
12.0	31.3					16.7														
14.0	29.1	31.1				16.7														
16.0	21.8	23.5	25.7			16.7	16.7				14.6									
18.0	16.5	17.9	19.8	21.2	22.1	16.7	16.7				14.6					9.5				
20.0	12.4	13.6	15.2	16.4	17.2	15.1	16.7	16.7			14.6	14.4				9.5				
22.0	9.2	10.3	11.6	12.7	13.2	11.8	13.5	15.8			13.6	13.8				9.5				
24.0	6.6	7.5	8.7	9.6	10.0	9.1	10.7	12.7	14.3	13.5	10.9	12.9				9.5	9.4			
26.0			6.3	7.0	7.3	6.9	8.3	10.1	11.5	12.4	8.6	10.5	10.7			9.5	8.9			
28.0							6.3	7.9	9.2	9.9	6.7	8.4	10.3	8.9		8.5	8.5			
30.0								6.0	7.1	7.8		6.6	8.7	8.7		6.8	8.1	6.5		
32.0									5.4	5.9		5.1	7.0	8.4	7.8	5.4	7.1	6.2		
34.0													5.5	6.8	7.6		5.7	6.0	5.1	
36.0														5.4	6.1		4.5	5.8	5.0	
38.0															4.7			5.2	4.9	4.4
40.0																		4.1	4.8	4.3
42.0																			4.3	4.3
44.0																			3.3	3.9
θ（°）	65～81.5	67～81.5	66～81.5	68～81.5	68～81.5	67～81.5	68～81.5	69～81.5	69～81.5	70～81.5	69～81.5	68～81.5	71～81.5	72～81.5	72～81.5	69～81.5	69～81.5	71～81.5	71～81.5	74～81.5
標準フック	80t					25t										12.5t				
フック質量	1360kg					1140kg										490kg				
標準巻掛本数	4					2										1				

注）カウンタウエイト30t、アウトリガ張出幅 8.7m

■ＦＧ性能

47.9mブーム+1.7m+フルオートラフィングジブ

単位：t

ジブ長さ	10.3m					17.2m					24.1m					31.0m				
作業半径	オフセット					オフセット					オフセット					オフセット				
(m)	5°	15°	30°	45°	60°	5°	15°	30°	45°	60°	5°	15°	30°	45°	60°	5°	15°	30°	45°	60°
12.0	25.8																			
14.0	25.8	25.8				16.7														
16.0	22.0	23.6	25.0			16.7					13.0									
18.0	16.6	18.0	19.9	21.2		16.7	16.7				13.0					8.5				
20.0	12.5	13.8	15.4	16.6	17.3	15.1	16.7				13.0					8.5				
22.0	9.3	10.4	11.8	12.8	13.4	11.8	13.5	15.0			13.0	13.0				8.5				
24.0		7.7	8.9	9.8	10.2	9.1	10.7	12.7	12.8		10.8	12.8				8.5	8.5			
26.0				7.2	7.6	6.9	8.3	10.1	11.6	11.4	8.6	10.4				8.5	8.5			
28.0							6.3	8.0	9.2	10.0	6.7	8.3	10.1			8.3	8.5			
30.0								6.1	7.2	7.9		6.6	8.6			6.7	8.3			
32.0									5.5	6.0			6.9	8.1		5.3	7.0	6.3		
34.0													5.4	6.8	7.3		5.6	6.1		
36.0														5.3	6.1		4.4	5.9		
38.0															4.7			5.1	4.9	
40.0																		4.0	4.8	
42.0																			4.2	4.3
44.0																				3.9
θ（°）	69～81.5	69～81.5	71～81.5	70～81.5	70～81.5	69～81.5	70～81.5	70～81.5	71～81.5	72～81.5	71～81.5	72～81.5	72～81.5	74～81.5	73～81.5	71～81.5	70～81.5	72～81.5	74～81.5	75～81.5
標準フック	80t					25t										12.5t				
フック質量	1360kg					1140kg										490kg				
標準巻掛本数	4					2										1				

注）カウンタウエイト30t、アウトリガ張出幅8.7m

■ＦＧ性能

60.0mブーム+1.7m+フルオートラフィングジブ

単位：t

ジブ長さ	10.3m					17.2m					24.1m					31.0m				
作業半径	オフセット					オフセット					オフセット					オフセット				
(m)	5°	15°	30°	45°	60°	5°	15°	30°	45°	60°	5°	15°	30°	45°	60°	5°	15°	30°	45°	60°
16.0	12.0																			
18.0	12.0	12.0				8.0														
20.0	12.0	12.0	12.0			8.0					7.1									
22.0	10.6	11.3	10.7	10.2	9.9	8.0	8.0				7.1					5.7				
24.0	8.0	8.9	9.4	9.1	9.1	8.0	8.0	7.1			7.1	6.7				5.7				
26.0		6.7	7.7	8.1	8.1	7.9	7.7	6.6			7.1	6.1				5.7				
28.0				6.4	6.7		7.1	6.1	5.5		6.5	5.6				5.3	4.4			
30.0								5.7	5.2	5.0		5.1	4.2			4.8	4.0			
32.0									4.9	4.7			3.9				3.7			
34.0										4.5			3.6	3.3			3.3			
36.0														3.1	2.9			2.5		
38.0															2.8			2.3		
40.0																			1.9	
42.0																			1.7	
44.0																				1.6
θ（°）	72～81.5	72～81.5	73～81.5	73～81.5	73～81.5	73～81.5	74～81.5	75～81.5	75～81.5	75～81.5	74～81.5	76～81.5	76～81.5	78～81.5	78～81.5	75～81.5	76～81.5	78～81.5	79～81.5	79～81.5
標準フック	12.5t																			
フック質量	490kg																			
標準巻掛本数	1																			

注）カウンタウエイト30t、アウトリガ張出幅8.7m

フルオートラフィングジブ

■F I 性能

30.9mブーム+1.7m+フルオートラフィングジブ

単位：t

ジブ長さ	10.3m					17.2m					24.1m					31.0m				
作業半径 (m)	オフセット					オフセット					オフセット					オフセット				
	5°	15°	30°	45°	60°	5°	15°	30°	45°	60°	5°	15°	30°	45°	60°	5°	15°	30°	45°	60°
8.0	41.8																			
9.0	41.8					16.7														
10.0	41.8	41.8				16.7														
11.0	40.5	41.7				16.7														
12.0	33.7	36.4	33.2			16.7	16.7				16.7									
14.0	23.9	26.1	28.9	27.7	24.2	16.7	16.7				16.7					10.9				
16.0	17.3	19.0	21.3	23.1	23.9	16.7	16.7	16.7			16.7	15.3				10.9				
18.0	12.4	13.9	15.8	17.2	18.0	15.8	16.7	16.7	16.3		16.7	14.5				10.9				
20.0	8.5	10.0	11.6	12.7	13.3	12.0	13.9	16.7	15.6	13.8	14.2	13.8				10.9	10.1			
22.0		6.4	8.1	9.1	9.5	9.0	10.7	13.0	15.0	13.5	11.1	13.2	11.2			10.9	9.5			
24.0				5.8		6.2	8.1	10.1	11.7	12.8	8.7	10.7	10.7			10.5	8.9			
26.0							5.5	7.7	9.0	9.9	6.5	8.4	10.3	9.0		8.5	8.4	6.8		
28.0								5.3	6.8	7.4		6.5	8.7	8.7	8.0	6.8	7.9	6.5		
30.0									4.4				6.9	8.5	7.9	5.0	7.1	6.2		
32.0													5.2	6.8	7.8		5.6	6.0	5.2	
34.0														5.1	6.0		4.1	5.7	5.0	4.5
36.0																		5.1	4.9	4.4
38.0																		3.8	4.7	4.4
40.0																			4.2	4.3
42.0																				3.7
θ（°）	62～81.5	61～81.5	64～81.5	62～81.5	66～81.5	63～81.5	63～81.5	64～81.5	63～81.5	68～81.5	65～81.5	66～81.5	67～81.5	68～81.5	70～81.5	65～81.5	66～81.5	67～81.5	70～81.5	70～81.5
標準フック	80t					25t										12.5t				
フック質量	1360kg					1140kg										490kg				
標準巻掛本数	4					2										1				

注）カウンタウエイト30t、アウトリガ張出幅8.0m又は、カウンタウエイト30t、アウトリガ張出幅6.8m

■F I 性能

35.2mブーム+1.7m+フルオートラフィングジブ

単位：t

ジブ長さ	10.3m					17.2m					24.1m					31.0m				
作業半径 (m)	オフセット					オフセット					オフセット					オフセット				
	5°	15°	30°	45°	60°	5°	15°	30°	45°	60°	5°	15°	30°	45°	60°	5°	15°	30°	45°	60°
9.0	41.8																			
10.0	41.8					16.7														
11.0	40.4	41.8				16.7														
12.0	33.6	36.3				16.7														
14.0	23.9	26.0	28.9	28.0		16.7	16.7				16.7									
16.0	17.2	19.0	21.3	23.2	23.9	16.7	16.7				16.7					10.9				
18.0	12.4	13.9	15.8	17.3	18.2	15.5	16.7	16.7			16.7	14.7				10.9				
20.0	8.4	10.0	11.6	12.8	13.5	11.8	13.8	16.6	15.8		13.9	14.1				10.9				
22.0			8.2	9.3	9.8	8.7	10.5	13.0	15.0	13.6	10.8	13.1	11.3			10.9	9.7			
24.0							7.9	10.0	11.8	12.9	8.4	10.4	10.9			10.3	9.1			
26.0								7.6	9.1	10.0		8.2	10.4	9.0		8.2	8.6	6.9		
28.0									6.8	7.6		6.2	8.6	8.8	8.0	6.4	8.1	6.6		
30.0										5.2			6.8	8.5	7.9		6.8	6.3		
32.0														6.7	7.8		5.2	6.1	5.2	
34.0														5.1	6.0			5.8	5.1	
36.0															4.3			4.9	4.9	4.5
38.0																			4.8	4.4
40.0																			4.1	4.3
42.0																				3.8
θ（°）	65～81.5	67～81.5	67～81.5	68～81.5	69～81.5	68～81.5	68～81.5	69～81.5	69～81.5	67～81.5	69～81.5	68～81.5	71～81.5	70～81.5	70～81.5	69～81.5	69～81.5	71～81.5	72～81.5	72～81.5
標準フック	80t					25t										12.5t				
フック質量	1360kg					1140kg										490kg				
標準巻掛本数	4					2										1				

注）カウンタウエイト30t、アウトリガ張出幅8.0m又は、カウンタウエイト30t、アウトリガ張出幅6.8m

■F I 性能

39.4mブーム+1.7m+フルオートラフィングジブ

単位：t

ジブ長さ	10.3m					17.2m					24.1m					31.0m				
作業半径 (m)	オフセット					オフセット					オフセット					オフセット				
	5°	15°	30°	45°	60°	5°	15°	30°	45°	60°	5°	15°	30°	45°	60°	5°	15°	30°	45°	60°
10.0	38.7																			
11.0	38.7					16.7														
12.0	33.5	36.3				16.7														
14.0	23.8	26.0	28.9			16.7					16.7									
16.0	17.1	18.9	21.4	23.3		16.7	16.7				16.7					10.7				
18.0	12.3	13.8	15.8	17.4	18.4	15.4	16.7	16.7			16.7	15.2				10.7				
20.0		10.0	11.6	12.9	13.7	11.6	13.6	16.5			13.6	14.6				10.7				
22.0				9.4	10.0	8.5	10.4	12.9	15.0		10.5	12.9				10.7	9.8			
24.0							7.7	10.0	11.8	13.0	8.1	10.2	11.0			10.0	9.3			
26.0								7.5	9.1	10.1		8.0	10.6			7.9	8.8			
28.0									6.8	7.7			8.5	8.8		6.0	8.2			
30.0													6.6	8.5			6.6	6.4		
32.0														6.7	7.8			6.2		
34.0															6.1			5.9	5.1	
36.0																		4.8	5.0	
38.0																			4.8	4.4
40.0																				4.3
θ (°)	70～81.5	69～81.5	71～81.5	71～81.5	71～81.5	70～81.5	70～81.5	71～81.5	71～81.5	73～81.5	71～81.5	72～81.5	73～81.5	74～81.5	74～81.5	70～81.5	73～81.5	73～81.5	75～81.5	76～81.5
標準フック	80t					25t										12.5t				
フック質量	1360kg					1140kg										490kg				
標準巻掛本数	4					2										1				

注）カウンタウエイト30t、アウトリガ張出幅8.0m又は、カウンタウエイト30t、アウトリガ張出幅6.8m

■F I 性能

43.7mブーム+1.7m+フルオートラフィングジブ

単位：t

ジブ長さ	10.3m					17.2m					24.1m					31.0m				
作業半径 (m)	オフセット					オフセット					オフセット					オフセット				
	5°	15°	30°	45°	60°	5°	15°	30°	45°	60°	5°	15°	30°	45°	60°	5°	15°	30°	45°	60°
11.0	31.3																			
12.0	31.3					16.7														
14.0	24.0	26.2				16.7														
16.0	17.3	19.1	21.5			16.7	16.7				14.6									
18.0	12.5	14.0	16.0	17.6	18.6	15.4	16.7				14.6					9.5				
20.0			11.9	13.2	14.0	11.6	13.7	16.6			13.5	14.4				9.5				
22.0				9.7	10.3		10.5	13.0			10.5	12.9				9.5				
24.0								10.0	11.9	13.1		10.2				9.5	9.4			
26.0									9.2	10.3			10.7			7.8	8.9			
28.0										7.9			8.5	8.9			8.2			
30.0														8.5			6.5	6.5		
32.0														6.7	7.8			6.2		
34.0																		6.0	5.1	
36.0																			5.0	
38.0																			4.9	4.4
40.0																				4.3
θ (°)	72～81.5	73～81.5	73～81.5	73～81.5	73～81.5	73～81.5	74～81.5	75～81.5	75～81.5	75～81.5	74～81.5	75～81.5	76～81.5	76～81.5	78～81.5	74～81.5	74～81.5	76～81.5	77～81.5	77～81.5
標準フック	80t					25t										12.5t				
フック質量	1360kg					1140kg										490kg				
標準巻掛本数	4					2										1				

注）カウンタウエイト30t、アウトリガ張出幅8.0m又は、カウンタウエイト30t、アウトリガ張出幅6.8m

■F I 性能

47.9mブーム+1.7m+フルオートラフィングジブ

単位：t

ジブ長さ	10.3m					17.2m				
作業半径 (m)	オフセット					オフセット				
	5°	15°	30°	45°	60°	5°	15°	30°	45°	60°
12.0	25.8									
14.0	24.1	25.8				16.7				
16.0	17.5	19.3	21.7			16.7				
18.0	12.7	14.2	16.2	17.8		15.4	16.7			
20.0			12.0	13.4	14.2	11.6	13.7			
22.0					10.5		10.5	13.0		
24.0								10.1	12.0	
26.0									9.3	10.4
28.0										8.0
θ (°)	73～81.5	75～81.5	75～81.5	76～81.5	75～81.5	74～81.5	75～81.5	76～81.5	77～81.5	76～81.5
標準フック	80t					25t				
フック質量	1360kg					1140kg				
標準巻掛本数	4					2				

注）カウンタウエイト30t、アウトリガ張出幅8.0m又は、カウンタウエイト30t、アウトリガ張出幅6.8m

フルオートラフィングジブ

■ＦＫ性能

30.9mブーム+1.7m+フルオートラフィングジブ

単位：t

ジブ長さ	10.3m					17.2m				
作業半径 (m)	オフセット					オフセット				
	5°	15°	30°	45°	60°	5°	15°	30°	45°	60°
8.0	41.8									
9.0	39.7					16.7				
10.0	31.5	34.8				16.7				
11.0	25.3	28.2				16.7				
12.0	20.4	23.0	26.4			16.7	16.7			
14.0	13.4	15.4	18.2	20.3	21.8	16.7	16.7			
16.0			12.4	14.1	15.2	11.9	14.5	16.7		
18.0					10.3		10.4	13.4	15.8	
20.0								9.8	12.0	13.4
22.0									8.8	10.1
24.0										7.2
θ（°）	71～81.5	73～81.5	73～81.5	75～81.5	73～81.5	73～81.5	73～81.5	75～81.5	75～81.5	75～81.5
標準フック	80t					25t				
フック質量	1360kg					1140kg				
標準巻掛本数	4					2				

注）カウンタウエイト0t、アウトリガ張出幅 8.7m

■ＦＫ性能

35.2mブーム+1.7m+フルオートラフィングジブ

単位：t

ジブ長さ	10.3m					17.2m				
作業半径 (m)	オフセット					オフセット				
	5°	15°	30°	45°	60°	5°	15°	30°	45°	60°
9.0	39.6									
10.0	31.4					16.7				
11.0	25.2	28.0				16.7				
12.0	20.4	22.9				16.7				
14.0		15.4	18.1	20.2		16.7	16.7			
16.0			12.4	14.1	15.3		14.3			
18.0								13.2		
20.0								9.7	11.8	
22.0									8.7	10.0
θ（°）	76～81.5	75～81.5	75～81.5	77～81.5	78～81.5	77～81.5	77～81.5	76～81.5	77～81.5	77～81.5
標準フック	80t					25t				
フック質量	1360kg					1140kg				
標準巻掛本数	4					2				

注）カウンタウエイト0t、アウトリガ張出幅 8.7m

■LA性能　4.4m+13mラフィングジブ

単位：t

ブーム長さ	13.9m					18.2m					22.4m					26.7m				
作業半径	オフセット					オフセット					オフセット					オフセット				
(m)	10°	20°	30°	45°	60°	10°	20°	30°	45°	60°	10°	20°	30°	45°	60°	10°	20°	30°	45°	60°
7.0	87.0					78.0														
8.0	87.0	87.0				78.0					65.9									
9.0	87.0	85.9				78.0	75.1				65.9					55.1				
10.0	87.0	81.4	68.0			78.0	73.7				65.9	65.9				55.1				
11.0	84.4	76.6	64.8			78.0	72.4	66.0			65.9	65.9				55.1	55.1			
12.0	78.7	72.3	61.9			77.4	71.2	65.0			65.9	65.9	65.6			55.1	55.1			
14.0	69.3	65.2	56.9	48.0	35.7	67.7	67.8	60.6	50.1		64.4	64.7	63.9	52.3		55.1	55.1	55.1		
16.0	61.9	59.5	52.8	45.5	34.5	59.6	59.8	56.5	47.7	36.9	56.5	57.0	57.2	50.0	39.3	54.1	54.6	55.0	52.6	
18.0	55.0	54.7	49.4	43.4	33.6	53.0	53.3	53.0	45.7	36.0	49.9	50.5	51.1	47.9	38.3	48.1	48.6	49.0	49.4	40.7
20.0	47.6	48.3	46.6	41.7		46.3	47.2	48.0	44.0	35.3	44.5	45.0	45.6	46.2	37.6	43.0	43.5	43.9	44.4	39.8
22.0	41.6	42.1	42.6	40.4		40.3	41.0	41.7	42.4		39.3	40.1	40.9	41.8	37.0	38.4	39.2	39.6	40.1	39.1
24.0	36.7	37.1	37.4			35.4	36.0	36.5	37.0		34.4	35.1	35.8	36.5		33.5	34.4	35.2	36.0	36.5
26.0	32.6	32.9	33.1			31.4	31.8	32.2	32.6		30.4	31.0	31.5	32.0		29.5	30.2	30.9	31.6	
28.0	27.5	28.7				28.0	28.3	28.6			27.0	27.5	27.9	28.3		26.1	26.7	27.3	27.8	
30.0						25.1	25.3	25.5			24.1	24.5	24.8			23.2	23.8	24.2	24.6	
32.0						21.1	21.9				21.6	21.9	22.1			20.8	21.2	21.5		
34.0											19.5	19.7				18.6	18.9	19.2		
36.0											16.0					16.7	17.0	17.1		
38.0																15.0	15.2			
40.0																11.9				
θ（°）	22～81.5	24～81.5	36～81.5	54～81.5	68～81.5	21～81.5	23～81.5	34～81.5	49～81.5	67～81.5	21～81.5	31～81.5	39～81.5	52～81.5	67～81.5	21～81.5	30～81.5	37～81.5	53～81.5	66～81.5
標準フック	180t					80t					80t					80t				
フック質量	2100kg					1360kg					1360kg					1360kg				
標準巻掛本数	8					7					6					5				

単位：t

ブーム長さ	30.9m					35.2m				39.4m			43.7m			47.9m			52.2m		56.4m	
作業半径	オフセット					オフセット				オフセット			オフセット			オフセット			オフセット		オフセット	
(m)	10°	20°	30°	45°	60°	20°	30°	45°	60°	30°	45°	60°	30°	45°	60°	30°	45°	60°	45°	60°	45°	60°
10.0	47.4																					
11.0	47.4																					
12.0	47.4	47.4																				
14.0	47.4	47.4	47.4			38.1	38.1															
16.0	47.4	47.4	47.4	47.4		38.1	38.1			29.6												
18.0	45.3	45.9	46.5	47.2	42.0	38.1	38.1	36.1	30.8	29.6	29.6											
20.0	40.4	41.0	41.6	42.2	41.2	38.1	38.1	35.6	30.5	29.6	29.6	29.6	23.8	23.8	23.8							
22.0	36.3	36.9	37.4	38.0	38.4	36.0	36.5	35.3	30.4	29.6	29.6	29.6	23.8	23.8	23.8	19.2	19.2	19.2	15.4	15.4		
24.0	32.4	33.3	33.8	34.4	34.8	32.5	33.0	33.6	30.3	29.6	29.6	29.6	23.8	23.8	23.8	19.2	19.2	19.2	15.4	15.4	12.4	12.4
26.0	28.4	29.2	30.0	30.8	31.3	29.2	30.0	30.5	30.3	28.8	29.5	29.6	23.8	23.8	23.8	19.2	19.2	19.2	15.4	15.4	12.4	12.4
28.0	25.0	25.7	26.4	27.1		25.8	26.4	27.2	27.6	26.0	26.6	27.2	23.8	23.8	23.8	19.2	19.2	19.2	15.4	15.4	12.4	12.4
30.0	22.1	22.8	23.3	23.9		22.8	23.4	24.0		23.5	24.1	24.5	22.2	22.7	23.2	19.2	19.2	19.2	15.4	15.4	12.4	12.4
32.0	19.6	20.2	20.7	21.1		20.2	20.7	21.3		20.8	21.4		20.2	20.7	21.0	18.6	18.9	19.2	15.4	15.4	12.4	12.4
34.0	17.5	18.0	18.3	18.7		18.0	18.4	18.8		18.5	19.0		18.4	18.8		17.0	17.3		15.4	15.4	12.4	12.4
36.0	15.6	16.0	16.3			16.0	16.4	16.7		16.5	16.9		16.6	17.1		15.6	15.9		14.2		12.1	12.3
38.0	13.9	14.3	14.5			14.3	14.6			14.7	15.0		14.8	15.2		14.3	14.5		13.0		11.2	
40.0	12.4	12.7	12.8			12.7	12.9			13.0			13.2	13.5		13.0	13.2		11.9		10.3	
42.0	11.0	11.3				11.3	11.5			11.6			11.8	12.0		11.9	12.1		10.9		9.5	
44.0	8.2					10.0	10.1			10.3			10.5			10.6	10.8		10.0		8.8	
46.0						8.8				9.1			9.3			9.4			9.1		8.0	
48.0													8.2			8.3			8.3		7.3	
50.0													7.2			7.3						
θ（°）	21～81.5	29～81.5	36～81.5	50～81.5	66～81.5	28～81.5	34～81.5	51～81.5	65～81.5	38～81.5	53～81.5	65～81.5	36～81.5	50～81.5	65～81.5	42～81.5	51～81.5	67～81.5	50～81.5	66～81.5	51～81.5	66～81.5
標準フック	80t					80t				80t			25t									
フック質量	1360kg					1360kg				1360kg			1140kg									
標準巻掛本数	5					4				3			3									

注）カウンタウエイト 105t、アウトリガ張出幅 8.7m

ラフィングジブ

■LA性能　4.4m+22mラフィングジブ

単位：t

ブーム長さ	13.9m					18.2m					22.4m					26.7m				
作業半径	オフセット					オフセット					オフセット					オフセット				
(m)	10°	20°	30°	45°	60°	10°	20°	30°	45°	60°	10°	20°	30°	45°	60°	10°	20°	30°	45°	60°
9.0	56.1																			
10.0	54.8					52.4														
11.0	53.6					52.4					46.8									
12.0	52.4					52.4					46.8					39.3				
14.0	50.2	47.2				51.4	47.9				46.8	46.8				39.3				
16.0	48.2	45.6	40.2			49.5	46.4				46.8	46.8				39.3	39.3			
18.0	46.0	42.2	37.3			47.2	44.5	39.3			46.8	45.3	40.6			39.3	39.3	39.3		
20.0	43.8	38.9	34.8	29.2		45.0	42.1	36.8			45.1	43.5	38.2			39.3	39.3	39.3		
22.0	40.3	36.1	32.6	27.7		42.5	39.1	34.6	29.6		40.7	41.3	36.0	30.3		38.9	39.3	38.5	31.6	
24.0	37.1	33.6	30.7	26.5	20.5	37.5	36.5	32.7	28.4	21.9	36.5	37.4	34.2	29.1	22.9	35.4	36.0	36.5	30.5	
26.0	34.4	31.6	29.1	25.4	19.9	33.4	34.3	31.1	27.3	21.3	32.3	33.5	32.5	28.1	22.4	31.5	32.8	33.5	29.4	23.6
28.0	31.0	29.7	27.7	24.5	19.5	29.9	30.8	29.6	26.4	20.9	28.9	29.9	30.8	27.1	21.9	28.1	29.2	30.3	28.5	23.1
30.0	28.1	28.2	26.5	23.7		27.0	27.7	28.3	25.5	20.6	25.9	26.8	27.6	26.3	21.5	25.1	26.1	27.1	27.6	22.7
32.0	25.6	26.0	25.5	23.2		24.4	25.1	25.6	24.9		23.4	24.2	24.9	25.6	21.2	22.6	23.5	24.3	25.4	22.4
34.0	23.4	23.7	24.0			22.2	22.7	23.2	23.7		21.2	21.9	22.5	23.2		20.4	21.2	21.9	22.8	
36.0	21.4	21.7				20.3	20.7	21.1			19.3	19.8	20.3	20.9		18.4	19.1	19.8	20.5	
38.0	16.1					18.6	18.9	19.1			17.5	18.0	18.4	18.8		16.7	17.3	17.9	18.5	
40.0						16.9	17.3				16.0	16.4	16.7			15.2	15.7	16.2	16.6	
42.0						12.4					14.7	15.0	15.2			13.8	14.3	14.6		
44.0											13.0	13.6				12.6	12.9	13.2		
46.0											9.3					11.4	11.7	11.9		
48.0																9.7	10.5			
50.0																6.6				
θ（°）	13～81.5	29～81.5	40～81.5	50～81.5	65～81.5	14～81.5	28～81.5	38～81.5	52～81.5	65～81.5	15～81.5	27～81.5	36～81.5	49～81.5	64～81.5	16～81.5	26～81.5	34～81.5	51～81.5	68～81.5
標準フック	80t					80t										80t				
フック質量	1360kg					1360kg										1360kg				
標準巻掛本数	6					5										4				

単位：t

ブーム長さ	30.9m					35.2m					39.4m					43.7m				
作業半径	オフセット					オフセット					オフセット					オフセット				
(m)	10°	20°	30°	45°	60°	10°	20°	30°	45°	60°	10°	20°	30°	45°	60°	10°	20°	30°	45°	60°
14.0	33.1					26.1					21.8									
16.0	33.1	33.1				26.1					21.8					16.9				
18.0	33.1	33.1				26.1	26.1				21.8	21.8				16.9	16.9			
20.0	33.1	33.1	33.1			26.1	26.1	26.1			21.8	21.8				16.9	16.9			
22.0	33.1	33.1	33.1			26.1	26.1	26.1			21.8	21.8	21.8			16.9	16.9	16.9		
24.0	33.1	33.1	33.1	32.5		26.1	26.1	26.1	25.8		21.8	21.8	21.8			16.9	16.9	16.9		
26.0	30.4	31.2	31.8	31.3	25.2	26.1	26.1	26.1	25.4		21.8	21.8	21.8	21.8		16.9	16.9	16.9	16.9	
28.0	27.2	28.4	29.2	30.0	24.7	26.1	26.1	26.1	25.0	21.2	21.8	21.8	21.8	21.8	21.4	16.9	16.9	16.9	16.9	16.9
30.0	24.2	25.4	26.4	27.6	24.2	23.9	25.1	26.0	24.6	21.0	21.8	21.8	21.8	21.8	21.2	16.9	16.9	16.9	16.9	16.9
32.0	21.7	22.7	23.7	24.9	23.9	21.4	22.5	23.5	24.3	20.8	21.3	21.8	21.8	21.8	21.1	16.9	16.9	16.9	16.9	16.9
34.0	19.5	20.4	21.2	22.3	22.9	19.2	20.2	21.1	22.2	20.7	19.1	20.1	20.9	21.8	20.9	16.9	16.9	16.9	16.9	16.9
36.0	17.5	18.3	19.1	20.0		17.2	18.1	18.9	19.9	20.5	17.2	18.1	19.0	19.9	20.6	16.9	16.9	16.9	16.9	16.9
38.0	15.8	16.5	17.2	17.9		15.5	16.3	17.1	17.9		15.4	16.3	17.1	18.0	18.5	15.4	16.0	16.5	16.9	16.9
40.0	14.2	14.9	15.5	16.1		14.0	14.7	15.4	16.1		13.9	14.7	15.4	16.2		13.9	14.7	15.2	15.7	16.2
42.0	12.9	13.4	13.9	14.4		12.6	13.3	13.8	14.4		12.5	13.2	13.8	14.5		12.5	13.2	13.9	14.4	
44.0	11.6	12.1	12.5			11.4	11.9	12.4	12.9		11.3	11.9	12.5	13.1		11.2	11.9	12.5	13.2	
46.0	10.5	10.9	11.2			10.2	10.7	11.2	11.6		10.1	10.7	11.2	11.7		10.1	10.7	11.3	11.8	
48.0	9.5	9.8	10.1			9.2	9.7	10.0			9.1	9.6	10.0	10.4		9.1	9.6	10.1	10.6	
50.0	8.5	8.8				8.3	8.7	8.9			8.2	8.6	9.0			8.1	8.6	9.1	9.5	
55.0						5.6	6.2				6.1	6.4	6.6			6.1	6.5	6.8		
60.0											3.1	3.6				4.3	4.7	4.8		
θ（°）	29～81.5	32～81.5	38～81.5	52～81.5	67～81.5	26～81.5	28～81.5	41～81.5	50～81.5	67～81.5	23～81.5	25～81.5	37～81.5	51～81.5	66～81.5	31～81.5	33～81.5	34～81.5	52～81.5	66～81.5
標準フック	80t										25t									
フック質量	1360kg										1140kg									
標準巻掛本数	3										2									

単位：t

ブーム長さ	47.9m					52.2m					56.4m				
作業半径	オフセット					オフセット					オフセット				
(m)	10°	20°	30°	45°	60°	10°	20°	30°	45°	60°	10°	20°	30°	45°	60°
18.0	13.2														
20.0	13.2	13.2				10.7	10.7								
22.0	13.2	13.2	13.2			10.7	10.7				8.6	8.6			
24.0	13.2	13.2	13.2			10.7	10.7	10.7			8.6	8.6			
26.0	13.2	13.2	13.2	13.2		10.7	10.7	10.7			8.6	8.6	8.6		
28.0	13.2	13.2	13.2	13.2		10.7	10.7	10.7	10.7		8.6	8.6	8.6		
30.0	13.2	13.2	13.2	13.2	13.2	10.7	10.7	10.7	10.7	10.7	8.6	8.6	8.6	8.6	
32.0	13.2	13.2	13.2	13.2	13.2	10.7	10.7	10.7	10.7	10.7	8.6	8.6	8.6	8.6	8.6
34.0	13.2	13.2	13.2	13.2	13.2	10.7	10.7	10.7	10.7	10.7	8.6	8.6	8.6	8.6	8.6
36.0	13.2	13.2	13.2	13.2	13.2	10.7	10.7	10.7	10.7	10.7	8.6	8.6	8.6	8.6	8.6
38.0	13.2	13.2	13.2	13.2	13.2	10.7	10.7	10.7	10.7	10.7	8.6	8.6	8.6	8.6	8.6
40.0	13.1	13.2	13.2	13.2	13.2	10.7	10.7	10.7	10.7	10.7	8.6	8.6	8.6	8.6	8.6
42.0	12.1	12.4	12.7	13.1	13.2	10.6	10.7	10.7	10.7	10.7	8.6	8.6	8.6	8.6	8.6
44.0	11.1	11.5	11.7	12.1		9.8	10.1	10.4	10.7	10.7	8.4	8.5	8.6	8.6	8.6
46.0	10.1	10.5	10.8	11.2		9.0	9.3	9.5	9.9		7.7	7.9	8.0	8.2	8.4
48.0	9.0	9.6	9.9	10.3		8.3	8.5	8.8	9.1		7.1	7.3	7.4	7.6	
50.0	8.1	8.6	9.1	9.4		7.6	7.9	8.1	8.3		6.6	6.7	6.8	7.0	
55.0	6.1	6.5	6.8			6.1	6.4	6.5	6.7		5.2	5.4	5.6	5.7	
60.0	4.4	4.7	4.9			4.5	4.8	5.1			4.1	4.2	4.3		
65.0	2.4	2.9				3.1	3.3	3.5			3.1	3.2	3.3		
θ（°）	29～81.5	31～81.5	40～81.5	55～81.5	66～81.5	35～81.5	37～81.5	38～81.5	52～81.5	65～81.5	39～81.5	34～81.5	35～81.5	55～81.5	65～81.5
標準フック	25t														
フック質量	1140kg														
標準巻掛本数	2														

注）カウンタウエイト 105t、アウトリガ張出幅 8.7m

■LA性能　4.4m+31mラフィングジブ

単位：t

ブーム長さ	13.9m					18.2m					22.4m					26.7m				
作業半径	オフセット					オフセット					オフセット					オフセット				
(m)	10°	20°	30°	45°	60°	10°	20°	30°	45°	60°	10°	20°	30°	45°	60°	10°	20°	30°	45°	60°
12.0	38.0																			
14.0	38.0					34.5					30.4					27.2				
16.0	36.4					34.5					30.4					27.2				
18.0	34.3	32.3				34.5	32.7				30.4					27.2				
20.0	32.4	30.7				33.1	31.1				30.4	30.4				27.2	27.2			
22.0	30.8	29.2	27.8			31.5	29.6	28.0			30.4	30.1				27.2	27.2			
24.0	29.2	27.9	26.2			29.9	28.3	26.8			30.4	28.8	27.2			27.2	27.2	27.2		
26.0	27.9	26.7	24.6			28.6	27.1	25.8			29.4	27.7	26.1			27.2	27.2	26.5		
28.0	26.6	25.4	23.2	19.5		27.3	26.0	24.8	21.1		28.1	26.6	25.2			27.2	27.1	25.5		
30.0	25.5	23.9	22.0	18.6		26.2	25.0	23.6	20.2		26.9	25.6	24.4	21.0		26.5	26.1	24.7	21.3	
32.0	24.4	22.6	20.9	17.8	13.6	25.1	24.1	22.5	19.4	14.8	24.8	24.7	23.4	20.2		23.9	25.2	23.9	20.6	
34.0	23.0	21.4	19.9	17.1	13.2	23.5	23.3	21.4	18.7	14.4	22.5	23.5	22.4	19.5	15.1	21.6	22.8	23.2	19.9	15.7
36.0	21.6	20.3	19.0	16.5	12.9	21.5	22.2	20.5	18.0	14.0	20.5	21.4	21.4	18.9	14.8	19.7	20.7	21.7	19.3	15.3
38.0	20.5	19.3	18.3	16.0		19.7	20.4	19.7	17.5	13.8	18.8	19.6	20.4	18.3	14.5	17.9	18.9	19.8	18.8	15.1
40.0	19.1	18.5	17.6	15.6		18.2	18.7	19.0	17.0		17.2	17.9	18.6	17.9	14.3	16.4	17.2	18.0	18.3	14.8
42.0	17.7	17.7	17.0			16.8	17.3	17.7	16.6		15.8	16.5	17.1	17.4		15.0	15.7	16.5	17.4	14.6
44.0	16.5	16.8	16.6			15.5	15.9	16.3	16.3		14.5	15.1	15.7	16.3		13.7	14.4	15.0	15.9	
46.0	14.2	15.5				14.3	14.7	15.0			13.4	13.9	14.4	14.8		12.5	13.2	13.7	14.4	
48.0						13.3	13.5	13.7			12.4	12.8	13.1			11.5	12.0	12.5	13.1	
50.0						11.0	12.1				11.4	11.7	12.0			10.5	11.0	11.4		
55.0											6.6					8.5	8.8	9.0		
θ（°）	20～81.5	24～81.5	36～81.5	53～81.5	68～81.5	20～81.5	23～81.5	34～81.5	49～81.5	67～81.5	15～81.5	36～81.5	39～81.5	51～81.5	66～81.5	29～81.5	32～81.5	34～81.5	53～81.5	66～81.5
標準フック	80t					80t														
フック質量	1360kg					1360kg														
標準巻掛本数	4					3														

単位：t

ブーム長さ	30.9m					35.2m					39.4m					43.7m				
作業半径	オフセット					オフセット					オフセット					オフセット				
(m)	10°	20°	30°	45°	60°	10°	20°	30°	45°	60°	10°	20°	30°	45°	60°	10°	20°	30°	45°	60°
16.0	24.3					19.6														
18.0	24.3					19.6					15.8					12.5				
20.0	24.3	24.3				19.6					15.8					12.5				
22.0	24.3	24.3				19.6	19.6				15.8	15.8				12.5				
24.0	24.3	24.3				19.6	19.6				15.8	15.8				12.5	12.5			
26.0	24.3	24.3	24.3			19.6	19.6	19.6			15.8	15.8	15.8			12.5	12.5			
28.0	24.3	24.3	24.3			19.6	19.6	19.6			15.8	15.8	15.8			12.5	12.5	12.5		
30.0	24.3	24.3	24.3	21.7		19.6	19.6	19.6			15.8	15.8	15.8			12.5	12.5	12.5		
32.0	22.9	24.3	24.2	21.0		19.6	19.6	19.6	19.2		15.8	15.8	15.8	15.8		12.5	12.5	12.5		
34.0	20.6	22.0	23.2	20.4	16.2	19.6	19.6	19.6	18.9		15.8	15.8	15.8	15.8		12.5	12.5	12.5	12.5	
36.0	18.7	19.9	21.0	19.8	15.9	18.5	19.6	19.6	18.6	15.4	15.8	15.8	15.8	15.8	15.6	12.5	12.5	12.5	12.5	
38.0	16.9	18.0	19.1	19.2	15.6	16.8	17.9	19.0	18.3	15.3	15.8	15.8	15.8	15.8	15.4	12.5	12.5	12.5	12.5	12.5
40.0	15.4	16.4	17.3	18.6	15.3	15.2	16.3	17.3	18.0	15.1	14.9	15.8	15.8	15.8	15.3	12.5	12.5	12.5	12.5	12.5
42.0	14.0	14.9	15.7	16.9	15.1	13.8	14.8	15.7	16.9	15.0	13.5	14.5	15.5	15.8	15.2	12.5	12.5	12.5	12.5	12.5
44.0	12.7	13.5	14.3	15.3	14.9	12.5	13.4	14.3	15.3	15.0	12.2	13.2	14.1	15.2	15.1	12.1	12.5	12.5	12.5	12.5
46.0	11.6	12.3	13.0	13.9		11.4	12.2	13.0	13.9	14.5	11.1	12.0	12.8	13.8	14.5	11.0	11.9	12.5	12.5	12.5
48.0	10.5	11.2	11.8	12.6		10.3	11.1	11.8	12.6		10.0	10.9	11.6	12.5	13.1	9.9	10.8	11.6	12.3	12.5
50.0	9.6	10.2	10.7	11.3		9.4	10.1	10.7	11.4		9.1	9.8	10.5	11.3		9.0	9.8	10.5	11.3	11.8
55.0	7.5	7.9	8.3			7.3	7.8	8.3	8.7		7.0	7.6	8.1	8.7		6.9	7.6	8.1	8.8	
60.0	5.0	5.9				5.6	5.9	6.2			5.3	5.7	6.1			5.2	5.7	6.1	6.6	
65.0						2.7	3.4				3.6	4.2	4.4			3.8	4.1	4.4		
70.0																	2.4			
θ（°）	26～81.5	29～81.5	42～81.5	54～81.5	65～81.5	23～81.5	25～81.5	39～81.5	50～81.5	65～81.5	31～81.5	34～81.5	35～81.5	54～81.5	65～81.5	36～81.5	31～81.5	41～81.5	50～81.5	65～81.5
標準フック	25t					25t														
フック質量	1140kg					1140kg														
標準巻掛本数	3					2														

単位：t

ブーム長さ	47.9m					52.2m					56.4m				
作業半径	オフセット					オフセット					オフセット				
(m)	10°	20°	30°	45°	60°	10°	20°	30°	45°	60°	10°	20°	30°	45°	60°
20.0	9.8					7.5									
22.0	9.8					7.5					6.1				
24.0	9.8	9.8				7.5	7.5				6.1				
26.0	9.8	9.8				7.5	7.5				6.1	6.1			
28.0	9.8	9.8	9.8			7.5	7.5				6.1	6.1			
30.0	9.8	9.8	9.8			7.5	7.5	7.5			6.1	6.1	6.1		
32.0	9.8	9.8	9.8			7.5	7.5	7.5			6.1	6.1	6.1		
34.0	9.8	9.8	9.8	9.8		7.5	7.5	7.5			6.1	6.1	6.1		
36.0	9.8	9.8	9.8	9.8		7.5	7.5	7.5	7.5		6.1	6.1	6.1	6.1	
38.0	9.8	9.8	9.8	9.8	9.8	7.5	7.5	7.5	7.5	7.5	6.1	6.1	6.1	6.1	
40.0	9.8	9.8	9.8	9.8	9.8	7.5	7.5	7.5	7.5	7.5	6.1	6.1	6.1	6.1	6.1
42.0	9.8	9.8	9.8	9.8	9.8	7.5	7.5	7.5	7.5	7.5	6.1	6.1	6.1	6.1	6.1
44.0	9.8	9.8	9.8	9.8	9.8	7.5	7.5	7.5	7.5	7.5	6.1	6.1	6.1	6.1	6.1
46.0	9.8	9.8	9.8	9.8	9.8	7.5	7.5	7.5	7.5	7.5	6.1	6.1	6.1	6.1	6.1
48.0	9.6	9.8	9.8	9.8	9.8	7.5	7.5	7.5	7.5	7.5	6.1	6.1	6.1	6.1	6.1
50.0	8.9	9.3	9.6	9.8	9.8	7.5	7.5	7.5	7.5	7.5	6.1	6.1	6.1	6.1	6.1
55.0	6.8	7.5	7.9	8.3		6.2	6.5	6.8	7.2		5.1	5.3	5.5	5.8	6.0
60.0	5.1	5.7	6.1	6.6		5.0	5.3	5.5	5.8		4.1	4.3	4.5	4.7	
65.0	3.7	4.1	4.5			3.7	4.1	4.3	4.5		3.1	3.3	3.5	3.7	
70.0	2.3	2.8	3.0			2.4	2.8	3.1			2.3	2.5	2.6		
θ（°）	34～81.5	37～81.5	39～81.5	54～81.5	67～81.5	39～81.5	41～81.5	43～81.5	51～81.5	68～81.5	42～81.5	45～81.5	47～81.5	54～81.5	65～81.5
標準フック	25t														
フック質量	1140kg														
標準巻掛本数	2														

注）カウンタウエイト 105t、アウトリガ張出幅 8.7m

ラフィングジブ

■LA性能　4.4m+40mラフィングジブ

単位：t

ブーム長さ	13.9m					18.2m					22.4m					26.7m				
作業半径	オフセット					オフセット					オフセット					オフセット				
(m)	10°	20°	30°	45°	60°	10°	20°	30°	45°	60°	10°	20°	30°	45°	60°	10°	20°	30°	45°	60°
16.0	23.7					21.1														
18.0	23.7					21.1					19.0					17.9				
20.0	23.7					21.1					19.0					17.9				
22.0	23.7	22.4				21.1	21.1				19.0					17.9				
24.0	22.6	21.2				21.1	21.1				19.0	19.0				17.9	17.9			
26.0	21.3	20.0				21.1	20.3				19.0	19.0				17.9	17.9			
28.0	20.2	19.0	17.8			20.7	19.3	17.9			19.0	19.0				17.9	17.9			
30.0	19.1	18.1	16.8			19.6	18.4	17.0			19.0	18.8	17.4			17.9	17.9	17.7		
32.0	18.1	17.1	15.9			18.7	17.5	16.1			19.0	18.0	16.5			17.9	17.9	16.9		
34.0	17.2	16.2	15.1	13.6		17.8	16.7	15.3			18.4	17.2	15.7			17.9	17.6	16.1		
36.0	16.3	15.3	14.3	13.0		16.9	15.8	14.6	13.0		17.6	16.4	15.0	13.2		17.9	16.9	15.4		
38.0	15.4	14.5	13.6	12.4		16.2	15.0	13.9	12.5		16.8	15.6	14.3	12.7		17.4	16.2	14.7	12.9	
40.0	14.6	13.8	13.0	11.9	9.4	15.3	14.3	13.3	12.0	10.3	16.1	14.9	13.7	12.3		16.7	15.4	14.1	12.5	
42.0	13.8	13.1	12.4	11.5	9.1	14.5	13.6	12.7	11.6	10.0	15.3	14.2	13.2	11.8	10.6	15.8	14.8	13.6	12.0	10.9
44.0	13.1	12.5	11.9	11.1	8.8	13.8	13.0	12.2	11.2	9.8	14.6	13.6	12.6	11.4	10.3	14.5	14.1	13.0	11.7	10.6
46.0	12.5	12.0	11.4	10.8	8.6	13.1	12.4	11.8	10.9	9.6	13.9	13.0	12.2	11.1	10.1	13.3	13.5	12.5	11.3	10.4
48.0	11.9	11.5	11.0	10.5		12.5	11.9	11.3	10.6	9.4	13.1	12.5	11.7	10.8	9.9	12.3	13.0	12.1	11.0	10.2
50.0	11.4	11.0	10.7	10.3		12.0	11.4	10.9	10.3		12.1	12.0	11.3	10.5	9.8	11.3	12.0	11.7	10.7	10.1
55.0	10.4	10.3				10.8	10.5	10.2			10.0	10.5	10.5	10.1		9.2	9.8	10.3	10.2	
60.0						6.4					8.2	8.5	8.8			7.4	7.9	8.3		
65.0																5.2	6.2			
θ (°)	19～81.5	24～81.5	45～81.5	50～81.5	65～81.5	14～81.5	36～81.5	40～81.5	57～81.5	65～81.5	28～81.5	33～81.5	36～81.5	51～81.5	64～81.5	25～81.5	29～81.5	43～81.5	56～81.5	68～81.5
標準フック	25t					25t														
フック質量	1140kg					1140kg														
標準巻掛本数	3					2														

単位：t

ブーム長さ	30.9m					35.2m					39.4m					43.7m				
作業半径	オフセット					オフセット					オフセット					オフセット				
(m)	10°	20°	30°	45°	60°	10°	20°	30°	45°	60°	10°	20°	30°	45°	60°	10°	20°	30°	45°	60°
18.0	16.9																			
20.0	16.9					14.3					12.2									
22.0	16.9					14.3					12.2					10.0				
24.0	16.9					14.3					12.2					10.0				
26.0	16.9	16.9				14.3	14.3				12.2					10.0				
28.0	16.9	16.9				14.3	14.3				12.2	12.2				10.0	10.0			
30.0	16.9	16.9	16.9			14.3	14.3				12.2	12.2				10.0	10.0			
32.0	16.9	16.9	16.9			14.3	14.3	14.3			12.2	12.2	12.2			10.0	10.0			
34.0	16.9	16.9	16.5			14.3	14.3	14.3			12.2	12.2	12.2			10.0	10.0	10.0		
36.0	16.9	16.9	15.8			14.3	14.3	14.3			12.2	12.2	12.2			10.0	10.0	10.0		
38.0	16.9	16.6	15.1	13.1		14.3	14.3	14.3	13.2		12.2	12.2	12.2			10.0	10.0	10.0		
40.0	16.3	16.0	14.5	12.7		14.3	14.3	14.3	12.8		12.2	12.2	12.2	12.2		10.0	10.0	10.0	10.0	
42.0	14.9	15.3	13.9	12.2		14.3	14.3	14.3	12.4		12.2	12.2	12.2	12.2		10.0	10.0	10.0	10.0	
44.0	13.6	14.7	13.4	11.9	10.7	13.2	14.3	13.7	12.0	10.8	12.2	12.2	12.2	12.1		10.0	10.0	10.0	10.0	
46.0	12.4	13.4	12.9	11.5	10.5	12.1	13.2	13.2	11.7	10.6	12.0	12.2	12.2	11.8	10.6	10.0	10.0	10.0	10.0	10.0
48.0	11.4	12.3	12.5	11.2	10.3	11.0	12.0	12.8	11.4	10.4	10.9	12.0	12.2	11.5	10.3	10.0	10.0	10.0	10.0	10.0
50.0	10.4	11.3	12.0	10.9	10.2	10.0	11.0	11.9	11.1	10.2	10.0	11.0	11.9	11.2	10.2	9.8	10.0	10.0	10.0	10.0
55.0	8.3	9.0	9.7	10.3		7.9	8.7	9.5	10.4	9.9	7.8	8.7	9.5	10.5	9.8	7.7	8.6	9.1	9.9	9.8
60.0	6.5	7.1	7.6	8.2		6.2	6.8	7.4	8.1		6.1	6.8	7.4	8.2		6.0	6.7	7.4	8.1	
65.0	5.1	5.5	5.8			4.7	5.2	5.7			4.6	5.2	5.7	6.2		4.5	5.1	5.7	6.3	
70.0	2.3	3.2				3.1	3.8	4.1			3.4	3.8	4.1			3.2	3.7	4.2		
75.0											1.5	2.2				1.9	2.5	2.8		
θ (°)	22～81.5	26～81.5	40～81.5	52～81.5	70～81.5	30～81.5	34～81.5	36～81.5	56～81.5	65～81.5	29～81.5	32～81.5	43～81.5	53～81.5	68～81.5	34～81.5	38～81.5	40～81.5	56～81.5	70～81.5
標準フック	25t										12.5t									
フック質量	1140kg										490kg									
標準巻掛本数	2										1									

単位：t

ブーム長さ	47.9m					52.2m					56.4m				
作業半径	オフセット					オフセット					オフセット				
(m)	10°	20°	30°	45°	60°	10°	20°	30°	45°	60°	10°	20°	30°	45°	60°
22.0	7.6														
24.0	7.6					5.5					3.8				
26.0	7.6					5.5					3.8				
28.0	7.6	7.6				5.5					3.8				
30.0	7.6	7.6				5.5	5.5				3.8	3.8			
32.0	7.6	7.6				5.5	5.5				3.8	3.8			
34.0	7.6	7.6	7.6			5.5	5.5				3.8	3.8			
36.0	7.6	7.6	7.6			5.5	5.5	5.5			3.8	3.8	3.8		
38.0	7.6	7.6	7.6			5.5	5.5	5.5			3.8	3.8	3.8		
40.0	7.6	7.6	7.6			5.5	5.5	5.5			3.8	3.8	3.8		
42.0	7.6	7.6	7.6	7.6		5.5	5.5	5.5	5.5		3.8	3.8	3.8		
44.0	7.6	7.6	7.6	7.6		5.5	5.5	5.5	5.5		3.8	3.8	3.8	3.8	
46.0	7.6	7.6	7.6	7.6	7.6	5.5	5.5	5.5	5.5		3.8	3.8	3.8	3.8	
48.0	7.6	7.6	7.6	7.6	7.6	5.5	5.5	5.5	5.5	5.5	3.8	3.8	3.8	3.8	3.8
50.0	7.6	7.6	7.6	7.6	7.6	5.5	5.5	5.5	5.5	5.5	3.8	3.8	3.8	3.8	3.8
55.0	7.2	7.6	7.6	7.6	7.6	5.5	5.5	5.5	5.5	5.5	3.8	3.8	3.8	3.8	3.8
60.0	5.8	6.3	6.6	7.1	7.6	4.9	5.3	5.5	5.5	5.5	3.8	3.8	3.8	3.8	3.8
65.0	4.3	5.0	5.4	5.8		3.9	4.2	4.5	4.9		3.0	3.3	3.5	3.8	
70.0	3.1	3.6	4.1	4.6		3.0	3.3	3.5	3.9		2.2	2.5	2.7	3.0	
75.0	2.0	2.4	2.8			2.0	2.5	2.7	2.9		1.5	1.8	2.0	2.2	
80.0			1.6					1.7							
θ (°)	38～81.5	42～81.5	37～81.5	53～81.5	66～81.5	42～81.5	45～81.5	42～81.5	50～81.5	68～81.5	45～81.5	48～81.5	51～81.5	53～81.5	69～81.5
標準フック	12.5t														
フック質量	490kg														
標準巻掛本数	1														

注）カウンタウエイト 105t、アウトリガ張出幅 8.7m

■LA性能　4.4m+53mラフィングジブ

単位：t

ブーム長さ	13.9m				18.2m					22.4m					26.7m				
作業半径	オフセット				オフセット					オフセット					オフセット				
(m)	10°	20°	30°	45°	10°	20°	30°	45°	60°	10°	20°	30°	45°	60°	10°	20°	30°	45°	60°
22.0	10.0																		
24.0	10.0				10.0					10.0					10.0				
26.0	10.0				10.0					10.0					10.0				
28.0	10.0				10.0					10.0					10.0				
30.0	10.0	10.0			10.0					10.0					10.0				
32.0	10.0	9.8			10.0	9.9				10.0	10.0				10.0	10.0			
34.0	9.9	9.5			10.0	9.6				10.0	9.7				10.0	9.8			
36.0	9.6	9.3			9.8	9.4				10.0	9.5				10.0	9.6			
38.0	9.4	9.1	8.8		9.5	9.2	8.8			9.7	9.3				9.9	9.4			
40.0	9.1	8.8	8.6		9.3	9.0	8.7			9.5	9.1	8.7			9.7	9.2	8.8		
42.0	8.9	8.7	8.4		9.1	8.8	8.5			9.3	8.9	8.6			9.4	9.0	8.6		
44.0	8.7	8.5	8.3		8.9	8.6	8.3			9.0	8.7	8.4			9.2	8.8	8.5		
46.0	8.5	8.3	8.1		8.7	8.4	8.2			8.9	8.5	8.3			9.0	8.6	8.3		
48.0	8.3	8.1	8.0	7.8	8.5	8.3	8.1	7.8		8.7	8.4	8.1	7.8		8.8	8.5	8.2		
50.0	8.2	8.0	7.9	7.7	8.3	8.1	7.9	7.7		8.5	8.2	8.0	7.7		8.7	8.3	8.1	7.8	
55.0	7.8	7.7	7.6	7.5	8.0	7.8	7.7	7.5	6.8	8.1	7.9	7.7	7.6	7.2	8.3	8.0	7.8	7.6	7.5
60.0	7.5	7.5	7.5		7.7	7.6	7.5	7.5		7.8	7.6	7.5	7.5		7.9	7.7	7.6	7.5	
65.0	7.4				7.5	7.4	7.4			7.5	7.5	7.4			7.2	7.5	7.4	7.4	
70.0					7.1					6.5	6.9				5.9	6.3	6.8		
75.0															4.7	5.0			
θ（°）	29～81.5	45～81.5	51～81.5	67～81.5	26～81.5	42～81.5	47～81.5	62～81.5	76～81.5	33～81.5	39～81.5	51～81.5	65～81.5	78～81.5	31～81.5	36～81.5	48～81.5	61～81.5	79～81.5
標準フック	12.5t																		
フック質量	490kg																		
標準巻掛本数	1																		

単位：t

ブーム長さ	30.9m				35.2m				39.4m					43.7m				
作業半径	オフセット				オフセット				オフセット					オフセット				
(m)	10°	20°	30°	45°	10°	20°	30°	45°	10°	20°	30°	45°	60°	10°	20°	30°	45°	60°
26.0	9.7				8.2													
28.0	9.7				8.2				7.0					5.7				
30.0	9.7				8.2				7.0					5.7				
32.0	9.7				8.2				7.0					5.7				
34.0	9.7	9.7			8.2	8.2			7.0					5.7				
36.0	9.7	9.7			8.2	8.2			7.0	7.0				5.7	5.7			
38.0	9.7	9.5			8.2	8.2			7.0	7.0				5.7	5.7			
40.0	9.7	9.3			8.2	8.2			7.0	7.0				5.7	5.7			
42.0	9.6	9.1	8.7		8.2	8.2	8.2		7.0	7.0	7.0			5.7	5.7			
44.0	9.4	8.9	8.5		8.2	8.2	8.2		7.0	7.0	7.0			5.7	5.7	5.7		
46.0	9.2	8.8	8.4		8.2	8.2	8.2		7.0	7.0	7.0			5.7	5.7	5.7		
48.0	9.0	8.6	8.3		8.2	8.2	8.2		7.0	7.0	7.0			5.7	5.7	5.7		
50.0	8.8	8.5	8.1	7.8	8.2	8.2	8.2		7.0	7.0	7.0			5.7	5.7	5.7		
55.0	8.4	8.1	7.9	7.6	8.2	8.2	7.9	7.6	7.0	7.0	7.0	7.0		5.7	5.7	5.7	5.7	
60.0	7.9	7.8	7.6	7.5	7.6	7.9	7.7	7.5	7.0	7.0	7.0	7.0	7.0	5.7	5.7	5.7	5.7	5.7
65.0	6.4	7.1	7.5	7.4	6.1	6.9	7.5	7.4	5.8	6.6	7.0	7.0		5.6	5.7	5.7	5.7	
70.0	5.1	5.6	6.2		4.7	5.4	6.0		4.4	5.2	5.8	6.7		4.3	5.0	5.7	5.7	
75.0	3.9	4.4			3.6	4.1	4.6		3.3	3.9	4.4			3.1	3.8	4.4		
80.0	2.3				2.5	3.0			2.3	2.8	3.2			2.1	2.7	3.1		
85.0										1.7					1.7			
θ（°）	28～81.5	41～81.5	52～81.5	63～81.5	34～81.5	38～81.5	49～81.5	65～81.5	38～81.5	36～81.5	46～81.5	62～81.5	76～81.5	42～81.5	40～81.5	50～81.5	64～81.5	77～81.5
標準フック	12.5t																	
フック質量	490kg																	
標準巻掛本数	1																	

単位：t

ブーム長さ	47.9m					52.2m					56.4m			
作業半径	オフセット					オフセット					オフセット			
(m)	10°	20°	30°	45°	60°	10°	20°	30°	45°	60°	10°	20°	30°	45°
28.0	4.2													
30.0	4.2					3.0								
32.0	4.2					3.0					2.2			
34.0	4.2					3.0					2.2			
36.0	4.2					3.0					2.2			
38.0	4.2	4.2				3.0	3.0				2.2			
40.0	4.2	4.2				3.0	3.0				2.2	2.2		
42.0	4.2	4.2				3.0	3.0				2.2	2.2		
44.0	4.2	4.2	4.2			3.0	3.0				2.2	2.2		
46.0	4.2	4.2	4.2			3.0	3.0	3.0			2.2	2.2	2.2	
48.0	4.2	4.2	4.2			3.0	3.0	3.0			2.2	2.2	2.2	
50.0	4.2	4.2	4.2			3.0	3.0	3.0			2.2	2.2	2.2	
55.0	4.2	4.2	4.2	4.2		3.0	3.0	3.0	3.0		2.2	2.2	2.2	2.2
60.0	4.2	4.2	4.2	4.2	4.2	3.0	3.0	3.0	3.0	3.0	2.2	2.2	2.2	2.2
65.0	4.2	4.2	4.2	4.2		3.0	3.0	3.0	3.0		2.2	2.2	2.2	2.2
70.0	4.1	4.2	4.2	4.2		3.0	3.0	3.0	3.0		2.2	2.2	2.2	2.2
75.0	3.0	3.7	4.0	4.2		2.6	2.9	3.0	3.0		1.8	2.0	2.2	2.2
80.0	2.0	2.6	3.1			1.9	2.2	2.5				1.5	1.7	
85.0		1.6	2.0				1.5	1.8						
θ（°）	44～81.5	44～81.5	47～81.5	61～81.5	78～81.5	47～81.5	47～81.5	50～81.5	63～81.5	79～81.5	53～81.5	53～81.5	56～81.5	65～81.5
標準フック	12.5t													
フック質量	490kg													
標準巻掛本数	1													

注）カウンタウエイト 105t、アウトリガ張出幅 8.7m

ラフィングジブ

■LA性能　4.4m+58mラフィングジブ

単位：t

ブーム長さ	13.9m					18.2m					22.4m					26.7m				
作業半径	オフセット					オフセット					オフセット					オフセット				
(m)	10°	20°	30°	45°	60°	10°	20°	30°	45°	60°	10°	20°	30°	45°	60°	10°	20°	30°	45°	60°
24.0	8.0					8.0					7.6									
26.0	8.0					8.0					7.6					7.0				
28.0	8.0					8.0					7.6					7.0				
30.0	8.0					8.0					7.6					7.0				
32.0	8.0	8.0				8.0					7.6					7.0				
34.0	8.0	8.0				8.0	8.0				7.6	7.6				7.0	7.0			
36.0	8.0	7.9				8.0	8.0				7.6	7.6				7.0	7.0			
38.0	7.9	7.7				8.0	7.7				7.6	7.6				7.0	7.0			
40.0	7.7	7.4	7.1			7.8	7.5				7.6	7.6				7.0	7.0			
42.0	7.4	7.2	6.9			7.5	7.3	7.0			7.6	7.4	7.1			7.0	7.0	7.0		
44.0	7.2	7.0	6.7			7.3	7.1	6.8			7.5	7.2	6.9			7.0	7.0	7.0		
46.0	7.1	6.8	6.6			7.2	6.9	6.7			7.3	7.1	6.7			7.0	7.0	6.8		
48.0	6.9	6.6	6.4			7.0	6.8	6.5			7.1	6.9	6.6			7.0	7.0	6.7		
50.0	6.7	6.5	6.3	6.0		6.8	6.6	6.3			6.9	6.7	6.4			7.0	6.8	6.5		
55.0	6.3	6.1	5.9	5.7		6.4	6.2	6.0	5.8		6.5	6.4	6.1	5.8		6.6	6.5	6.2	5.8	
60.0	5.9	5.8	5.7	5.5	5.4	6.1	5.9	5.7	5.6	5.4	6.2	6.0	5.8	5.6	5.4	6.3	6.1	5.9	5.6	5.5
65.0	5.6	5.5	5.5	5.4		5.8	5.6	5.5	5.4		5.9	5.8	5.6	5.4	5.4	6.0	5.9	5.7	5.5	5.4
70.0	5.4	5.4	5.4			5.5	5.4	5.4			5.7	5.5	5.4	5.4		5.7	5.6	5.5	5.4	
75.0						5.3	5.3				5.4	5.4	5.3			5.1	5.4	5.4		
80.0											3.8					4.0	4.4			
85.0																1.6				
θ（°）	28～81.5	35～81.5	40～81.5	58～81.5	74～81.5	25～81.5	31～81.5	46～81.5	62～81.5	76～81.5	23～81.5	38～81.5	43～81.5	57～81.5	70～81.5	20～81.5	35～81.5	48～81.5	61～81.5	72～81.5
標準フック	12.5t																			
フック質量	490kg																			
標準巻掛本数	1																			

単位：t

ブーム長さ	30.9m					35.2m					39.4m					43.7m				
作業半径	オフセット					オフセット					オフセット					オフセット				
(m)	10°	20°	30°	45°	60°	10°	20°	30°	45°	60°	10°	20°	30°	45°	60°	10°	20°	30°	45°	60°
26.0	6.4																			
28.0	6.4					5.5					4.7					3.8				
30.0	6.4					5.5					4.7					3.8				
32.0	6.4					5.5					4.7					3.8				
34.0	6.4					5.5					4.7					3.8				
36.0	6.4	6.4				5.5	5.5				4.7					3.8				
38.0	6.4	6.4				5.5	5.5				4.7	4.7				3.8	3.8			
40.0	6.4	6.4				5.5	5.5				4.7	4.7				3.8	3.8			
42.0	6.4	6.4				5.5	5.5				4.7	4.7				3.8	3.8			
44.0	6.4	6.4	6.4			5.5	5.5	5.5			4.7	4.7				3.8	3.8			
46.0	6.4	6.4	6.4			5.5	5.5	5.5			4.7	4.7	4.7			3.8	3.8	3.8		
48.0	6.4	6.4	6.4			5.5	5.5	5.5			4.7	4.7	4.7			3.8	3.8	3.8		
50.0	6.4	6.4	6.4			5.5	5.5	5.5			4.7	4.7	4.7			3.8	3.8	3.8		
55.0	6.4	6.4	6.3	5.9		5.5	5.5	5.5	5.5		4.7	4.7	4.7	4.7		3.8	3.8	3.8		
60.0	6.4	6.2	6.0	5.7	5.5	5.5	5.5	5.5	5.5		4.7	4.7	4.7	4.7		3.8	3.8	3.8	3.8	
65.0	6.1	5.9	5.8	5.5	5.4	5.5	5.5	5.5	5.5	5.4	4.7	4.7	4.7	4.7	4.7	3.8	3.8	3.8	3.8	3.8
70.0	5.5	5.7	5.6	5.4		5.1	5.5	5.5	5.4		4.7	4.7	4.7	4.7	4.7	3.8	3.8	3.8	3.8	3.8
75.0	4.3	4.9	5.4	5.3		4.0	4.6	5.2	5.3		3.7	4.4	4.7	4.7		3.5	3.8	3.8	3.8	
80.0	3.3	3.8	4.2			3.0	3.5	4.0			2.7	3.3	3.8	4.5		2.5	3.1	3.7	3.8	
85.0	1.8	2.6				1.9	2.5	2.9			1.7	2.3	2.7			1.6	2.2	2.7		
90.0																		1.6		
θ（°）	28～81.5	33～81.5	45～81.5	57～81.5	74～81.5	33～81.5	38～81.5	42～81.5	60～81.5	75～81.5	37～81.5	42～81.5	46～81.5	56～81.5	71～81.5	41～81.5	45～81.5	44～81.5	59～81.5	72～81.5
標準フック	12.5t																			
フック質量	490kg																			
標準巻掛本数	1																			

単位：t

ブーム長さ	47.9m					52.2m					56.4m				
作業半径	オフセット					オフセット					オフセット				
(m)	10°	20°	30°	45°	60°	10°	20°	30°	45°	60°	10°	20°	30°	45°	60°
30.0	3.0					2.3									
32.0	3.0					2.3					1.7				
34.0	3.0					2.3					1.7				
36.0	3.0					2.3					1.7				
38.0	3.0	3.0				2.3					1.7				
40.0	3.0	3.0				2.3	2.3				1.7				
42.0	3.0	3.0				2.3	2.3				1.7	1.7			
44.0	3.0	3.0				2.3	2.3				1.7	1.7			
46.0	3.0	3.0				2.3	2.3				1.7	1.7			
48.0	3.0	3.0	3.0			2.3	2.3	2.3			1.7	1.7			
50.0	3.0	3.0	3.0			2.3	2.3	2.3			1.7	1.7	1.7		
55.0	3.0	3.0	3.0			2.3	2.3	2.3			1.7	1.7	1.7		
60.0	3.0	3.0	3.0	3.0		2.3	2.3	2.3	2.3		1.7	1.7	1.7	1.7	
65.0	3.0	3.0	3.0	3.0	3.0	2.3	2.3	2.3	2.3	2.3	1.7	1.7	1.7	1.7	
70.0	3.0	3.0	3.0	3.0	3.0	2.3	2.3	2.3	2.3	2.3	1.7	1.7	1.7	1.7	1.7
75.0	3.0	3.0	3.0	3.0		2.3	2.3	2.3	2.3		1.7	1.7	1.7	1.7	1.7
80.0	2.3	3.0	3.0	3.0		2.1	2.3	2.3	2.3			1.6	1.7	1.7	
85.0		2.0	2.6	3.0			1.8	2.1	2.3					1.6	
90.0			1.6												
θ（°）	48～81.5	48～81.5	47～81.5	56～81.5	74～81.5	50～81.5	50～81.5	54～81.5	58～81.5	75～81.5	55～81.5	56～81.5	60～81.5	60～81.5	72～81.5
標準フック	12.5t														
フック質量	490kg														
標準巻掛本数	1														

注）カウンタウエイト 105t、アウトリガ張出幅 8.7m

■LB性能　4.4m+13mラフィングジブ

単位：t

ブーム長さ	13.9m					18.2m					22.4m					26.7m				
作業半径	オフセット					オフセット					オフセット					オフセット				
(m)	10°	20°	30°	45°	60°	10°	20°	30°	45°	60°	10°	20°	30°	45°	60°	10°	20°	30°	45°	60°
7.0	87.0					78.0														
8.0	87.0	87.0				78.0					65.9									
9.0	87.0	85.9				78.0	75.1				65.9					55.1				
10.0	87.0	81.4	68.0			78.0	73.7				65.9	65.9				55.1				
11.0	84.4	76.6	64.8			78.0	72.4	66.0			65.9	65.9				55.1	55.1			
12.0	78.7	72.3	61.9			77.4	71.2	65.0			65.9	65.9	65.6			55.1	55.1			
14.0	69.3	65.2	56.9	48.0	35.7	67.7	67.8	60.6	50.1		64.4	64.7	63.9	52.3		55.1	55.1	55.1		
16.0	58.7	59.5	52.8	45.5	34.5	57.4	58.7	56.5	47.7	36.9	56.3	57.0	57.2	50.0	39.3	54.1	54.6	55.0	52.6	
18.0	49.5	50.4	49.4	43.4	33.6	48.2	49.3	50.3	45.7	36.0	47.2	48.4	49.6	47.9	38.3	46.3	47.7	49.0	49.4	40.7
20.0	42.5	43.2	43.9	41.7		41.3	42.1	42.9	43.9	35.3	40.2	41.3	42.2	43.4	37.6	39.4	40.5	41.6	42.9	39.8
22.0	37.0	37.6	38.0	38.5		35.7	36.5	37.1	37.9		34.7	35.6	36.4	37.3	37.0	33.9	34.9	35.8	36.8	37.5
24.0	32.6	33.0	33.3			31.3	31.9	32.4	32.9		30.3	31.0	31.7	32.4		29.4	30.3	31.0	31.9	32.4
26.0	28.9	29.2	29.4			27.6	28.1	28.5	28.8		26.6	27.2	27.7	28.3		25.8	26.5	27.1	27.8	
28.0	25.8	25.9				24.5	24.9	25.1			23.5	24.0	24.4	24.8		22.7	23.3	23.8	24.4	
30.0						21.9	22.1	22.3			20.9	21.3	21.6			20.0	20.6	21.0	21.4	
32.0						19.6	19.8				18.6	18.9	19.2			17.8	18.2	18.6		
34.0											16.7	16.9				15.8	16.2	16.4		
36.0											14.9					14.1	14.3	14.5		
38.0																12.5	12.7			
40.0																11.2				
θ（°）	22～81.5	24～81.5	36～81.5	54～81.5	68～81.5	21～81.5	23～81.5	34～81.5	49～81.5	67～81.5	21～81.5	31～81.5	39～81.5	52～81.5	67～81.5	21～81.5	30～81.5	37～81.5	53～81.5	66～81.5
標準フック	180t					80t					80t					80t				
フック質量	2100kg					1360kg					1360kg					1360kg				
標準巻掛本数	8					7					6					5				

単位：t

ブーム長さ	30.9m					35.2m				39.4m			43.7m			47.9m			52.2m		56.4m	
作業半径	オフセット					オフセット				オフセット			オフセット			オフセット			オフセット		オフセット	
(m)	10°	20°	30°	45°	60°	20°	30°	45°	60°	30°	45°	60°	30°	45°	60°	30°	45°	60°	45°	60°	45°	60°
10.0	47.4																					
11.0	47.4																					
12.0	47.4	47.4																				
14.0	47.4	47.4	47.4			38.1	38.1															
16.0	47.4	47.4	47.4	47.4		38.1	38.1			29.6												
18.0	45.1	45.9	46.5	47.2	42.0	38.1	38.1	36.1	30.8	29.6	29.6											
20.0	38.2	39.5	40.7	42.2	41.2	38.1	38.1	35.6	30.5	29.6	29.6	29.6	23.8	23.8	23.8							
22.0	32.7	33.8	34.9	36.1	36.9	33.9	34.9	35.3	30.4	29.6	29.6	29.6	23.8	23.8	23.8	19.2	19.2	19.2	15.4	15.4		
24.0	28.3	29.3	30.1	31.2	31.8	29.3	30.2	31.3	30.3	29.6	29.6	29.6	23.8	23.8	23.8	19.2	19.2	19.2	15.4	15.4	12.4	12.4
26.0	24.6	25.5	26.2	27.1	27.5	25.5	26.3	27.2	27.7	26.4	27.4	27.9	23.8	23.8	23.8	19.2	19.2	19.2	15.4	15.4	12.4	12.4
28.0	21.5	22.3	22.9	23.6		22.3	23.0	23.8	24.2	23.1	23.9	24.4	23.2	23.8	23.8	19.2	19.2	19.2	15.4	15.4	12.4	12.4
30.0	18.9	19.6	20.1	20.7		19.6	20.2	20.8		20.3	21.0	21.3	20.4	21.1	21.6	19.2	19.2	19.2	15.4	15.4	12.4	12.4
32.0	16.7	17.2	17.7	18.1		17.2	17.7	18.3		17.8	18.4		18.0	18.6	18.9	18.1	18.8	19.1	15.4	15.4	12.4	12.4
34.0	14.7	15.2	15.5	15.9		15.2	15.6	16.1		15.7	16.2		15.9	16.4		16.0	16.6		15.4	15.4	12.4	12.4
36.0	13.0	13.4	13.7			13.4	13.8	14.1		13.8	14.3		14.0	14.5		14.1	14.6		14.2		12.1	12.3
38.0	11.5	11.8	12.0			11.8	12.1			12.2	12.5		12.4	12.7		12.5	12.9		13.0		11.2	
40.0	10.1	10.4	10.5			10.4	10.6			10.7			10.9	11.2		11.0	11.4		11.6		10.3	
42.0	8.9	9.1				9.1	9.3			9.4			9.5	9.8		9.7	10.0		10.2		9.5	
44.0	7.8					7.9	8.0			8.2			8.3			8.5	8.7		9.0		8.8	
46.0						6.9				7.1			7.3						7.9		8.0	
48.0																			6.8		7.1	
θ（°）	21～81.5	29～81.5	36～81.5	50～81.5	66～81.5	28～81.5	34～81.5	51～81.5	65～81.5	38～81.5	53～81.5	65～81.5	36～81.5	50～81.5	65～81.5	42～81.5	51～81.5	67～81.5	50～81.5	66～81.5	51～81.5	66～81.5
標準フック	80t					80t				80t			25t									
フック質量	1360kg					1360kg				1360kg			1140kg									
標準巻掛本数	5					4				3			3									

注）カウンタウエイト 92t、アウトリガ張出幅 8.7m 又は、カウンタウエイト 92t、アウトリガ張出幅 8.0m

ラフィングジブ

■LB性能　4.4m+22mラフィングジブ

単位：t

ブーム長さ	13.9m					18.2m					22.4m					26.7m				
作業半径	オフセット					オフセット					オフセット					オフセット				
(m)	10°	20°	30°	45°	60°	10°	20°	30°	45°	60°	10°	20°	30°	45°	60°	10°	20°	30°	45°	60°
9.0	56.1																			
10.0	54.8					52.4														
11.0	53.6					52.4					46.8									
12.0	52.4					52.4					46.8					39.3				
14.0	50.2	47.2				51.4	47.9				46.8	46.8				39.3				
16.0	48.2	45.6	40.2			49.5	46.4				46.8	46.8				39.3	39.3			
18.0	46.0	42.2	37.3			47.2	44.5	39.3			46.8	45.3	40.6			39.3	39.3	39.3		
20.0	43.8	38.9	34.8	29.2		43.6	42.1	36.8			42.5	43.5	38.2			39.3	39.3	39.3		
22.0	39.0	36.1	32.6	27.7		38.0	39.1	34.6	29.6		36.9	38.4	36.0	30.3		36.1	37.7	38.5	31.6	
24.0	34.5	33.6	30.7	26.5	20.5	33.4	34.5	32.7	28.4	21.9	32.3	33.6	34.2	29.1	22.9	31.5	33.0	34.4	30.5	
26.0	30.7	31.5	29.1	25.4	19.9	29.6	30.6	31.1	27.3	21.3	28.6	29.7	30.8	28.1	22.4	27.8	29.1	30.3	29.4	23.6
28.0	27.6	28.2	27.7	24.5	19.5	26.5	27.3	28.1	26.4	20.9	25.4	26.4	27.4	27.1	21.9	24.6	25.8	26.8	28.2	23.1
30.0	24.9	25.4	26.0	23.7		23.8	24.5	25.2	25.5	20.6	22.7	23.6	24.4	25.5	21.5	21.9	22.9	23.9	25.1	22.7
32.0	22.6	23.0	23.4	23.2		21.5	22.1	22.6	23.3		20.4	21.2	21.9	22.8	21.2	19.6	20.5	21.3	22.4	22.4
34.0	20.6	20.9	21.2			19.4	20.0	20.4	20.9		18.4	19.1	19.7	20.4		17.6	18.4	19.1	20.0	
36.0	18.8	19.0				17.7	18.1	18.4			16.6	17.2	17.7	18.3		15.8	16.5	17.2	17.9	
38.0	16.1					16.1	16.4	16.7			15.1	15.6	16.0	16.4		14.3	14.9	15.4	16.0	
40.0						14.7	14.9				13.7	14.1	14.4			12.8	13.4	13.8	14.3	
42.0						12.4					12.4	12.7	13.0			11.6	12.0	12.4		
44.0											11.3	11.5				10.5	10.8	11.1		
46.0											9.3					9.4	9.7	9.9		
48.0																8.5	8.7			
50.0																6.6				
θ（°）	13～81.5	29～81.5	40～81.5	50～81.5	65～81.5	14～81.5	28～81.5	38～81.5	52～81.5	65～81.5	15～81.5	27～81.5	36～81.5	49～81.5	64～81.5	16～81.5	26～81.5	34～81.5	51～81.5	68～81.5
標準フック	80t					80t										80t				
フック質量	1360kg					1360kg										1360kg				
標準巻掛本数	6					5										4				

単位：t

ブーム長さ	30.9m					35.2m					39.4m					43.7m				
作業半径	オフセット					オフセット					オフセット					オフセット				
(m)	10°	20°	30°	45°	60°	10°	20°	30°	45°	60°	10°	20°	30°	45°	60°	10°	20°	30°	45°	60°
14.0	33.1					26.1					21.8									
16.0	33.1	33.1				26.1					21.8					16.9				
18.0	33.1	33.1				26.1	26.1				21.8	21.8				16.9	16.9			
20.0	33.1	33.1	33.1			26.1	26.1	26.1			21.8	21.8				16.9	16.9			
22.0	33.1	33.1	33.1			26.1	26.1	26.1			21.8	21.8	21.8			16.9	16.9	16.9		
24.0	30.6	32.2	33.1	32.5		26.1	26.1	26.1	25.8		21.8	21.8	21.8			16.9	16.9	16.9		
26.0	26.9	28.3	29.7	31.3	25.2	26.1	26.1	26.1	25.4		21.8	21.8	21.8	21.8		16.9	16.9	16.9	16.9	
28.0	23.7	25.0	26.2	27.8	24.7	23.4	24.8	26.0	25.0	21.2	21.8	21.8	21.8	21.8	21.4	16.9	16.9	16.9	16.9	16.9
30.0	21.0	22.2	23.2	24.6	24.2	20.7	21.9	23.1	24.5	21.0	20.7	21.8	21.8	21.8	21.2	16.9	16.9	16.9	16.9	16.9
32.0	18.7	19.7	20.7	21.9	22.7	18.4	19.5	20.5	21.8	20.8	18.3	19.5	20.5	21.8	21.1	16.9	16.9	16.9	16.9	16.9
34.0	16.7	17.6	18.4	19.5	20.1	16.4	17.4	18.3	19.4	20.2	16.3	17.4	18.3	19.5	20.3	16.3	16.9	16.9	16.9	16.9
36.0	14.9	15.7	16.5	17.4		14.6	15.5	16.3	17.3	17.9	14.5	15.5	16.3	17.4	18.1	14.5	15.5	16.4	16.9	16.9
38.0	13.3	14.1	14.7	15.5		13.1	13.9	14.6	15.4		13.0	13.8	14.6	15.5	16.1	12.9	13.8	14.6	15.6	16.2
40.0	11.9	12.6	13.1	13.8		11.6	12.4	13.0	13.8		11.6	12.3	13.0	13.8		11.5	12.3	13.1	13.9	14.4
42.0	10.7	11.2	11.7	12.2		10.4	11.0	11.6	12.2		10.3	11.0	11.6	12.3		10.3	11.0	11.7	12.4	
44.0	9.5	10.0	10.4			9.3	9.8	10.3	10.8		9.2	9.8	10.3	10.9		9.1	9.8	10.4	11.1	
46.0	8.5	8.9	9.2			8.2	8.7	9.2	9.5		8.1	8.7	9.2	9.7		8.1	8.7	9.2	9.8	
48.0	7.5	7.9	8.1			7.3	7.7	8.1			7.2	7.7	8.1	8.5		7.2	7.7	8.2	8.7	
50.0	6.7	6.9				6.4	6.8	7.1			6.3	6.8	7.1			6.3	6.8	7.2	7.6	
55.0						4.5	4.8				4.3	4.7	5.0			4.3	4.8	5.1		
60.0											2.4	2.6					2.7	2.9		
θ（°）	29～81.5	32～81.5	38～81.5	52～81.5	67～81.5	26～81.5	28～81.5	41～81.5	50～81.5	67～81.5	23～81.5	25～81.5	37～81.5	51～81.5	66～81.5	31～81.5	33～81.5	34～81.5	52～81.5	66～81.5
標準フック	80t										25t									
フック質量	1360kg										1140kg									
標準巻掛本数	3										2									

単位：t

ブーム長さ	47.9m					52.2m					56.4m				
作業半径	オフセット					オフセット					オフセット				
(m)	10°	20°	30°	45°	60°	10°	20°	30°	45°	60°	10°	20°	30°	45°	60°
18.0	13.2														
20.0	13.2	13.2				10.7	10.7								
22.0	13.2	13.2	13.2			10.7	10.7				8.6	8.6			
24.0	13.2	13.2	13.2			10.7	10.7	10.7			8.6	8.6			
26.0	13.2	13.2	13.2	13.2		10.7	10.7	10.7			8.6	8.6	8.6		
28.0	13.2	13.2	13.2	13.2		10.7	10.7	10.7	10.7		8.6	8.6	8.6		
30.0	13.2	13.2	13.2	13.2	13.2	10.7	10.7	10.7	10.7	10.7	8.6	8.6	8.6	8.6	
32.0	13.2	13.2	13.2	13.2	13.2	10.7	10.7	10.7	10.7	10.7	8.6	8.6	8.6	8.6	8.6
34.0	13.2	13.2	13.2	13.2	13.2	10.7	10.7	10.7	10.7	10.7	8.6	8.6	8.6	8.6	8.6
36.0	13.2	13.2	13.2	13.2	13.2	10.7	10.7	10.7	10.7	10.7	8.6	8.6	8.6	8.6	8.6
38.0	12.9	13.2	13.2	13.2	13.2	10.7	10.7	10.7	10.7	10.7	8.6	8.6	8.6	8.6	8.6
40.0	11.5	12.3	13.1	13.2	13.2	10.7	10.7	10.7	10.7	10.7	8.6	8.6	8.6	8.6	8.6
42.0	10.2	11.0	11.7	12.5	13.0	10.3	10.7	10.7	10.7	10.7	8.6	8.6	8.6	8.6	8.6
44.0	9.1	9.8	10.4	11.2		9.2	9.9	10.4	10.7	10.7	8.4	8.5	8.6	8.6	8.6
46.0	8.1	8.7	9.3	9.9		8.1	8.8	9.4	9.9		7.7	7.9	8.0	8.2	8.4
48.0	7.1	7.7	8.2	8.8		7.2	7.8	8.4	9.0		7.1	7.3	7.4	7.6	
50.0	6.3	6.8	7.3	7.7		6.3	6.9	7.4	7.9		6.4	6.7	6.8	7.0	
55.0	4.3	4.8	5.2			4.4	4.9	5.3	5.7		4.4	5.0	5.4	5.7	
60.0			3.1					3.3					3.5		
θ（°）	37～81.5	39～81.5	40～81.5	55～81.5	66～81.5	41～81.5	43～81.5	45～81.5	52～81.5	65～81.5	45～81.5	47～81.5	48～81.5	55～81.5	65～81.5
標準フック	25t														
フック質量	1140kg														
標準巻掛本数	2														

注）カウンタウエイト 92t、アウトリガ張出幅 8.7m 又は、カウンタウエイト 92t、アウトリガ張出幅 8.0m

■LB性能　4.4m+31mラフィングジブ

単位：t

ブーム長さ	13.9m					18.2m					22.4m					26.7m				
作業半径	オフセット					オフセット					オフセット					オフセット				
(m)	10°	20°	30°	45°	60°	10°	20°	30°	45°	60°	10°	20°	30°	45°	60°	10°	20°	30°	45°	60°
12.0	38.0																			
14.0	38.0					34.5					30.4					27.2				
16.0	36.4					34.5					30.4					27.2				
18.0	34.3	32.3				34.5	32.7				30.4					27.2				
20.0	32.4	30.7				33.1	31.1				30.4	30.4				27.2	27.2			
22.0	30.8	29.2	27.8			31.5	29.6	28.0			30.4	30.1				27.2	27.2			
24.0	29.2	27.9	26.2			29.9	28.3	26.8			30.4	28.8	27.2			27.2	27.2	27.2		
26.0	27.9	26.7	24.6			28.6	27.1	25.8			29.4	27.7	26.1			27.2	27.2	26.5		
28.0	26.6	25.4	23.2	19.5		27.3	26.0	24.8	21.1		26.9	26.6	25.2			26.0	27.1	25.5		
30.0	25.5	23.9	22.0	18.6		25.1	25.0	23.6	20.2		24.1	25.4	24.4	21.0		23.3	24.7	24.7	21.3	
32.0	23.7	22.6	20.9	17.8	13.6	22.7	23.7	22.5	19.4	14.8	21.8	22.9	23.4	20.2		20.9	22.2	23.4	20.6	
34.0	21.6	21.4	19.9	17.1	13.2	20.7	21.5	21.4	18.7	14.4	19.7	20.7	21.7	19.5	15.1	18.9	20.0	21.1	19.9	15.7
36.0	19.8	20.3	19.0	16.5	12.9	18.9	19.6	20.3	18.0	14.0	17.9	18.8	19.7	18.9	14.8	17.0	18.1	19.1	19.3	15.3
38.0	18.2	18.7	18.3	16.0		17.2	17.9	18.6	17.5	13.8	16.3	17.1	17.9	18.3	14.5	15.4	16.4	17.3	18.5	15.1
40.0	16.8	17.2	17.6	15.6		15.8	16.4	17.0	17.0		14.9	15.6	16.3	17.2	14.3	14.0	14.9	15.7	16.8	14.8
42.0	15.5	15.9	16.2			14.5	15.0	15.5	16.1		13.6	14.2	14.9	15.6		12.7	13.5	14.3	15.2	14.6
44.0	14.4	14.6	14.9			13.4	13.8	14.2	14.6		12.4	13.0	13.5	14.2		11.6	12.3	12.9	13.8	
46.0	13.3	13.5				12.3	12.7	13.0			11.4	11.9	12.3	12.8		10.5	11.2	11.7	12.4	
48.0						11.4	11.6	11.8			10.4	10.9	11.2			9.6	10.1	10.6	11.2	
50.0						10.5	10.6				9.5	9.9	10.2			8.7	9.2	9.6		
55.0											6.6					6.8	7.1	7.3		
θ（°）	20～81.5	24～81.5	36～81.5	53～81.5	68～81.5	20～81.5	23～81.5	34～81.5	49～81.5	67～81.5	15～81.5	36～81.5	39～81.5	51～81.5	66～81.5	29～81.5	32～81.5	34～81.5	53～81.5	66～81.5
標準フック	80t					80t														
フック質量	1360kg					1360kg														
標準巻掛本数	4					3														

単位：t

ブーム長さ	30.9m					35.2m					39.4m					43.7m				
作業半径	オフセット					オフセット					オフセット					オフセット				
(m)	10°	20°	30°	45°	60°	10°	20°	30°	45°	60°	10°	20°	30°	45°	60°	10°	20°	30°	45°	60°
16.0	24.3					19.6														
18.0	24.3					19.6					15.8					12.5				
20.0	24.3	24.3				19.6					15.8					12.5				
22.0	24.3	24.3				19.6	19.6				15.8	15.8				12.5				
24.0	24.3	24.3				19.6	19.6				15.8	15.8				12.5	12.5			
26.0	24.3	24.3	24.3			19.6	19.6	19.6			15.8	15.8	15.8			12.5	12.5			
28.0	24.3	24.3	24.3			19.6	19.6	19.6			15.8	15.8	15.8			12.5	12.5	12.5		
30.0	22.3	23.9	24.3	21.7		19.6	19.6	19.6			15.8	15.8	15.8			12.5	12.5	12.5		
32.0	19.9	21.3	22.7	21.0		19.6	19.6	19.6	19.2		15.8	15.8	15.8	15.8		12.5	12.5	12.5		
34.0	17.9	19.2	20.4	20.4	16.2	17.7	19.1	19.6	18.9		15.8	15.8	15.8	15.8		12.5	12.5	12.5	12.5	
36.0	16.0	17.3	18.4	19.8	15.9	15.9	17.2	18.4	18.6	15.4	15.6	15.8	15.8	15.8	15.6	12.5	12.5	12.5	12.5	
38.0	14.4	15.5	16.6	18.0	15.6	14.3	15.5	16.6	18.0	15.3	14.0	15.2	15.8	15.8	15.4	12.5	12.5	12.5	12.5	12.5
40.0	13.0	14.0	15.0	16.2	15.3	12.9	13.9	14.9	16.3	15.1	12.6	13.7	14.8	15.8	15.3	12.5	12.5	12.5	12.5	12.5
42.0	11.7	12.7	13.5	14.6	15.1	11.6	12.6	13.5	14.7	15.0	11.3	12.3	13.3	14.6	15.2	11.2	12.3	12.5	12.5	12.5
44.0	10.6	11.4	12.2	13.2	13.8	10.4	11.3	12.2	13.2	13.9	10.1	11.1	12.0	13.1	13.9	10.0	11.0	11.9	12.5	12.5
46.0	9.5	10.3	11.0	11.9		9.4	10.2	10.9	11.9	12.5	9.1	10.0	10.8	11.8	12.5	9.0	9.9	10.8	11.8	12.5
48.0	8.6	9.3	9.9	10.6		8.4	9.2	9.8	10.7		8.1	8.9	9.7	10.6	11.2	8.0	8.9	9.7	10.6	11.3
50.0	7.7	8.3	8.9	9.5		7.5	8.2	8.8	9.6		7.2	8.0	8.7	9.5		7.1	7.9	8.7	9.5	10.0
55.0	5.8	6.3	6.6			5.6	6.1	6.6	7.0		5.3	5.9	6.5	7.0		5.2	5.9	6.5	7.1	
60.0	4.2	4.5				3.9	4.4	4.7			3.6	4.2	4.6			3.5	4.1	4.6	5.0	
65.0						2.3	2.5					2.3	2.6				2.3	2.7		
θ（°）	26～81.5	29～81.5	42～81.5	54～81.5	65～81.5	23～81.5	25～81.5	39～81.5	50～81.5	65～81.5	39～81.5	34～81.5	35～81.5	54～81.5	65～81.5	43～81.5	39～81.5	41～81.5	50～81.5	65～81.5
標準フック	25t					25t														
フック質量	1140kg					1140kg														
標準巻掛本数	3					2														

単位：t

ブーム長さ	47.9m					52.2m					56.4m				
作業半径	オフセット					オフセット					オフセット				
(m)	10°	20°	30°	45°	60°	10°	20°	30°	45°	60°	10°	20°	30°	45°	60°
20.0	9.8					7.5									
22.0	9.8					7.5					6.1				
24.0	9.8	9.8				7.5	7.5				6.1				
26.0	9.8	9.8				7.5	7.5				6.1	6.1			
28.0	9.8	9.8	9.8			7.5	7.5				6.1	6.1			
30.0	9.8	9.8	9.8			7.5	7.5	7.5			6.1	6.1	6.1		
32.0	9.8	9.8	9.8			7.5	7.5	7.5			6.1	6.1	6.1		
34.0	9.8	9.8	9.8	9.8		7.5	7.5	7.5			6.1	6.1	6.1		
36.0	9.8	9.8	9.8	9.8		7.5	7.5	7.5	7.5		6.1	6.1	6.1	6.1	
38.0	9.8	9.8	9.8	9.8	9.8	7.5	7.5	7.5	7.5	7.5	6.1	6.1	6.1	6.1	
40.0	9.8	9.8	9.8	9.8	9.8	7.5	7.5	7.5	7.5	7.5	6.1	6.1	6.1	6.1	6.1
42.0	9.8	9.8	9.8	9.8	9.8	7.5	7.5	7.5	7.5	7.5	6.1	6.1	6.1	6.1	6.1
44.0	9.8	9.8	9.8	9.8	9.8	7.5	7.5	7.5	7.5	7.5	6.1	6.1	6.1	6.1	6.1
46.0	8.9	9.8	9.8	9.8	9.8	7.5	7.5	7.5	7.5	7.5	6.1	6.1	6.1	6.1	6.1
48.0	7.9	8.8	9.6	9.8	9.8	7.5	7.5	7.5	7.5	7.5	6.1	6.1	6.1	6.1	6.1
50.0	7.0	7.9	8.6	9.5	9.8	7.0	7.5	7.5	7.5	7.5	6.1	6.1	6.1	6.1	6.1
55.0	5.1	5.8	6.4	7.2		5.1	5.8	6.5	7.2		5.1	5.3	5.5	5.8	6.0
60.0	3.3	4.1	4.6	5.1		3.3	4.1	4.7	5.3		3.3	4.1	4.5	4.7	
65.0		2.3	2.8				2.3	2.9	3.4			2.4	2.9	3.6	
θ（°）	46～81.5	43～81.5	46～81.5	54～81.5	67～81.5	49～81.5	47～81.5	49～81.5	51～81.5	68～81.5	51～81.5	50～81.5	52～81.5	54～81.5	65～81.5
標準フック	25t														
フック質量	1140kg														
標準巻掛本数	2														

注）カウンタウエイト 92t、アウトリガ張出幅 8.7m 又は、カウンタウエイト 92t、アウトリガ張出幅 8.0m

ラフィングジブ

■LB性能　4.4m+40mラフィングジブ

単位：t

ブーム長さ	13.9m					18.2m					22.4m					26.7m				
作業半径	オフセット					オフセット					オフセット					オフセット				
(m)	10°	20°	30°	45°	60°	10°	20°	30°	45°	60°	10°	20°	30°	45°	60°	10°	20°	30°	45°	60°
16.0	23.7					21.1														
18.0	23.7					21.1					19.0					17.9				
20.0	23.7					21.1					19.0					17.9				
22.0	23.7	22.4				21.1	21.1				19.0					17.9				
24.0	22.6	21.2				21.1	21.1				19.0	19.0				17.9	17.9			
26.0	21.3	20.0				21.1	20.3				19.0	19.0				17.9	17.9			
28.0	20.2	19.0	17.8			20.7	19.3	17.9			19.0	19.0				17.9	17.9			
30.0	19.1	18.1	16.8			19.6	18.4	17.0			19.0	18.8	17.4			17.9	17.9	17.7		
32.0	18.1	17.1	15.9			18.7	17.5	16.1			19.0	18.0	16.5			17.9	17.9	16.9		
34.0	17.2	16.2	15.1	13.6		17.8	16.7	15.3			18.4	17.2	15.7			17.9	17.6	16.1		
36.0	16.3	15.3	14.3	13.0		16.9	15.8	14.6	13.0		17.6	16.4	15.0	13.2		17.9	16.9	15.4		
38.0	15.4	14.5	13.6	12.4		16.2	15.0	13.9	12.5		16.8	15.6	14.3	12.7		16.3	16.2	14.7	12.9	
40.0	14.6	13.8	13.0	11.9	9.4	15.3	14.3	13.3	12.0	10.3	15.7	14.9	13.7	12.3		14.9	15.4	14.1	12.5	
42.0	13.8	13.1	12.4	11.5	9.1	14.5	13.6	12.7	11.6	10.0	14.4	14.2	13.2	11.8	10.6	13.6	14.6	13.6	12.0	10.9
44.0	13.1	12.5	11.9	11.1	8.8	13.8	13.0	12.2	11.2	9.8	13.2	13.6	12.6	11.4	10.3	12.4	13.4	13.0	11.7	10.6
46.0	12.5	12.0	11.4	10.8	8.6	13.0	12.4	11.8	10.9	9.6	12.1	12.9	12.2	11.1	10.1	11.3	12.2	12.5	11.3	10.4
48.0	11.9	11.5	11.0	10.5		12.0	11.9	11.3	10.6	9.4	11.2	11.8	11.7	10.8	9.9	10.4	11.2	12.0	11.0	10.2
50.0	11.4	11.0	10.7	10.3		11.1	11.4	10.9	10.3		10.3	10.9	11.3	10.5	9.8	9.5	10.2	10.9	10.7	10.1
55.0	10.1	10.2				9.2	9.5	9.8			8.3	8.8	9.2	9.7		7.5	8.1	8.7	9.3	
60.0						6.4					6.7	7.0	7.2			5.9	6.4	6.7		
65.0																4.6	4.8			
θ（°）	19～81.5	24～81.5	45～81.5	50～81.5	65～81.5	14～81.5	36～81.5	40～81.5	57～81.5	65～81.5	28～81.5	33～81.5	36～81.5	51～81.5	64～81.5	25～81.5	29～81.5	43～81.5	56～81.5	68～81.5
標準フック	25t					25t														
フック質量	1140kg					1140kg														
標準巻掛本数	3					2														

単位：t

ブーム長さ	30.9m					35.2m					39.4m					43.7m				
作業半径	オフセット					オフセット					オフセット					オフセット				
(m)	10°	20°	30°	45°	60°	10°	20°	30°	45°	60°	10°	20°	30°	45°	60°	10°	20°	30°	45°	60°
18.0	16.9																			
20.0	16.9					14.3					12.2									
22.0	16.9					14.3					12.2					10.0				
24.0	16.9					14.3					12.2					10.0				
26.0	16.9	16.9				14.3	14.3				12.2					10.0				
28.0	16.9	16.9				14.3	14.3				12.2	12.2				10.0	10.0			
30.0	16.9	16.9	16.9			14.3	14.3				12.2	12.2				10.0	10.0			
32.0	16.9	16.9	16.9			14.3	14.3	14.3			12.2	12.2	12.2			10.0	10.0			
34.0	16.9	16.9	16.5			14.3	14.3	14.3			12.2	12.2	12.2			10.0	10.0	10.0		
36.0	16.9	16.9	15.8			14.3	14.3	14.3			12.2	12.2	12.2			10.0	10.0	10.0		
38.0	15.4	16.6	15.1	13.1		14.3	14.3	14.3	13.2		12.2	12.2	12.2			10.0	10.0	10.0		
40.0	13.9	15.2	14.5	12.7		13.6	14.3	14.3	12.8		12.2	12.2	12.2	12.2		10.0	10.0	10.0	10.0	
42.0	12.6	13.8	13.9	12.2		12.3	13.6	14.3	12.4		12.2	12.2	12.2	12.2		10.0	10.0	10.0	10.0	
44.0	11.5	12.6	13.4	11.9	10.7	11.1	12.3	13.4	12.0	10.8	11.1	12.2	12.2	12.1		10.0	10.0	10.0	10.0	
46.0	10.4	11.4	12.4	11.5	10.5	10.1	11.2	12.2	11.7	10.6	10.0	11.2	12.2	11.8	10.6	9.9	10.0	10.0	10.0	10.0
48.0	9.4	10.4	11.3	11.2	10.3	9.1	10.1	11.1	11.4	10.4	9.0	10.1	11.2	11.5	10.3	8.9	10.0	10.0	10.0	10.0
50.0	8.5	9.4	10.3	10.9	10.2	8.2	9.1	10.0	11.1	10.2	8.1	9.1	10.1	11.2	10.2	8.0	9.0	10.0	10.0	10.0
55.0	6.6	7.3	8.0	8.8		6.3	7.0	7.8	8.7	9.4	6.2	7.0	7.8	8.9	9.6	6.0	6.9	7.8	8.9	9.6
60.0	5.0	5.6	6.1	6.6		4.7	5.3	5.9	6.6		4.6	5.3	5.9	6.7		4.4	5.2	5.9	6.7	
65.0	3.6	4.1	4.4			3.1	3.8	4.3			3.0	3.7	4.3	4.8		2.8	3.6	4.3	4.9	
70.0	2.1	2.4					2.2	2.5			1.5	2.1	2.6				2.0	2.6		
θ（°）	22～81.5	26～81.5	40～81.5	52～81.5	70～81.5	38～81.5	34～81.5	36～81.5	56～81.5	65～81.5	36～81.5	40～81.5	43～81.5	53～81.5	68～81.5	46～81.5	44～81.5	47～81.5	56～81.5	70～81.5
標準フック	25t										12.5t									
フック質量	1140kg										490kg									
標準巻掛本数	2										1									

単位：t

ブーム長さ	47.9m					52.2m					56.4m				
作業半径	オフセット					オフセット					オフセット				
(m)	10°	20°	30°	45°	60°	10°	20°	30°	45°	60°	10°	20°	30°	45°	60°
22.0	7.6														
24.0	7.6					5.5					3.8				
26.0	7.6					5.5					3.8				
28.0	7.6	7.6				5.5					3.8				
30.0	7.6	7.6				5.5	5.5				3.8	3.8			
32.0	7.6	7.6				5.5	5.5				3.8	3.8			
34.0	7.6	7.6	7.6			5.5	5.5				3.8	3.8			
36.0	7.6	7.6	7.6			5.5	5.5	5.5			3.8	3.8	3.8		
38.0	7.6	7.6	7.6			5.5	5.5	5.5			3.8	3.8	3.8		
40.0	7.6	7.6	7.6			5.5	5.5	5.5			3.8	3.8	3.8		
42.0	7.6	7.6	7.6	7.6		5.5	5.5	5.5	5.5		3.8	3.8	3.8		
44.0	7.6	7.6	7.6	7.6		5.5	5.5	5.5	5.5		3.8	3.8	3.8	3.8	
46.0	7.6	7.6	7.6	7.6	7.6	5.5	5.5	5.5	5.5		3.8	3.8	3.8	3.8	
48.0	7.6	7.6	7.6	7.6	7.6	5.5	5.5	5.5	5.5	5.5	3.8	3.8	3.8	3.8	3.8
50.0	7.6	7.6	7.6	7.6	7.6	5.5	5.5	5.5	5.5	5.5	3.8	3.8	3.8	3.8	3.8
55.0	5.9	6.8	7.6	7.6	7.6	5.5	5.5	5.5	5.5	5.5	3.8	3.8	3.8	3.8	3.8
60.0	4.3	5.1	5.8	6.7	7.3	4.2	5.1	5.5	5.5	5.5	3.8	3.8	3.8	3.8	3.8
65.0	2.6	3.5	4.2	4.9		2.5	3.5	4.2	4.9		2.4	3.3	3.5	3.8	
70.0		1.9	2.5	3.2			1.9	2.6	3.4			1.9	2.6	3.0	
75.0									1.6					1.8	
θ（°）	48～81.5	47～81.5	50～81.5	53～81.5	66～81.5	51～81.5	50～81.5	53～81.5	50～81.5	68～81.5	53～81.5	52～81.5	55～81.5	53～81.5	69～81.5
標準フック	12.5t														
フック質量	490kg														
標準巻掛本数	1														

注）カウンタウエイト 92t、アウトリガ張出幅 8.7m 又は、カウンタウエイト 92t、アウトリガ張出幅 8.0m

■LB性能　4.4m+53mラフィングジブ

単位：t

ブーム長さ	13.9m				18.2m					22.4m					26.7m				
作業半径	オフセット				オフセット					オフセット					オフセット				
(m)	10°	20°	30°	45°	10°	20°	30°	45°	60°	10°	20°	30°	45°	60°	10°	20°	30°	45°	60°
22.0	10.0																		
24.0	10.0				10.0					10.0					10.0				
26.0	10.0				10.0					10.0					10.0				
28.0	10.0				10.0					10.0					10.0				
30.0	10.0	10.0			10.0					10.0					10.0				
32.0	10.0	9.8			10.0	9.9				10.0	10.0				10.0	10.0			
34.0	9.9	9.5			10.0	9.6				10.0	9.7				10.0	9.8			
36.0	9.6	9.3			9.8	9.4				10.0	9.5				10.0	9.6			
38.0	9.4	9.1	8.8		9.5	9.2	8.8			9.7	9.3				9.9	9.4			
40.0	9.1	8.8	8.6		9.3	9.0	8.7			9.5	9.1	8.7			9.7	9.2	8.8		
42.0	8.9	8.7	8.4		9.1	8.8	8.5			9.3	8.9	8.6			9.4	9.0	8.6		
44.0	8.7	8.5	8.3		8.9	8.6	8.3			9.0	8.7	8.4			9.2	8.8	8.5		
46.0	8.5	8.3	8.1		8.7	8.4	8.2			8.9	8.5	8.3			9.0	8.6	8.3		
48.0	8.3	8.1	8.0	7.8	8.5	8.3	8.1	7.8		8.7	8.4	8.1	7.8		8.8	8.5	8.2		
50.0	8.2	8.0	7.9	7.7	8.3	8.1	7.9	7.7		8.5	8.2	8.0	7.7		8.7	8.3	8.1	7.8	
55.0	7.8	7.7	7.6	7.5	8.0	7.8	7.7	7.5	6.8	8.1	7.9	7.7	7.6	7.2	8.3	8.0	7.8	7.6	7.5
60.0	7.5	7.5	7.5		7.7	7.6	7.5	7.5		7.8	7.6	7.5	7.5		7.2	7.7	7.6	7.5	
65.0	7.4				7.2	7.4	7.4			6.5	7.0	7.4			5.8	6.4	7.0	7.4	
70.0					6.0					5.2	5.6				4.6	5.0	5.5		
75.0															3.5	3.8			
θ（°）	29～81.5	45～81.5	51～81.5	67～81.5	26～81.5	42～81.5	47～81.5	62～81.5	76～81.5	33～81.5	39～81.5	51～81.5	65～81.5	78～81.5	31～81.5	36～81.5	48～81.5	61～81.5	79～81.5
標準フック	12.5t																		
フック質量	490kg																		
標準巻掛本数	1																		

単位：t

ブーム長さ	30.9m				35.2m				39.4m					43.7m				
作業半径	オフセット				オフセット				オフセット					オフセット				
(m)	10°	20°	30°	45°	10°	20°	30°	45°	10°	20°	30°	45°	60°	10°	20°	30°	45°	60°
26.0	9.7				8.2													
28.0	9.7				8.2				7.0					5.7				
30.0	9.7				8.2				7.0					5.7				
32.0	9.7				8.2				7.0					5.7				
34.0	9.7	9.7			8.2	8.2			7.0					5.7				
36.0	9.7	9.7			8.2	8.2			7.0	7.0				5.7	5.7			
38.0	9.7	9.5			8.2	8.2			7.0	7.0				5.7	5.7			
40.0	9.7	9.3			8.2	8.2			7.0	7.0				5.7	5.7			
42.0	9.6	9.1	8.7		8.2	8.2	8.2		7.0	7.0	7.0			5.7	5.7			
44.0	9.4	8.9	8.5		8.2	8.2	8.2		7.0	7.0	7.0			5.7	5.7	5.7		
46.0	9.2	8.8	8.4		8.2	8.2	8.2		7.0	7.0	7.0			5.7	5.7	5.7		
48.0	9.0	8.6	8.3		8.2	8.2	8.2		7.0	7.0	7.0			5.7	5.7	5.7		
50.0	8.8	8.5	8.1	7.8	8.2	8.2	8.2		7.0	7.0	7.0			5.7	5.7	5.7		
55.0	8.1	8.1	7.9	7.6	7.8	8.2	7.9	7.6	7.0	7.0	7.0	7.0		5.7	5.7	5.7	5.7	
60.0	6.4	7.3	7.6	7.5	6.1	7.0	7.7	7.5	5.8	6.8	7.0	7.0	7.0	5.6	5.7	5.7	5.7	5.7
65.0	5.0	5.7	6.4	7.3	4.7	5.5	6.2	7.2	4.4	5.2	6.0	7.0		4.2	5.1	5.7	5.7	
70.0	3.8	4.4	4.9		3.4	4.1	4.7		3.0	3.9	4.5	5.4		2.8	3.7	4.5	5.4	
75.0	2.5	3.1			2.0	2.8	3.4		1.7	2.5	3.2				2.3	3.1		
80.0											1.7					1.6		
θ（°）	36～81.5	41～81.5	52～81.5	63～81.5	40～81.5	45～81.5	49～81.5	65～81.5	43～81.5	48～81.5	46～81.5	62～81.5	76～81.5	50～81.5	51～81.5	50～81.5	64～81.5	77～81.5
標準フック	12.5t																	
フック質量	490kg																	
標準巻掛本数	1																	

単位：t

ブーム長さ	47.9m					52.2m					56.4m			
作業半径	オフセット					オフセット					オフセット			
(m)	10°	20°	30°	45°	60°	10°	20°	30°	45°	60°	10°	20°	30°	45°
28.0	4.2													
30.0	4.2					3.0								
32.0	4.2					3.0					2.2			
34.0	4.2					3.0					2.2			
36.0	4.2					3.0					2.2			
38.0	4.2	4.2				3.0	3.0				2.2			
40.0	4.2	4.2				3.0	3.0				2.2	2.2		
42.0	4.2	4.2				3.0	3.0				2.2	2.2		
44.0	4.2	4.2	4.2			3.0	3.0				2.2	2.2		
46.0	4.2	4.2	4.2			3.0	3.0	3.0			2.2	2.2	2.2	
48.0	4.2	4.2	4.2			3.0	3.0	3.0			2.2	2.2	2.2	
50.0	4.2	4.2	4.2			3.0	3.0	3.0			2.2	2.2	2.2	
55.0	4.2	4.2	4.2	4.2		3.0	3.0	3.0	3.0		2.2	2.2	2.2	2.2
60.0	4.2	4.2	4.2	4.2	4.2	3.0	3.0	3.0	3.0	3.0	2.2	2.2	2.2	2.2
65.0	4.0	4.2	4.2	4.2		3.0	3.0	3.0	3.0		2.2	2.2	2.2	2.2
70.0	2.5	3.6	4.2	4.2		2.4	3.0	3.0	3.0		2.2	2.2	2.2	2.2
75.0		2.2	3.0	3.9			2.1	3.0	3.0			2.0	2.2	2.2
80.0			1.6					1.6						
θ（°）	52～81.5	53～81.5	52～81.5	61～81.5	78～81.5	54～81.5	55～81.5	54～81.5	63～81.5	79～81.5	56～81.5	57～81.5	60～81.5	65～81.5
標準フック	12.5t													
フック質量	490kg													
標準巻掛本数	1													

注）カウンタウエイト 92t、アウトリガ張出幅 8.7m 又は、カウンタウエイト 92t、アウトリガ張出幅 8.0m

ラフィングジブ

■LB性能　4.4m+58mラフィングジブ

単位：t

ブーム長さ	13.9m					18.2m					22.4m					26.7m				
作業半径	オフセット					オフセット					オフセット					オフセット				
(m)	10°	20°	30°	45°	60°	10°	20°	30°	45°	60°	10°	20°	30°	45°	60°	10°	20°	30°	45°	60°
24.0	8.0					8.0					7.6									
26.0	8.0					8.0					7.6					7.0				
28.0	8.0					8.0					7.6					7.0				
30.0	8.0					8.0					7.6					7.0				
32.0	8.0	8.0				8.0					7.6					7.0				
34.0	8.0	8.0				8.0	8.0				7.6	7.6				7.0	7.0			
36.0	8.0	7.9				8.0	8.0				7.6	7.6				7.0	7.0			
38.0	7.9	7.7				8.0	7.7				7.6	7.6				7.0	7.0			
40.0	7.7	7.4	7.1			7.8	7.5				7.6	7.6				7.0	7.0			
42.0	7.4	7.2	6.9			7.5	7.3	7.0			7.6	7.4	7.1			7.0	7.0	7.0		
44.0	7.2	7.0	6.7			7.3	7.1	6.8			7.5	7.2	6.9			7.0	7.0	7.0		
46.0	7.1	6.8	6.6			7.2	6.9	6.7			7.3	7.1	6.7			7.0	7.0	6.8		
48.0	6.9	6.6	6.4			7.0	6.8	6.5			7.1	6.9	6.6			7.0	7.0	6.7		
50.0	6.7	6.5	6.3	6.0		6.8	6.6	6.3			6.9	6.7	6.4			7.0	6.8	6.5		
55.0	6.3	6.1	5.9	5.7		6.4	6.2	6.0	5.8		6.5	6.4	6.1	5.8		6.6	6.5	6.2	5.8	
60.0	5.9	5.8	5.7	5.5	5.4	6.1	5.9	5.7	5.6	5.4	6.2	6.0	5.8	5.6	5.4	6.3	6.1	5.9	5.6	5.5
65.0	5.6	5.5	5.5	5.4		5.8	5.6	5.5	5.4		5.9	5.8	5.6	5.4	5.4	6.0	5.9	5.7	5.5	5.4
70.0	5.4	5.4	5.4			5.5	5.4	5.4			5.6	5.5	5.4	5.4		4.9	5.5	5.5	5.4	
75.0						5.3	5.3				4.6	4.9	5.3			3.9	4.4	4.8		
80.0											3.6					2.9	3.3			
85.0																1.6				
θ（°）	28～81.5	35～81.5	40～81.5	58～81.5	74～81.5	25～81.5	31～81.5	46～81.5	62～81.5	76～81.5	23～81.5	38～81.5	43～81.5	57～81.5	70～81.5	20～81.5	35～81.5	48～81.5	61～81.5	72～81.5
標準フック	12.5t																			
フック質量	490kg																			
標準巻掛本数	1																			

単位：t

ブーム長さ	30.9m					35.2m					39.4m					43.7m				
作業半径	オフセット					オフセット					オフセット					オフセット				
(m)	10°	20°	30°	45°	60°	10°	20°	30°	45°	60°	10°	20°	30°	45°	60°	10°	20°	30°	45°	60°
26.0	6.4																			
28.0	6.4					5.5					4.7					3.8				
30.0	6.4					5.5					4.7					3.8				
32.0	6.4					5.5					4.7					3.8				
34.0	6.4					5.5					4.7					3.8				
36.0	6.4	6.4				5.5	5.5				4.7					3.8				
38.0	6.4	6.4				5.5	5.5				4.7	4.7				3.8	3.8			
40.0	6.4	6.4				5.5	5.5				4.7	4.7				3.8	3.8			
42.0	6.4	6.4				5.5	5.5				4.7	4.7				3.8	3.8			
44.0	6.4	6.4	6.4			5.5	5.5	5.5			4.7	4.7				3.8	3.8			
46.0	6.4	6.4	6.4			5.5	5.5	5.5			4.7	4.7	4.7			3.8	3.8	3.8		
48.0	6.4	6.4	6.4			5.5	5.5	5.5			4.7	4.7	4.7			3.8	3.8	3.8		
50.0	6.4	6.4	6.4			5.5	5.5	5.5			4.7	4.7	4.7			3.8	3.8	3.8		
55.0	6.4	6.4	6.3	5.9		5.5	5.5	5.5	5.5		4.7	4.7	4.7	4.7		3.8	3.8	3.8		
60.0	6.4	6.2	6.0	5.7	5.5	5.5	5.5	5.5	5.5		4.7	4.7	4.7	4.7		3.8	3.8	3.8	3.8	
65.0	5.4	5.9	5.8	5.5	5.4	5.0	5.5	5.5	5.5	5.4	4.7	4.7	4.7	4.7	4.7	3.8	3.8	3.8	3.8	3.8
70.0	4.2	4.9	5.5	5.4		3.8	4.6	5.3	5.4		3.5	4.3	4.7	4.7	4.7	3.2	3.8	3.8	3.8	3.8
75.0	3.0	3.7	4.2	4.9		2.6	3.4	4.0	4.8		2.2	3.1	3.9	4.7		1.9	2.9	3.8	3.8	
80.0	1.9	2.5	3.0				2.1	2.8				1.8	2.6	3.4			1.6	2.4	3.4	
θ（°）	35～81.5	40～81.5	45～81.5	57～81.5	74～81.5	44～81.5	44～81.5	49～81.5	60～81.5	75～81.5	47～81.5	47～81.5	52～81.5	56～81.5	71～81.5	49～81.5	50～81.5	54～81.5	59～81.5	72～81.5
標準フック	12.5t																			
フック質量	490kg																			
標準巻掛本数	1																			

単位：t

ブーム長さ	47.9m					52.2m					56.4m				
作業半径	オフセット					オフセット					オフセット				
(m)	10°	20°	30°	45°	60°	10°	20°	30°	45°	60°	10°	20°	30°	45°	60°
30.0	3.0					2.3									
32.0	3.0					2.3					1.7				
34.0	3.0					2.3					1.7				
36.0	3.0					2.3					1.7				
38.0	3.0	3.0				2.3					1.7				
40.0	3.0	3.0				2.3	2.3				1.7				
42.0	3.0	3.0				2.3	2.3				1.7	1.7			
44.0	3.0	3.0				2.3	2.3				1.7	1.7			
46.0	3.0	3.0				2.3	2.3				1.7	1.7			
48.0	3.0	3.0	3.0			2.3	2.3	2.3			1.7	1.7			
50.0	3.0	3.0	3.0			2.3	2.3	2.3			1.7	1.7	1.7		
55.0	3.0	3.0	3.0			2.3	2.3	2.3			1.7	1.7	1.7		
60.0	3.0	3.0	3.0	3.0		2.3	2.3	2.3	2.3		1.7	1.7	1.7	1.7	
65.0	3.0	3.0	3.0	3.0	3.0	2.3	2.3	2.3	2.3	2.3	1.7	1.7	1.7	1.7	
70.0	3.0	3.0	3.0	3.0	3.0	2.3	2.3	2.3	2.3	2.3	1.7	1.7	1.7	1.7	1.7
75.0	1.7	2.7	3.0	3.0			2.3	2.3	2.3			1.7	1.7	1.7	1.7
80.0		1.5	2.3	3.0				2.3	2.3				1.7	1.7	
85.0				1.9					1.9					1.6	
θ（°）	51～81.5	52～81.5	56～81.5	56～81.5	74～81.5	57～81.5	58～81.5	58～81.5	58～81.5	75～81.5	58～81.5	59～81.5	60～81.5	60～81.5	72～81.5
標準フック	12.5t														
フック質量	490kg														
標準巻掛本数	1														

注）カウンタウエイト 92t、アウトリガ張出幅 8.7m 又は、カウンタウエイト 92t、アウトリガ張出幅 8.0m

■LC性能　4.4m+13mラフィングジブ

単位：t

ブーム長さ	13.9m					18.2m					22.4m					26.7m				
作業半径	オフセット					オフセット					オフセット					オフセット				
(m)	10°	20°	30°	45°	60°	10°	20°	30°	45°	60°	10°	20°	30°	45°	60°	10°	20°	30°	45°	60°
7.0	87.0					78.0														
8.0	87.0	87.0				78.0					65.9									
9.0	87.0	85.9				78.0	75.1				65.9					55.1				
10.0	87.0	81.4	68.0			78.0	73.7				65.9	65.9				55.1				
11.0	84.4	76.6	64.8			78.0	72.4	66.0			65.9	65.9				55.1	55.1			
12.0	77.9	72.3	61.9			76.6	71.2	65.0			65.9	65.9	65.6			55.1	55.1			
14.0	62.0	63.4	56.9	48.0	35.7	60.7	62.3	60.6	50.1		59.6	61.4	63.1	52.3		55.1	55.1	55.1		
16.0	50.9	52.0	52.8	45.5	34.5	49.6	50.9	52.1	47.7	36.9	48.6	50.1	51.4	50.0	39.3	47.7	49.3	50.8	52.6	
18.0	42.8	43.7	44.5	43.4	33.6	41.5	42.6	43.6	44.8	36.0	40.5	41.7	42.9	44.3	38.3	39.6	41.0	42.3	43.9	40.7
20.0	36.6	37.3	37.9	38.7		35.3	36.2	37.0	38.0	35.3	34.3	35.4	36.3	37.4	37.6	33.5	34.6	35.7	37.0	37.9
22.0	31.7	32.3	32.7	33.3		30.5	31.2	31.8	32.6		29.4	30.3	31.1	32.0	32.5	28.6	29.6	30.5	31.6	32.2
24.0	27.8	28.2	28.5			26.5	27.1	27.6	28.1		25.5	26.2	26.9	27.6		24.6	25.5	26.2	27.1	27.6
26.0	24.5	24.8	25.0			23.2	23.7	24.1	24.4		22.2	22.8	23.4	23.9		21.4	22.1	22.7	23.5	
28.0	21.8	21.9				20.5	20.8	21.1			19.5	20.0	20.4	20.8		18.6	19.3	19.8	20.3	
30.0						18.2	18.4	18.6			17.2	17.6	17.9			16.3	16.8	17.3	17.7	
32.0						16.2	16.3				15.2	15.5	15.7			14.3	14.7	15.1		
34.0											13.4	13.6				12.6	12.9	13.2		
36.0											11.9					11.0	11.3	11.5		
38.0																9.7	9.9			
40.0																8.5				
θ（°）	22～81.5	24～81.5	36～81.5	54～81.5	68～81.5	21～81.5	23～81.5	34～81.5	49～81.5	67～81.5	21～81.5	31～81.5	39～81.5	52～81.5	67～81.5	21～81.5	30～81.5	37～81.5	53～81.5	66～81.5
標準フック	180t					80t					80t					80t				
フック質量	2100kg					1360kg					1360kg					1360kg				
標準巻掛本数	8					7					6					5				

単位：t

ブーム長さ	30.9m					35.2m				39.4m			43.7m			47.9m			52.2m		56.4m	
作業半径	オフセット					オフセット				オフセット			オフセット			オフセット			オフセット		オフセット	
(m)	10°	20°	30°	45°	60°	20°	30°	45°	60°	30°	45°	60°	30°	45°	60°	30°	45°	60°	45°	60°	45°	60°
10.0	47.4																					
11.0	47.4																					
12.0	47.4	47.4																				
14.0	47.4	47.4	47.4			38.1	38.1															
16.0	46.4	47.4	47.4	47.4		38.1	38.1			29.6												
18.0	38.4	39.9	41.4	43.2	42.0	38.1	38.1	36.1	30.8	29.6	29.6											
20.0	32.3	33.6	34.8	36.3	37.3	33.6	34.8	35.6	30.5	29.6	29.6	29.6	23.8	23.8	23.8							
22.0	27.4	28.5	29.6	30.8	31.6	28.6	29.6	30.9	30.4	29.6	29.6	29.6	23.8	23.8	23.8	19.2	19.2	19.2	15.4	15.4		
24.0	23.5	24.5	25.3	26.4	27.0	24.5	25.4	26.5	27.2	25.5	26.6	27.4	23.8	23.8	23.8	19.2	19.2	19.2	15.4	15.4	12.4	12.4
26.0	20.2	21.1	21.8	22.7	23.2	21.1	21.9	22.8	23.4	22.0	23.0	23.6	22.1	23.1	23.8	19.2	19.2	19.2	15.4	15.4	12.4	12.4
28.0	17.5	18.3	18.9	19.6		18.3	19.0	19.7	20.1	19.0	19.9	20.4	19.2	20.1	20.6	19.2	19.2	19.2	15.4	15.4	12.4	12.4
30.0	15.2	15.8	16.4	16.9		15.9	16.4	17.1		16.5	17.3	17.6	16.7	17.4	17.8	16.8	17.5	18.0	15.4	15.4	12.4	12.4
32.0	13.2	13.7	14.2	14.6		13.8	14.3	14.8		14.4	15.0		14.5	15.2	15.5	14.6	15.3	15.6	15.4	15.4	12.4	12.4
34.0	11.5	11.9	12.3	12.6		11.9	12.4	12.8		12.5	13.0		12.6	13.2		12.7	13.3		13.5	13.9	12.4	12.4
36.0	9.9	10.3	10.6			10.3	10.7	11.0		10.8	11.2		10.9	11.4		11.1	11.6		11.8		12.0	12.3
38.0	8.6	8.9	9.1			8.9	9.2			9.3	9.6		9.5	9.9		9.6	10.0		10.3		10.5	
40.0	7.4	7.6	7.8			7.6	7.9			8.0			8.2	8.5			8.6		8.9		9.1	
42.0	6.3	6.5					6.7							7.2			7.4		7.7		7.9	
θ（°）	21～81.5	29～81.5	36～81.5	50～81.5	66～81.5	28～81.5	34～81.5	51～81.5	65～81.5	38～81.5	53～81.5	65～81.5	36～81.5	50～81.5	65～81.5	42～81.5	51～81.5	67～81.5	50～81.5	66～81.5	51～81.5	66～81.5
標準フック	80t					80t				80t			25t									
フック質量	1360kg					1360kg				1360kg			1140kg									
標準巻掛本数	5					4				3			3									

注）カウンタウエイト 72t、アウトリガ張出幅 8.7m 又は、カウンタウエイト 72t、アウトリガ張出幅 8.0m

ラフィングジブ

■LC性能　4.4m+22mラフィングジブ

単位：t

ブーム長さ	13.9m					18.2m					22.4m					26.7m				
作業半径	オフセット					オフセット					オフセット					オフセット				
(m)	10°	20°	30°	45°	60°	10°	20°	30°	45°	60°	10°	20°	30°	45°	60°	10°	20°	30°	45°	60°
9.0	56.1																			
10.0	54.8					52.4														
11.0	53.6					52.4					46.8									
12.0	52.4					52.4					46.8					39.3				
14.0	50.2	47.2				51.4	47.9				46.8	46.8				39.3				
16.0	48.2	45.6	40.2			49.5	46.4				46.8	46.8				39.3	39.3			
18.0	45.1	42.2	37.3			44.0	44.5	39.3			42.9	44.9	40.6			39.3	39.3	39.3		
20.0	38.8	38.9	34.8	29.2		37.7	39.1	36.8			36.6	38.3	38.2			35.8	37.7	39.3		
22.0	33.8	34.8	32.6	27.7		32.7	33.9	34.6	29.6		31.6	33.1	34.5	30.3		30.8	32.4	34.0	31.6	
24.0	29.7	30.6	30.7	26.5	20.5	28.6	29.7	30.8	28.4	21.9	27.5	28.8	30.1	29.1	22.9	26.8	28.2	29.6	30.5	
26.0	26.4	27.1	27.9	25.4	19.9	25.3	26.2	27.1	27.3	21.3	24.2	25.3	26.4	27.8	22.4	23.4	24.7	25.9	27.5	23.6
28.0	23.6	24.2	24.8	24.5	19.5	22.4	23.3	24.1	25.1	20.9	21.4	22.4	23.3	24.6	21.9	20.6	21.7	22.8	24.2	23.1
30.0	21.2	21.7	22.2	22.9		20.1	20.8	21.4	22.3	20.6	19.0	19.9	20.7	21.8	21.5	18.2	19.2	20.2	21.4	22.2
32.0	19.1	19.6	20.0	20.4		18.0	18.6	19.2	19.9		17.0	17.7	18.4	19.3	19.8	16.1	17.0	17.9	18.9	19.6
34.0	17.3	17.7	18.0			16.2	16.7	17.2	17.7		15.2	15.8	16.4	17.2		14.3	15.1	15.9	16.8	
36.0	15.8	16.0				14.6	15.0	15.4			13.6	14.2	14.7	15.2		12.8	13.5	14.1	14.8	
38.0	14.4					13.2	13.5	13.8			12.2	12.7	13.1	13.5		11.4	12.0	12.5	13.1	
40.0						12.0	12.2				11.0	11.4	11.7			10.1	10.7	11.1	11.6	
42.0						10.9					9.9	10.2	10.4			9.0	9.5	9.8		
44.0											8.9	9.1				8.0	8.4	8.7		
46.0											7.9					7.1	7.4	7.6		
48.0																6.3	6.4			
50.0																5.5				
θ（°）	13～81.5	29～81.5	40～81.5	50～81.5	65～81.5	14～81.5	28～81.5	38～81.5	52～81.5	65～81.5	15～81.5	27～81.5	36～81.5	49～81.5	64～81.5	16～81.5	26～81.5	34～81.5	51～81.5	68～81.5
標準フック	80t					80t										80t				
フック質量	1360kg					1360kg										1360kg				
標準巻掛本数	6					5										4				

単位：t

ブーム長さ	30.9m					35.2m					39.4m					43.7m				
作業半径	オフセット					オフセット					オフセット					オフセット				
(m)	10°	20°	30°	45°	60°	10°	20°	30°	45°	60°	10°	20°	30°	45°	60°	10°	20°	30°	45°	60°
14.0	33.1					26.1					21.8									
16.0	33.1	33.1				26.1					21.8					16.9				
18.0	33.1	33.1				26.1	26.1				21.8	21.8				16.9	16.9			
20.0	33.1	33.1	33.1			26.1	26.1	26.1			21.8	21.8				16.9	16.9			
22.0	29.9	31.7	33.1			26.1	26.1	26.1			21.8	21.8	21.8			16.9	16.9	16.9		
24.0	25.8	27.4	29.0	31.0		25.5	26.1	26.1	25.8		21.8	21.8	21.8			16.9	16.9	16.9		
26.0	22.5	23.9	25.3	27.1	25.2	22.2	23.7	25.1	25.4		21.8	21.8	21.8	21.8		16.9	16.9	16.9	16.9	
28.0	19.7	21.0	22.2	23.8	24.7	19.4	20.7	22.0	23.7	21.2	19.3	20.7	21.8	21.8	21.4	16.9	16.9	16.9	16.9	16.9
30.0	17.3	18.4	19.5	20.9	21.9	17.0	18.2	19.3	20.8	21.0	16.9	18.2	19.4	20.9	21.2	16.9	16.9	16.9	16.9	16.9
32.0	15.2	16.3	17.2	18.4	19.2	14.9	16.0	17.0	18.3	19.2	14.9	16.0	17.1	18.4	19.4	14.8	16.0	16.9	16.9	16.9
34.0	13.4	14.3	15.2	16.2	16.9	13.1	14.1	15.0	16.2	16.9	13.1	14.1	15.1	16.3	17.1	13.0	14.1	15.1	16.3	16.9
36.0	11.8	12.7	13.4	14.3		11.6	12.5	13.3	14.3	14.9	11.5	12.4	13.3	14.4	15.0	11.5	12.4	13.3	14.4	15.1
38.0	10.4	11.2	11.8	12.6		10.2	11.0	11.7	12.6		10.1	10.9	11.7	12.7	13.2	10.1	11.0	11.8	12.7	13.3
40.0	9.2	9.8	10.4	11.0		8.9	9.7	10.3	11.0		8.8	9.6	10.3	11.1		8.8	9.6	10.4	11.2	11.7
42.0	8.1	8.6	9.1	9.6		7.8	8.5	9.0	9.6		7.7	8.4	9.0	9.7		7.7	8.4	9.1	9.9	
44.0	7.1	7.6	8.0			6.8	7.4	7.9	8.4		6.7	7.3	7.9	8.5		6.7	7.4	7.9	8.6	
46.0	6.1	6.6	6.9			5.9	6.4	6.8	7.2		5.8	6.4	6.8	7.3		5.8	6.4	6.9	7.5	
48.0	5.2	5.6	5.9			4.9	5.5	5.8			4.7	5.4	5.9	6.3		4.7	5.5	6.0	6.4	
50.0	4.3	4.6				4.0	4.5	4.8			3.8	4.4	4.9			3.8	4.4	5.0	5.5	
θ（°）	29～81.5	32～81.5	38～81.5	52～81.5	67～81.5	36～81.5	39～81.5	41～81.5	50～81.5	67～81.5	42～81.5	36～81.5	37～81.5	51～81.5	66～81.5	46～81.5	41～81.5	43～81.5	52～81.5	66～81.5
標準フック	80t										25t									
フック質量	1360kg										1140kg									
標準巻掛本数	3										2									

単位：t

ブーム長さ	47.9m					52.2m					56.4m				
作業半径	オフセット					オフセット					オフセット				
(m)	10°	20°	30°	45°	60°	10°	20°	30°	45°	60°	10°	20°	30°	45°	60°
18.0	13.2														
20.0	13.2	13.2				10.7	10.7								
22.0	13.2	13.2	13.2			10.7	10.7				8.6	8.6			
24.0	13.2	13.2	13.2			10.7	10.7	10.7			8.6	8.6			
26.0	13.2	13.2	13.2	13.2		10.7	10.7	10.7			8.6	8.6	8.6		
28.0	13.2	13.2	13.2	13.2		10.7	10.7	10.7	10.7		8.6	8.6	8.6		
30.0	13.2	13.2	13.2	13.2	13.2	10.7	10.7	10.7	10.7	10.7	8.6	8.6	8.6	8.6	
32.0	13.2	13.2	13.2	13.2	13.2	10.7	10.7	10.7	10.7	10.7	8.6	8.6	8.6	8.6	8.6
34.0	13.0	13.2	13.2	13.2	13.2	10.7	10.7	10.7	10.7	10.7	8.6	8.6	8.6	8.6	8.6
36.0	11.4	12.4	13.2	13.2	13.2	10.7	10.7	10.7	10.7	10.7	8.6	8.6	8.6	8.6	8.6
38.0	10.0	10.9	11.8	12.8	13.2	10.1	10.7	10.7	10.7	10.7	8.6	8.6	8.6	8.6	8.6
40.0	8.8	9.6	10.4	11.3	11.8	8.8	9.7	10.5	10.7	10.7	8.6	8.6	8.6	8.6	8.6
42.0	7.6	8.4	9.1	9.9	10.4	7.7	8.5	9.2	10.1	10.6	7.7	8.5	8.6	8.6	8.6
44.0	6.6	7.3	8.0	8.7		6.7	7.4	8.1	8.8	9.3	6.7	7.5	8.1	8.6	8.6
46.0	5.7	6.4	6.9	7.6		5.8	6.5	7.1	7.7		5.8	6.5	7.1	7.8	8.2
48.0	4.7	5.5	6.0	6.5		4.8	5.6	6.1	6.7			5.6	6.2	6.8	
50.0		4.4	5.1	5.6			4.6	5.2	5.8			4.7	5.3	5.9	
55.0									3.4					3.6	
θ（°）	49～81.5	46～81.5	47～81.5	55～81.5	66～81.5	52～81.5	49～81.5	51～81.5	52～81.5	65～81.5	54～81.5	56～81.5	53～81.5	55～81.5	65～81.5
標準フック	25t														
フック質量	1140kg														
標準巻掛本数	2														

注）カウンタウエイト 72t、アウトリガ張出幅 8.7m 又は、カウンタウエイト 72t、アウトリガ張出幅 8.0m

■LC性能　4.4m+31mラフィングジブ

単位：t

ブーム長さ	13.9m					18.2m					22.4m					26.7m				
作業半径	オフセット					オフセット					オフセット					オフセット				
(m)	10°	20°	30°	45°	60°	10°	20°	30°	45°	60°	10°	20°	30°	45°	60°	10°	20°	30°	45°	60°
12.0	38.0																			
14.0	38.0					34.5					30.4					27.2				
16.0	36.4					34.5					30.4					27.2				
18.0	34.3	32.3				34.5	32.7				30.4					27.2				
20.0	32.4	30.7				33.1	31.1				30.4	30.4				27.2	27.2			
22.0	30.8	29.2	27.8			31.5	29.6	28.0			30.4	30.1				27.2	27.2			
24.0	29.2	27.9	26.2			29.9	28.3	26.8			29.1	28.8	27.2			27.2	27.2	27.2		
26.0	27.6	26.7	24.6			26.7	27.1	25.8			25.7	27.2	26.1			24.8	26.6	26.5		
28.0	24.7	25.4	23.2	19.5		23.8	25.0	24.8	21.1		22.9	24.2	25.2			22.0	23.5	25.0		
30.0	22.3	23.1	22.0	18.6		21.4	22.4	23.5	20.2		20.4	21.6	22.9	21.0		19.5	20.9	22.3	21.3	
32.0	20.2	21.0	20.9	17.8	13.6	19.3	20.2	21.1	19.4	14.8	18.3	19.4	20.5	20.2		17.4	18.7	19.9	20.6	
34.0	18.4	19.0	19.7	17.1	13.2	17.4	18.3	19.1	18.7	14.4	16.5	17.5	18.5	19.5	15.1	15.6	16.8	17.9	19.4	15.7
36.0	16.8	17.4	17.9	16.5	12.9	15.8	16.6	17.3	18.0	14.0	14.9	15.8	16.6	17.8	14.8	14.0	15.0	16.1	17.4	15.3
38.0	15.3	15.9	16.4	16.0		14.4	15.0	15.7	16.6	13.8	13.4	14.2	15.0	16.1	14.5	12.6	13.5	14.4	15.7	15.1
40.0	14.1	14.5	14.9	15.4		13.1	13.7	14.3	15.0		12.2	12.9	13.6	14.5	14.3	11.3	12.2	13.0	14.1	14.8
42.0	12.9	13.3	13.6			12.0	12.5	12.9	13.5		11.0	11.7	12.3	13.1		10.2	10.9	11.7	12.6	13.2
44.0	11.9	12.2	12.4			10.9	11.3	11.7	12.2		10.0	10.6	11.1	11.7		9.1	9.8	10.5	11.3	
46.0	11.0	11.1				10.0	10.3	10.6			9.0	9.5	10.0	10.5		8.2	8.8	9.4	10.1	
48.0						9.1	9.4	9.6			8.2	8.6	9.0			7.3	7.9	8.4	8.9	
50.0						8.3	8.5				7.4	7.8	8.0			6.6	7.0	7.5		
55.0											5.7					4.9	5.2	5.4		
θ（°）	20～81.5	24～81.5	36～81.5	53～81.5	68～81.5	20～81.5	23～81.5	34～81.5	49～81.5	67～81.5	15～81.5	36～81.5	39～81.5	51～81.5	66～81.5	29～81.5	32～81.5	34～81.5	53～81.5	66～81.5
標準フック	80t					80t														
フック質量	1360kg					1360kg														
標準巻掛本数	4					3														

単位：t

ブーム長さ	30.9m					35.2m					39.4m					43.7m				
作業半径	オフセット					オフセット					オフセット					オフセット				
(m)	10°	20°	30°	45°	60°	10°	20°	30°	45°	60°	10°	20°	30°	45°	60°	10°	20°	30°	45°	60°
16.0	24.3					19.6														
18.0	24.3					19.6					15.8					12.5				
20.0	24.3	24.3				19.6					15.8					12.5				
22.0	24.3	24.3				19.6	19.6				15.8	15.8				12.5				
24.0	24.3	24.3				19.6	19.6				15.8	15.8				12.5	12.5			
26.0	23.8	24.3	24.3			19.6	19.6	19.6			15.8	15.8	15.8			12.5	12.5			
28.0	21.0	22.7	24.3			19.6	19.6	19.6			15.8	15.8	15.8			12.5	12.5	12.5		
30.0	18.5	20.1	21.7	21.7		18.4	19.6	19.6			15.8	15.8	15.8			12.5	12.5	12.5		
32.0	16.4	17.9	19.3	21.0		16.3	17.8	19.3	19.2		15.8	15.8	15.8	15.8		12.5	12.5	12.5		
34.0	14.6	15.9	17.2	18.9	16.2	14.5	15.8	17.2	18.9		14.2	15.6	15.8	15.8		12.5	12.5	12.5	12.5	
36.0	13.0	14.2	15.4	16.9	15.9	12.8	14.1	15.3	17.0	15.4	12.5	13.9	15.1	15.8	15.6	12.4	12.5	12.5	12.5	
38.0	11.6	12.7	13.7	15.1	15.6	11.4	12.6	13.7	15.2	15.3	11.1	12.3	13.5	15.1	15.4	11.0	12.3	12.5	12.5	12.5
40.0	10.3	11.3	12.3	13.5	14.4	10.1	11.2	12.2	13.5	14.5	9.8	11.0	12.0	13.4	14.5	9.7	10.9	12.0	12.5	12.5
42.0	9.2	10.1	10.9	12.1	12.8	9.0	10.0	10.9	12.1	12.9	8.7	9.7	10.7	12.0	12.9	8.6	9.7	10.7	12.0	12.5
44.0	8.1	9.0	9.7	10.7	11.4	8.0	8.9	9.7	10.8	11.5	7.7	8.6	9.5	10.7	11.5	7.6	8.6	9.5	10.7	11.5
46.0	7.2	8.0	8.7	9.5		7.0	7.8	8.6	9.6	10.1	6.7	7.6	8.4	9.5	10.1	6.6	7.6	8.4	9.5	10.2
48.0	6.3	7.0	7.7	8.4		6.2	6.9	7.6	8.4		5.9	6.7	7.4	8.4	8.9	5.8	6.6	7.4	8.4	9.0
50.0	5.6	6.2	6.7	7.3		5.4	6.1	6.7	7.4		5.1	5.8	6.5	7.3		4.9	5.8	6.5	7.4	7.9
55.0	3.6	4.2	4.7			3.3	4.0	4.6	5.1		3.0	3.8	4.4	5.1		2.8	3.7	4.4	5.2	
60.0		2.2					2.1	2.4					2.3					2.4	2.9	
θ（°）	36～81.5	29～81.5	42～81.5	54～81.5	65～81.5	41～81.5	36～81.5	39～81.5	50～81.5	65～81.5	45～81.5	48～81.5	44～81.5	54～81.5	65～81.5	48～81.5	51～81.5	48～81.5	50～81.5	65～81.5
標準フック	25t					25t														
フック質量	1140kg					1140kg														
標準巻掛本数	3					2														

単位：t

ブーム長さ	47.9m					52.2m					56.4m				
作業半径	オフセット					オフセット					オフセット				
(m)	10°	20°	30°	45°	60°	10°	20°	30°	45°	60°	10°	20°	30°	45°	60°
20.0	9.8					7.5									
22.0	9.8					7.5					6.1				
24.0	9.8	9.8				7.5	7.5				6.1				
26.0	9.8	9.8				7.5	7.5				6.1	6.1			
28.0	9.8	9.8	9.8			7.5	7.5				6.1	6.1			
30.0	9.8	9.8	9.8			7.5	7.5	7.5			6.1	6.1	6.1		
32.0	9.8	9.8	9.8			7.5	7.5	7.5			6.1	6.1	6.1		
34.0	9.8	9.8	9.8	9.8		7.5	7.5	7.5			6.1	6.1	6.1		
36.0	9.8	9.8	9.8	9.8		7.5	7.5	7.5	7.5		6.1	6.1	6.1	6.1	
38.0	9.8	9.8	9.8	9.8	9.8	7.5	7.5	7.5	7.5	7.5	6.1	6.1	6.1	6.1	
40.0	9.6	9.8	9.8	9.8	9.8	7.5	7.5	7.5	7.5	7.5	6.1	6.1	6.1	6.1	6.1
42.0	8.5	9.6	9.8	9.8	9.8	7.5	7.5	7.5	7.5	7.5	6.1	6.1	6.1	6.1	6.1
44.0	7.4	8.5	9.4	9.8	9.8	7.4	7.5	7.5	7.5	7.5	6.1	6.1	6.1	6.1	6.1
46.0	6.5	7.5	8.4	9.5	9.8	6.5	7.5	7.5	7.5	7.5	6.1	6.1	6.1	6.1	6.1
48.0	5.7	6.6	7.4	8.4	9.1	5.6	6.6	7.4	7.5	7.5	5.6	6.1	6.1	6.1	6.1
50.0	4.8	5.7	6.5	7.4	8.0	4.8	5.7	6.5	7.5	7.5	4.7	5.7	6.1	6.1	6.1
55.0	2.7	3.6	4.4	5.2			3.6	4.5	5.3			3.6	4.5	5.4	5.8
60.0			2.4	3.0					3.2					3.3	
θ（°）	51～81.5	54～81.5	51～81.5	54～81.5	67～81.5	57～81.5	56～81.5	59～81.5	57～81.5	68～81.5	59～81.5	58～81.5	61～81.5	59～81.5	65～81.5
標準フック	25t														
フック質量	1140kg														
標準巻掛本数	2														

注）カウンタウエイト 72t、アウトリガ張出幅 8.7m 又は、カウンタウエイト 72t、アウトリガ張出幅 8.0m

ラフィングジブ

■LC性能　4.4m+40mラフィングジブ

単位：t

ブーム長さ	13.9m					18.2m					22.4m					26.7m				
作業半径	オフセット					オフセット					オフセット					オフセット				
(m)	10°	20°	30°	45°	60°	10°	20°	30°	45°	60°	10°	20°	30°	45°	60°	10°	20°	30°	45°	60°
16.0	23.7					21.1														
18.0	23.7					21.1					19.0					17.9				
20.0	23.7					21.1					19.0					17.9				
22.0	23.7	22.4				21.1	21.1				19.0					17.9				
24.0	22.6	21.2				21.1	21.1				19.0	19.0				17.9	17.9			
26.0	21.3	20.0				21.1	20.3				19.0	19.0				17.9	17.9			
28.0	20.2	19.0	17.8			20.7	19.3	17.9			19.0	19.0				17.9	17.9			
30.0	19.1	18.1	16.8			19.6	18.4	17.0			19.0	18.8	17.4			17.9	17.9	17.7		
32.0	18.1	17.1	15.9			18.7	17.5	16.1			19.0	18.0	16.5			17.9	17.9	16.9		
34.0	17.2	16.2	15.1	13.6		17.8	16.7	15.3			17.3	17.2	15.7			16.5	17.6	16.1		
36.0	16.3	15.3	14.3	13.0		16.6	15.8	14.6	13.0		15.7	16.4	15.0	13.2		14.9	16.2	15.4		
38.0	15.4	14.5	13.6	12.4		15.1	15.0	13.9	12.5		14.2	15.3	14.3	12.7		13.4	14.7	14.7	12.9	
40.0	14.6	13.8	13.0	11.9	9.4	13.8	14.3	13.3	12.0	10.3	13.0	13.9	13.7	12.3		12.2	13.3	14.1	12.5	
42.0	13.5	13.1	12.4	11.5	9.1	12.7	13.4	12.7	11.6	10.0	11.8	12.7	13.2	11.8	10.6	11.0	12.0	13.1	12.0	10.9
44.0	12.4	12.5	11.9	11.1	8.8	11.6	12.3	12.2	11.2	9.8	10.7	11.6	12.4	11.4	10.3	9.9	10.9	11.8	11.7	10.6
46.0	11.5	12.0	11.4	10.8	8.6	10.6	11.3	11.8	10.9	9.6	9.8	10.5	11.3	11.1	10.1	9.0	9.9	10.7	11.3	10.4
48.0	10.6	11.1	11.0	10.5		9.8	10.3	10.9	10.6	9.4	8.9	9.6	10.3	10.8	9.9	8.1	8.9	9.7	10.8	10.2
50.0	9.9	10.2	10.5	10.3		9.0	9.5	10.0	10.3		8.1	8.7	9.3	10.1	9.8	7.3	8.1	8.8	9.7	10.1
55.0	8.2	8.3				7.2	7.6	7.9			6.4	6.9	7.3	7.8		5.6	6.2	6.7	7.4	
60.0						5.8					5.0	5.2	5.5			4.1	4.6	5.0		
65.0																2.6	2.9			
θ (°)	19～81.5	24～81.5	45～81.5	50～81.5	65～81.5	14～81.5	36～81.5	40～81.5	57～81.5	65～81.5	28～81.5	33～81.5	36～81.5	51～81.5	64～81.5	25～81.5	29～81.5	43～81.5	56～81.5	68～81.5
標準フック	25t					25t														
フック質量	1140kg					1140kg														
標準巻掛本数	3					2														

単位：t

ブーム長さ	30.9m					35.2m					39.4m					43.7m				
作業半径	オフセット					オフセット					オフセット					オフセット				
(m)	10°	20°	30°	45°	60°	10°	20°	30°	45°	60°	10°	20°	30°	45°	60°	10°	20°	30°	45°	60°
18.0	16.9																			
20.0	16.9					14.3					12.2									
22.0	16.9					14.3					12.2					10.0				
24.0	16.9					14.3					12.2					10.0				
26.0	16.9	16.9				14.3	14.3				12.2					10.0				
28.0	16.9	16.9				14.3	14.3				12.2	12.2				10.0	10.0			
30.0	16.9	16.9	16.9			14.3	14.3				12.2	12.2				10.0	10.0			
32.0	16.9	16.9	16.9			14.3	14.3	14.3			12.2	12.2	12.2			10.0	10.0			
34.0	15.6	16.9	16.5			14.3	14.3	14.3			12.2	12.2	12.2			10.0	10.0	10.0		
36.0	14.0	15.5	15.8			13.6	14.3	14.3			12.2	12.2	12.2			10.0	10.0	10.0		
38.0	12.5	13.9	15.1	13.1		12.2	13.6	14.3	13.2		12.2	12.2	12.2			10.0	10.0	10.0		
40.0	11.2	12.5	13.8	12.7		10.9	12.2	13.6	12.8		10.9	12.2	12.2	12.2		10.0	10.0	10.0	10.0	
42.0	10.1	11.3	12.4	12.2		9.7	11.0	12.2	12.4		9.7	11.0	12.2	12.2		9.5	10.0	10.0	10.0	
44.0	9.0	10.1	11.2	11.9	10.7	8.7	9.8	11.0	12.0	10.8	8.6	9.9	11.1	12.1		8.5	9.8	10.0	10.0	
46.0	8.1	9.1	10.1	11.5	10.5	7.7	8.8	9.9	11.3	10.6	7.7	8.8	9.9	11.5	10.6	7.5	8.7	9.9	10.0	10.0
48.0	7.2	8.1	9.1	10.3	10.3	6.8	7.9	8.8	10.2	10.4	6.8	7.9	8.9	10.3	10.3	6.6	7.8	8.8	10.0	10.0
50.0	6.4	7.3	8.1	9.3	10.1	6.0	7.0	7.9	9.1	10.0	6.0	7.0	8.0	9.3	10.2	5.8	6.9	7.9	9.2	10.0
55.0	4.7	5.4	6.1	6.9		4.2	5.1	5.9	6.8	7.4	4.1	5.1	5.9	6.9	7.6	3.9	5.0	5.8	6.9	7.7
60.0	2.9	3.6	4.3	4.9		2.4	3.3	4.1	4.8		2.3	3.2	4.1	4.9		2.1	3.1	4.0	5.0	
65.0			2.4					2.2				1.5	2.2	2.9				2.2	3.0	
θ (°)	40～81.5	45～81.5	40～81.5	52～81.5	70～81.5	44～81.5	48～81.5	45～81.5	56～81.5	65～81.5	48～81.5	46～81.5	49～81.5	53～81.5	68～81.5	50～81.5	54～81.5	53～81.5	56～81.5	70～81.5
標準フック	25t										12.5t									
フック質量	1140kg										490kg									
標準巻掛本数	2										1									

単位：t

ブーム長さ	47.9m					52.2m					56.4m				
作業半径	オフセット					オフセット					オフセット				
(m)	10°	20°	30°	45°	60°	10°	20°	30°	45°	60°	10°	20°	30°	45°	60°
22.0	7.6														
24.0	7.6					5.5					3.8				
26.0	7.6					5.5					3.8				
28.0	7.6	7.6				5.5					3.8				
30.0	7.6	7.6				5.5	5.5				3.8	3.8			
32.0	7.6	7.6				5.5	5.5				3.8	3.8			
34.0	7.6	7.6	7.6			5.5	5.5				3.8	3.8			
36.0	7.6	7.6	7.6			5.5	5.5	5.5			3.8	3.8	3.8		
38.0	7.6	7.6	7.6			5.5	5.5	5.5			3.8	3.8	3.8		
40.0	7.6	7.6	7.6			5.5	5.5	5.5			3.8	3.8	3.8		
42.0	7.6	7.6	7.6	7.6		5.5	5.5	5.5	5.5		3.8	3.8	3.8		
44.0	7.6	7.6	7.6	7.6		5.5	5.5	5.5	5.5		3.8	3.8	3.8	3.8	
46.0	7.4	7.6	7.6	7.6	7.6	5.5	5.5	5.5	5.5		3.8	3.8	3.8	3.8	
48.0	6.5	7.6	7.6	7.6	7.6	5.5	5.5	5.5	5.5	5.5	3.8	3.8	3.8	3.8	3.8
50.0	5.7	6.8	7.6	7.6	7.6	5.5	5.5	5.5	5.5	5.5	3.8	3.8	3.8	3.8	3.8
55.0	3.7	4.9	5.8	6.9	7.6	3.6	4.9	5.5	5.5	5.5	3.5	3.8	3.8	3.8	3.8
60.0	1.9	3.0	4.0	5.0	5.5		3.0	4.0	5.0	5.5		2.9	3.8	3.8	3.8
65.0			2.1	3.1				2.2	3.2					3.2	
θ (°)	53～81.5	56～81.5	55～81.5	59～81.5	66～81.5	58～81.5	58～81.5	57～81.5	61～81.5	68～81.5	60～81.5	60～81.5	63～81.5	63～81.5	69～81.5
標準フック	12.5t														
フック質量	490kg														
標準巻掛本数	1														

注）カウンタウエイト 72t、アウトリガ張出幅 8.7m 又は、カウンタウエイト 72t、アウトリガ張出幅 8.0m

■LC性能　4.4m+53mラフィングジブ

単位：t

ブーム長さ	13.9m				18.2m					22.4m					26.7m				
作業半径	オフセット				オフセット					オフセット					オフセット				
(m)	10°	20°	30°	45°	10°	20°	30°	45°	60°	10°	20°	30°	45°	60°	10°	20°	30°	45°	60°
22.0	10.0																		
24.0	10.0				10.0					10.0					10.0				
26.0	10.0				10.0					10.0					10.0				
28.0	10.0				10.0					10.0					10.0				
30.0	10.0	10.0			10.0					10.0					10.0				
32.0	10.0	9.8			10.0	9.9				10.0	10.0				10.0	10.0			
34.0	9.9	9.5			10.0	9.6				10.0	9.7				10.0	9.8			
36.0	9.6	9.3			9.8	9.4				10.0	9.5				10.0	9.6			
38.0	9.4	9.1	8.8		9.5	9.2	8.8			9.7	9.3				9.9	9.4			
40.0	9.1	8.8	8.6		9.3	9.0	8.7			9.5	9.1	8.7			9.7	9.2	8.8		
42.0	8.9	8.7	8.4		9.1	8.8	8.5			9.3	8.9	8.6			9.4	9.0	8.6		
44.0	8.7	8.5	8.3		8.9	8.6	8.3			9.0	8.7	8.4			9.2	8.8	8.5		
46.0	8.5	8.3	8.1		8.7	8.4	8.2			8.9	8.5	8.3			9.0	8.6	8.3		
48.0	8.3	8.1	8.0	7.8	8.5	8.3	8.1	7.8		8.7	8.4	8.1	7.8		8.8	8.5	8.2		
50.0	8.2	8.0	7.9	7.7	8.3	8.1	7.9	7.7		8.5	8.2	8.0	7.7		8.7	8.3	8.1	7.8	
55.0	7.8	7.7	7.6	7.5	8.0	7.8	7.7	7.5	6.8	7.7	7.9	7.7	7.6	7.2	7.0	7.8	7.8	7.6	7.5
60.0	7.5	7.5	7.5		6.9	7.4	7.5	7.5		6.1	6.8	7.4	7.5		5.4	6.2	6.9	7.5	
65.0	6.4				5.6	6.0	6.3			4.9	5.3	5.8			4.2	4.8	5.3	6.1	
70.0					4.5					3.7	4.1				2.9	3.5	4.0		
75.0															1.6	2.1			
θ（°）	29～81.5	45～81.5	51～81.5	67～81.5	26～81.5	42～81.5	47～81.5	62～81.5	76～81.5	33～81.5	39～81.5	51～81.5	65～81.5	78～81.5	31～81.5	36～81.5	48～81.5	61～81.5	79～81.5
標準フック	12.5t																		
フック質量	490kg																		
標準巻掛本数	1																		

単位：t

ブーム長さ	30.9m				35.2m				39.4m					43.7m				
作業半径	オフセット				オフセット				オフセット					オフセット				
(m)	10°	20°	30°	45°	10°	20°	30°	45°	10°	20°	30°	45°	60°	10°	20°	30°	45°	60°
26.0	9.7				8.2													
28.0	9.7				8.2				7.0					5.7				
30.0	9.7				8.2				7.0					5.7				
32.0	9.7				8.2				7.0					5.7				
34.0	9.7	9.7			8.2	8.2			7.0					5.7				
36.0	9.7	9.7			8.2	8.2			7.0	7.0				5.7	5.7			
38.0	9.7	9.5			8.2	8.2			7.0	7.0				5.7	5.7			
40.0	9.7	9.3			8.2	8.2			7.0	7.0				5.7	5.7			
42.0	9.6	9.1	8.7		8.2	8.2	8.2		7.0	7.0	7.0			5.7	5.7			
44.0	9.4	8.9	8.5		8.2	8.2	8.2		7.0	7.0	7.0			5.7	5.7	5.7		
46.0	9.2	8.8	8.4		8.2	8.2	8.2		7.0	7.0	7.0			5.7	5.7	5.7		
48.0	8.9	8.6	8.3		8.2	8.2	8.2		7.0	7.0	7.0			5.7	5.7	5.7		
50.0	8.0	8.5	8.1	7.8	7.7	8.2	8.2		7.0	7.0	7.0			5.7	5.7	5.7		
55.0	6.2	7.2	7.9	7.6	5.8	6.9	7.9	7.6	5.5	6.7	7.0	7.0		5.4	5.7	5.7	5.7	
60.0	4.7	5.5	6.4	7.5	4.3	5.3	6.2	7.4	3.9	5.0	6.0	7.0	7.0	3.7	4.9	5.7	5.7	5.7
65.0	3.2	4.1	4.8	5.7	2.7	3.8	4.6	5.6	2.3	3.5	4.4	5.5		2.1	3.3	4.3	5.5	
70.0	1.8	2.6	3.3			2.3	3.1			1.9	2.8	3.9			1.8	2.7	3.9	
75.0							1.5											
θ（°）	42～81.5	47～81.5	52～81.5	63～81.5	50～81.5	50～81.5	49～81.5	65～81.5	52～81.5	53～81.5	57～81.5	62～81.5	76～81.5	54～81.5	55～81.5	59～81.5	64～81.5	77～81.5
標準フック	12.5t																	
フック質量	490kg																	
標準巻掛本数	1																	

単位：t

ブーム長さ	47.9m					52.2m					56.4m			
作業半径	オフセット					オフセット					オフセット			
(m)	10°	20°	30°	45°	60°	10°	20°	30°	45°	60°	10°	20°	30°	45°
28.0	4.2													
30.0	4.2					3.0								
32.0	4.2					3.0					2.2			
34.0	4.2					3.0					2.2			
36.0	4.2					3.0					2.2			
38.0	4.2	4.2				3.0	3.0				2.2			
40.0	4.2	4.2				3.0	3.0				2.2	2.2		
42.0	4.2	4.2				3.0	3.0				2.2	2.2		
44.0	4.2	4.2	4.2			3.0	3.0				2.2	2.2		
46.0	4.2	4.2	4.2			3.0	3.0	3.0			2.2	2.2	2.2	
48.0	4.2	4.2	4.2			3.0	3.0	3.0			2.2	2.2	2.2	
50.0	4.2	4.2	4.2			3.0	3.0	3.0			2.2	2.2	2.2	
55.0	4.2	4.2	4.2	4.2		3.0	3.0	3.0	3.0		2.2	2.2	2.2	2.2
60.0	3.5	4.2	4.2	4.2	4.2	3.0	3.0	3.0	3.0	3.0	2.2	2.2	2.2	2.2
65.0		3.1	4.2	4.2			3.0	3.0	3.0			2.2	2.2	2.2
70.0			2.6	3.9				2.6	3.0					2.2
75.0				2.2					2.2					
θ（°）	59～81.5	60～81.5	61～81.5	61～81.5	78～81.5	61～81.5	62～81.5	62～81.5	63～81.5	79～81.5	62～81.5	63～81.5	67～81.5	68～81.5
標準フック	12.5t													
フック質量	490kg													
標準巻掛本数	1													

注）カウンタウエイト 72t、アウトリガ張出幅 8.7m 又は、カウンタウエイト 72t、アウトリガ張出幅 8.0m

ラフィングジブ

■LC性能　4.4m+58mラフィングジブ

単位：t

ブーム長さ	13.9m					18.2m					22.4m					26.7m				
作業半径	オフセット					オフセット					オフセット					オフセット				
(m)	10°	20°	30°	45°	60°	10°	20°	30°	45°	60°	10°	20°	30°	45°	60°	10°	20°	30°	45°	60°
24.0	8.0					8.0					7.6									
26.0	8.0					8.0					7.6					7.0				
28.0	8.0					8.0					7.6					7.0				
30.0	8.0					8.0					7.6					7.0				
32.0	8.0	8.0				8.0					7.6					7.0				
34.0	8.0	8.0				8.0	8.0				7.6	7.6				7.0	7.0			
36.0	8.0	7.9				8.0	8.0				7.6	7.6				7.0	7.0			
38.0	7.9	7.7				8.0	7.7				7.6	7.6				7.0	7.0			
40.0	7.7	7.4	7.1			7.8	7.5				7.6	7.6				7.0	7.0			
42.0	7.4	7.2	6.9			7.5	7.3	7.0			7.6	7.4	7.1			7.0	7.0	7.0		
44.0	7.2	7.0	6.7			7.3	7.1	6.8			7.5	7.2	6.9			7.0	7.0	7.0		
46.0	7.1	6.8	6.6			7.2	6.9	6.7			7.3	7.1	6.7			7.0	7.0	6.8		
48.0	6.9	6.6	6.4			7.0	6.8	6.5			7.1	6.9	6.6			7.0	7.0	6.7		
50.0	6.7	6.5	6.3	6.0		6.8	6.6	6.3			6.9	6.7	6.4			7.0	6.8	6.5		
55.0	6.3	6.1	5.9	5.7		6.4	6.2	6.0	5.8		6.5	6.4	6.1	5.8		6.6	6.5	6.2	5.8	
60.0	5.9	5.8	5.7	5.5	5.4	6.1	5.9	5.7	5.6	5.4	6.2	6.0	5.8	5.6	5.4	5.8	6.1	5.9	5.6	5.5
65.0	5.6	5.5	5.5	5.4		5.8	5.6	5.5	5.4		5.2	5.8	5.6	5.4	5.4	4.5	5.2	5.7	5.5	5.4
70.0	5.4	5.4	5.4			4.9	5.2	5.4			4.1	4.6	5.1	5.4		3.4	4.0	4.6	5.4	
75.0						3.9	4.1				3.1	3.5	3.9			2.2	2.8	3.4		
80.0											2.0						1.6			
θ（°）	28～81.5	35～81.5	40～81.5	58～81.5	74～81.5	25～81.5	31～81.5	46～81.5	62～81.5	76～81.5	23～81.5	38～81.5	43～81.5	57～81.5	70～81.5	37～81.5	35～81.5	48～81.5	61～81.5	72～81.5
標準フック	12.5t																			
フック質量	490kg																			
標準巻掛本数	1																			

単位：t

ブーム長さ	30.9m					35.2m					39.4m					43.7m				
作業半径	オフセット					オフセット					オフセット					オフセット				
(m)	10°	20°	30°	45°	60°	10°	20°	30°	45°	60°	10°	20°	30°	45°	60°	10°	20°	30°	45°	60°
26.0	6.4																			
28.0	6.4					5.5					4.7					3.8				
30.0	6.4					5.5					4.7					3.8				
32.0	6.4					5.5					4.7					3.8				
34.0	6.4					5.5					4.7					3.8				
36.0	6.4	6.4				5.5	5.5				4.7					3.8				
38.0	6.4	6.4				5.5	5.5				4.7	4.7				3.8	3.8			
40.0	6.4	6.4				5.5	5.5				4.7	4.7				3.8	3.8			
42.0	6.4	6.4				5.5	5.5				4.7	4.7				3.8	3.8			
44.0	6.4	6.4	6.4			5.5	5.5	5.5			4.7	4.7				3.8	3.8			
46.0	6.4	6.4	6.4			5.5	5.5	5.5			4.7	4.7	4.7			3.8	3.8	3.8		
48.0	6.4	6.4	6.4			5.5	5.5	5.5			4.7	4.7	4.7			3.8	3.8	3.8		
50.0	6.4	6.4	6.4			5.5	5.5	5.5			4.7	4.7	4.7			3.8	3.8	3.8		
55.0	6.4	6.4	6.3	5.9		5.5	5.5	5.5	5.5		4.7	4.7	4.7	4.7		3.8	3.8	3.8		
60.0	5.0	6.0	6.0	5.7	5.5	4.7	5.5	5.5	5.5		4.3	4.7	4.7	4.7		3.8	3.8	3.8	3.8	
65.0	3.7	4.6	5.4	5.5	5.4	3.2	4.3	5.2	5.5	5.4	2.8	4.0	4.7	4.7	4.7	2.6	3.8	3.8	3.8	3.8
70.0	2.3	3.3	4.0	5.0		1.9	2.9	3.8	4.8			2.6	3.6	4.7	4.7		2.4	3.5	3.8	3.8
75.0		1.9	2.7	3.5			1.6	2.4	3.4				2.1	3.3				2.0	3.3	
80.0														1.7					1.7	
θ（°）	46～81.5	47～81.5	51～81.5	57～81.5	74～81.5	49～81.5	50～81.5	54～81.5	60～81.5	75～81.5	55～81.5	56～81.5	56～81.5	56～81.5	71～81.5	57～81.5	58～81.5	58～81.5	59～81.5	72～81.5
標準フック	12.5t																			
フック質量	490kg																			
標準巻掛本数	1																			

単位：t

ブーム長さ	47.9m					52.2m					56.4m				
作業半径	オフセット					オフセット					オフセット				
(m)	10°	20°	30°	45°	60°	10°	20°	30°	45°	60°	10°	20°	30°	45°	60°
30.0	3.0					2.3									
32.0	3.0					2.3					1.7				
34.0	3.0					2.3					1.7				
36.0	3.0					2.3					1.7				
38.0	3.0	3.0				2.3					1.7				
40.0	3.0	3.0				2.3	2.3				1.7				
42.0	3.0	3.0				2.3	2.3				1.7	1.7			
44.0	3.0	3.0				2.3	2.3				1.7	1.7			
46.0	3.0	3.0				2.3	2.3				1.7	1.7			
48.0	3.0	3.0	3.0			2.3	2.3	2.3			1.7	1.7			
50.0	3.0	3.0	3.0			2.3	2.3	2.3			1.7	1.7	1.7		
55.0	3.0	3.0	3.0			2.3	2.3	2.3			1.7	1.7	1.7		
60.0	3.0	3.0	3.0	3.0		2.3	2.3	2.3	2.3		1.7	1.7	1.7	1.7	
65.0		3.0	3.0	3.0	3.0		2.3	2.3	2.3	2.3		1.7	1.7	1.7	
70.0			3.0	3.0	3.0			2.3	2.3	2.3			1.7	1.7	1.7
75.0				3.0					2.3					1.7	1.7
θ（°）	62～81.5	63～81.5	64～81.5	65～81.5	74～81.5	63～81.5	64～81.5	65～81.5	67～81.5	75～81.5	64～81.5	65～81.5	66～81.5	68～81.5	72～81.5
標準フック	12.5t														
フック質量	490kg														
標準巻掛本数	1														

注）カウンタウエイト 72t、アウトリガ張出幅 8.7m 又は、カウンタウエイト 72t、アウトリガ張出幅 8.0m

■LD性能　4.4m+13mラフィングジブ

単位：t

ブーム長さ	13.9m					18.2m					22.4m					26.7m				
作業半径	オフセット					オフセット					オフセット					オフセット				
(m)	10°	20°	30°	45°	60°	10°	20°	30°	45°	60°	10°	20°	30°	45°	60°	10°	20°	30°	45°	60°
7.0	87.0					78.0														
8.0	87.0	87.0				78.0					65.9									
9.0	87.0	85.9				78.0	75.1				65.9					55.1				
10.0	87.0	81.4	68.0			78.0	73.7				65.9	65.9				55.1				
11.0	82.4	76.6	64.8			78.0	72.4	66.0			65.9	65.9				55.1	55.1			
12.0	75.3	72.3	61.9			74.2	71.2	65.0			65.9	65.9	65.6			55.1	55.1			
14.0	59.7	61.2	56.9	48.0	35.7	58.3	60.0	60.6	50.1		57.2	59.1	60.9	52.3		55.1	55.1	55.1		
16.0	48.6	49.8	50.9	45.5	34.5	47.2	48.6	49.9	47.7	36.9	46.1	47.7	49.1	50.0	39.3	45.2	46.9	48.5	50.6	
18.0	40.5	41.5	42.3	43.4	33.6	39.2	40.3	41.3	42.7	36.0	38.1	39.4	40.6	42.1	38.3	37.2	38.6	40.0	41.6	40.7
20.0	34.4	35.2	35.8	36.6		33.1	34.0	34.8	35.9	35.3	32.0	33.1	34.1	35.3	36.1	31.1	32.3	33.4	34.8	35.8
22.0	29.6	30.2	30.7	31.2		28.3	29.0	29.7	30.5		27.2	28.1	28.9	29.9	30.5	26.3	27.4	28.3	29.4	30.1
24.0	25.8	26.2	26.5			24.4	25.0	25.6	26.1		23.4	24.1	24.8	25.6		22.5	23.4	24.2	25.1	25.6
26.0	22.6	22.9	23.1			21.2	21.7	22.1	22.5		20.2	20.8	21.4	22.0		19.3	20.1	20.7	21.5	
28.0	19.9	20.1				18.6	19.0	19.2			17.6	18.1	18.5	18.9		16.7	17.3	17.9	18.4	
30.0						16.4	16.6	16.8			15.3	15.7	16.1			14.4	15.0	15.4	15.8	
32.0						14.4	14.5				13.4	13.7	13.9			12.5	12.9	13.3		
34.0											11.7	11.9				10.8	11.2	11.4		
36.0											10.3					9.3	9.6	9.8		
38.0																7.7	8.0			
40.0																6.4				
θ（°）	22～81.5	24～81.5	36～81.5	54～81.5	68～81.5	21～81.5	23～81.5	34～81.5	49～81.5	67～81.5	21～81.5	31～81.5	39～81.5	52～81.5	67～81.5	21～81.5	30～81.5	37～81.5	53～81.5	66～81.5
標準フック	180t					80t					80t					80t				
フック質量	2100kg					1360kg					1360kg					1360kg				
標準巻掛本数	8					7					6					5				

単位：t

ブーム長さ	30.9m					35.2m				39.4m			43.7m			47.9m			52.2m		56.4m	
作業半径	オフセット					オフセット				オフセット			オフセット			オフセット			オフセット		オフセット	
(m)	10°	20°	30°	45°	60°	20°	30°	45°	60°	30°	45°	60°	30°	45°	60°	30°	45°	60°	45°	60°	45°	60°
10.0	47.4																					
11.0	47.4																					
12.0	47.4	47.4																				
14.0	47.4	47.4	47.4			38.1	38.1															
16.0	43.8	45.8	47.4	47.4		38.1	38.1			29.6												
18.0	35.9	37.5	39.0	40.9	42.0	37.5	38.1	36.1	30.8	29.6	29.6											
20.0	29.8	31.2	32.5	34.0	35.1	31.2	32.5	34.2	30.5	29.6	29.6	29.6	23.8	23.8	23.8							
22.0	25.1	26.3	27.3	28.7	29.5	26.3	27.4	28.8	29.7	27.5	28.9	29.6	23.8	23.8	23.8	19.2	19.2	19.2	15.4	15.4		
24.0	21.3	22.3	23.2	24.3	25.0	22.3	23.3	24.4	25.2	23.4	24.6	25.3	23.5	23.8	23.8	19.2	19.2	19.2	15.4	15.4	12.4	12.4
26.0	18.1	19.0	19.8	20.7	21.2	19.0	19.9	20.8	21.4	19.9	21.0	21.6	20.1	21.1	21.8	19.2	19.2	19.2	15.4	15.4	12.4	12.4
28.0	15.5	16.3	16.9	17.7		16.3	17.0	17.8	18.2	17.1	18.0	18.5	17.2	18.1	18.7	17.3	18.3	18.8	15.4	15.4	12.4	12.4
30.0	13.3	13.9	14.5	15.1		13.9	14.6	15.2		14.6	15.4	15.8	14.8	15.6	16.0	14.9	15.7	16.2	15.4	15.4	12.4	12.4
32.0	11.3	11.9	12.4	12.8		11.9	12.5	13.0		12.5	13.2		12.7	13.4	13.7	12.8	13.5	13.9	13.7	14.1	12.4	12.4
34.0	9.5	10.1	10.5	10.9		10.1	10.6	11.1		10.7	11.2		10.9	11.4		11.0	11.6		11.8	12.2	12.0	12.4
36.0	7.8	8.3	8.7			8.3	8.8	9.3		8.9	9.5		9.1	9.8		9.3	9.9		10.2		10.3	10.6
38.0		6.7	7.0				7.2				7.7			8.0			8.2		8.6		8.8	
θ（°）	21～81.5	29～81.5	36～81.5	50～81.5	66～81.5	34～81.5	34～81.5	51～81.5	65～81.5	41～81.5	53～81.5	65～81.5	43～81.5	50～81.5	65～81.5	48～81.5	51～81.5	67～81.5	52～81.5	66～81.5	55～81.5	66～81.5
標準フック	80t					80t				80t			25t									
フック質量	1360kg					1360kg				1360kg			1140kg									
標準巻掛本数	5					4				3			3									

注）カウンタウエイト 72t、アウトリガ張出幅 6.8m

ラフィングジブ

■LD性能　4.4m+22mラフィングジブ

単位：t

ブーム長さ	13.9m					18.2m					22.4m					26.7m				
作業半径	オフセット					オフセット					オフセット					オフセット				
(m)	10°	20°	30°	45°	60°	10°	20°	30°	45°	60°	10°	20°	30°	45°	60°	10°	20°	30°	45°	60°
9.0	56.1																			
10.0	54.8					52.4														
11.0	53.6					52.4					46.8									
12.0	52.4					52.4					46.8					39.3				
14.0	50.2	47.2				51.4	47.9				46.8	46.8				39.3				
16.0	48.2	45.6	40.2			49.5	46.4				46.8	46.8				39.3	39.3			
18.0	43.0	42.2	37.3			41.8	43.6	39.3			40.7	42.7	40.6			39.3	39.3	39.3		
20.0	36.7	38.0	34.8	29.2		35.5	37.1	36.8			34.4	36.2	37.9			33.6	35.5	37.4		
22.0	31.8	32.9	32.6	27.7		30.6	32.0	33.3	29.6		29.5	31.0	32.5	30.3		28.7	30.4	32.0	31.6	
24.0	27.8	28.7	29.7	26.5	20.5	26.6	27.8	28.9	28.4	21.9	25.5	26.9	28.2	29.1	22.9	24.7	26.2	27.7	29.6	
26.0	24.5	25.4	26.1	25.4	19.9	23.4	24.4	25.4	26.7	21.3	22.3	23.5	24.6	26.1	22.4	21.4	22.8	24.1	25.7	23.6
28.0	21.8	22.5	23.2	24.0	19.5	20.7	21.5	22.4	23.4	20.9	19.6	20.6	21.6	22.9	21.9	18.7	19.9	21.0	22.5	23.1
30.0	19.5	20.1	20.6	21.3		18.3	19.1	19.8	20.7	20.6	17.3	18.2	19.0	20.1	20.9	16.4	17.5	18.4	19.7	20.6
32.0	17.5	18.0	18.4	18.9		16.3	17.0	17.6	18.3		15.3	16.1	16.8	17.7	18.3	14.4	15.4	16.2	17.3	18.0
34.0	15.8	16.2	16.5			14.6	15.1	15.6	16.2		13.5	14.2	14.9	15.6		12.7	13.5	14.3	15.2	
36.0	14.3	14.5				13.1	13.5	13.9			12.0	12.6	13.2	13.7		11.2	11.9	12.6	13.3	
38.0	13.0					11.8	12.1	12.3			10.7	11.2	11.6	12.0		9.8	10.5	11.0	11.6	
40.0						10.6	10.8				9.5	9.9	10.2			8.6	9.2	9.7	10.1	
42.0						9.5					8.4	8.8	9.0			7.4	8.0	8.4		
44.0											7.4	7.7				6.3	6.8	7.1		
46.0											6.4					5.3	5.6	5.9		
48.0																4.3	4.6			
50.0																3.5				
θ（°）	13～81.5	29～81.5	40～81.5	50～81.5	65～81.5	14～81.5	28～81.5	38～81.5	52～81.5	65～81.5	15～81.5	27～81.5	36～81.5	49～81.5	64～81.5	16～81.5	26～81.5	34～81.5	51～81.5	68～81.5
標準フック	80t					80t										80t				
フック質量	1360kg					1360kg										1360kg				
標準巻掛本数	6					5										4				

単位：t

ブーム長さ	30.9m					35.2m					39.4m					43.7m				
作業半径	オフセット					オフセット					オフセット					オフセット				
(m)	10°	20°	30°	45°	60°	10°	20°	30°	45°	60°	10°	20°	30°	45°	60°	10°	20°	30°	45°	60°
14.0	33.1					26.1					21.8									
16.0	33.1	33.1				26.1					21.8					16.9				
18.0	33.1	33.1				26.1	26.1				21.8	21.8				16.9	16.9			
20.0	32.6	33.1	33.1			26.1	26.1	26.1			21.8	21.8				16.9	16.9			
22.0	27.7	29.6	31.4			26.1	26.1	26.1			21.8	21.8	21.8			16.9	16.9	16.9		
24.0	23.7	25.4	27.0	29.2		23.4	25.2	26.1	25.8		21.8	21.8	21.8			16.9	16.9	16.9		
26.0	20.5	22.0	23.4	25.3	25.2	20.2	21.8	23.2	25.2		20.1	21.7	21.8	21.8		16.9	16.9	16.9	16.9	
28.0	17.8	19.1	20.4	22.0	23.3	17.5	18.9	20.2	21.9	21.2	17.4	18.9	20.2	21.8	21.4	16.9	16.9	16.9	16.9	16.9
30.0	15.4	16.6	17.8	19.2	20.3	15.2	16.4	17.6	19.1	20.2	15.1	16.4	17.6	19.2	20.4	15.0	16.4	16.9	16.9	16.9
32.0	13.5	14.5	15.5	16.8	17.6	13.2	14.3	15.4	16.7	17.6	13.1	14.3	15.4	16.8	17.8	13.1	14.3	15.4	16.8	16.9
34.0	11.7	12.7	13.6	14.7	15.3	11.4	12.5	13.4	14.6	15.4	11.4	12.4	13.4	14.7	15.5	11.3	12.4	13.5	14.7	15.6
36.0	10.2	11.1	11.8	12.8		9.9	10.9	11.7	12.7	13.4	9.8	10.8	11.7	12.8	13.5	9.8	10.8	11.7	12.9	13.6
38.0	8.8	9.6	10.3	11.1		8.4	9.4	10.2	11.1		8.3	9.4	10.2	11.2	11.7	8.3	9.4	10.2	11.2	11.9
40.0	7.4	8.3	8.9	9.6		7.1	8.0	8.8	9.6		6.9	8.0	8.8	9.7		6.9	8.0	8.9	9.8	10.3
42.0	6.2	6.9	7.6	8.2		5.8	6.7	7.4	8.2		5.7	6.6	7.4	8.3		5.6	6.6	7.5	8.4	
44.0	5.0	5.7	6.2			4.7	5.5	6.1	6.8		4.6	5.4	6.1	6.9		4.5	5.4	6.2	7.1	
46.0	4.0	4.6	5.0			3.7	4.4	4.9	5.4			4.3	4.9	5.6			4.3	5.0	5.8	
48.0	3.1	3.5	3.9				3.3	3.8					3.8	4.4				3.9	4.6	
50.0		2.6						2.8											3.5	
θ（°）	34～81.5	32～81.5	38～81.5	52～81.5	67～81.5	40～81.5	39～81.5	41～81.5	50～81.5	67～81.5	44～81.5	44～81.5	46～81.5	51～81.5	66～81.5	48～81.5	48～81.5	50～81.5	52～81.5	66～81.5
標準フック	80t										25t									
フック質量	1360kg										1140kg									
標準巻掛本数	3										2									

単位：t

ブーム長さ	47.9m					52.2m					56.4m				
作業半径	オフセット					オフセット					オフセット				
(m)	10°	20°	30°	45°	60°	10°	20°	30°	45°	60°	10°	20°	30°	45°	60°
18.0	13.2														
20.0	13.2	13.2				10.7	10.7								
22.0	13.2	13.2	13.2			10.7	10.7				8.6	8.6			
24.0	13.2	13.2	13.2			10.7	10.7	10.7			8.6	8.6			
26.0	13.2	13.2	13.2	13.2		10.7	10.7	10.7			8.6	8.6	8.6		
28.0	13.2	13.2	13.2	13.2		10.7	10.7	10.7	10.7		8.6	8.6	8.6		
30.0	13.2	13.2	13.2	13.2	13.2	10.7	10.7	10.7	10.7	10.7	8.6	8.6	8.6	8.6	
32.0	13.0	13.2	13.2	13.2	13.2	10.7	10.7	10.7	10.7	10.7	8.6	8.6	8.6	8.6	8.6
34.0	11.3	12.4	13.2	13.2	13.2	10.7	10.7	10.7	10.7	10.7	8.6	8.6	8.6	8.6	8.6
36.0	9.8	10.8	11.8	12.9	13.2	9.8	10.7	10.7	10.7	10.7	8.6	8.6	8.6	8.6	8.6
38.0	8.2	9.4	10.2	11.3	12.0	8.3	9.4	10.3	10.7	10.7	8.3	8.6	8.6	8.6	8.6
40.0	6.8	7.9	8.9	9.8	10.4	6.9	8.0	9.0	10.0	10.6	6.9	8.1	8.6	8.6	8.6
42.0	5.6	6.6	7.5	8.5	9.0	5.7	6.7	7.7	8.7	9.2		6.8	7.7	8.6	8.6
44.0		5.4	6.2	7.2			5.5	6.4	7.4	7.9		5.6	6.5	7.5	8.1
46.0		4.3	5.1	5.9				5.2	6.1				5.3	6.3	6.8
48.0			4.0	4.7				4.2	5.0				4.3	5.1	
50.0				3.6					3.9					4.1	
θ（°）	53～81.5	54～81.5	53～81.5	55～81.5	66～81.5	56～81.5	56～81.5	56～81.5	58～81.5	65～81.5	58～81.5	58～81.5	58～81.5	60～81.5	65～81.5
標準フック	25t														
フック質量	1140kg														
標準巻掛本数	2														

注）カウンタウエイト 72t、アウトリガ張出幅 6.8m

■LD性能　4.4m+31mラフィングジブ

単位：t

ブーム長さ	13.9m					18.2m					22.4m					26.7m				
作業半径	オフセット					オフセット					オフセット					オフセット				
(m)	10°	20°	30°	45°	60°	10°	20°	30°	45°	60°	10°	20°	30°	45°	60°	10°	20°	30°	45°	60°
12.0	38.0																			
14.0	38.0					34.5					30.4					27.2				
16.0	36.4					34.5					30.4					27.2				
18.0	34.3	32.3				34.5	32.7				30.4					27.2				
20.0	32.4	30.7				33.1	31.1				30.4	30.4				27.2	27.2			
22.0	30.8	29.2	27.8			31.5	29.6	28.0			30.4	30.1				27.2	27.2			
24.0	29.1	27.9	26.2			28.2	28.3	26.8			27.2	28.8	27.2			26.3	27.2	27.2		
26.0	25.8	26.7	24.6			24.9	26.3	25.8			23.9	25.5	26.1			23.0	24.8	26.5		
28.0	23.0	24.1	23.2	19.5		22.1	23.3	24.5	21.1		21.1	22.5	23.9			20.2	21.8	23.4		
30.0	20.7	21.6	22.0	18.6		19.7	20.8	21.9	20.2		18.7	20.0	21.3	21.0		17.8	19.3	20.7	21.3	
32.0	18.6	19.4	20.2	17.8	13.6	17.7	18.7	19.6	19.4	14.8	16.7	17.8	19.0	20.2		15.8	17.1	18.4	20.2	
34.0	16.9	17.6	18.3	17.1	13.2	15.9	16.8	17.6	18.7	14.4	14.9	16.0	17.0	18.4	15.1	14.0	15.2	16.4	18.0	15.7
36.0	15.3	15.9	16.6	16.5	12.9	14.3	15.1	15.9	16.9	14.0	13.4	14.3	15.2	16.5	14.8	12.5	13.6	14.6	16.0	15.3
38.0	14.0	14.5	15.0	15.7		13.0	13.7	14.3	15.2	13.8	12.0	12.8	13.6	14.7	14.5	11.1	12.1	13.0	14.3	15.1
40.0	12.8	13.2	13.6	14.2		11.7	12.3	12.9	13.7		10.8	11.5	12.2	13.2	13.8	9.9	10.8	11.6	12.7	13.5
42.0	11.7	12.0	12.4			10.6	11.2	11.7	12.3		9.7	10.3	11.0	11.8		8.8	9.6	10.3	11.3	12.0
44.0	10.7	11.0	11.2			9.6	10.1	10.5	10.9		8.7	9.3	9.8	10.5		7.8	8.5	9.2	10.0	
46.0	9.8	10.0				8.7	9.1	9.4			7.8	8.3	8.8	9.3		6.7	7.5	8.1	8.8	
48.0						7.9	8.2	8.4			6.9	7.4	7.8			5.8	6.5	7.2	7.7	
50.0						7.2	7.3				6.0	6.5	6.9			4.9	5.6	6.1		
55.0											4.1					3.0	3.4	3.7		
θ（°）	20～81.5	24～81.5	36～81.5	54～81.5	68～81.5	20～81.5	23～81.5	34～81.5	49～81.5	67～81.5	15～81.5	36～81.5	39～81.5	51～81.5	66～81.5	29～81.5	32～81.5	34～81.5	53～81.5	66～81.5
標準フック	80t					80t														
フック質量	1360kg					1360kg														
標準巻掛本数	4					3														

単位：t

ブーム長さ	30.9m					35.2m					39.4m					43.7m				
作業半径	オフセット					オフセット					オフセット					オフセット				
(m)	10°	20°	30°	45°	60°	10°	20°	30°	45°	60°	10°	20°	30°	45°	60°	10°	20°	30°	45°	60°
16.0	24.3					19.6														
18.0	24.3					19.6					15.8					12.5				
20.0	24.3	24.3				19.6					15.8					12.5				
22.0	24.3	24.3				19.6	19.6				15.8	15.8				12.5				
24.0	24.3	24.3				19.6	19.6				15.8	15.8				12.5	12.5			
26.0	21.9	23.9	24.3			19.6	19.6	19.6			15.8	15.8	15.8			12.5	12.5			
28.0	19.1	21.0	22.7			19.0	19.6	19.6			15.8	15.8	15.8			12.5	12.5	12.5		
30.0	16.8	18.4	20.0	21.7		16.6	18.3	19.6			15.8	15.8	15.8			12.5	12.5	12.5		
32.0	14.7	16.2	17.7	19.7		14.6	16.2	17.7	19.2		14.3	15.8	15.8	15.8		12.5	12.5	12.5		
34.0	13.0	14.3	15.7	17.5	16.2	12.8	14.3	15.6	17.5		12.5	14.0	15.4	15.8		12.4	12.5	12.5	12.5	
36.0	11.4	12.7	13.9	15.5	15.9	11.3	12.6	13.8	15.5	15.4	11.0	12.3	13.7	15.4	15.6	10.8	12.3	12.5	12.5	
38.0	10.0	11.2	12.3	13.7	14.9	9.9	11.1	12.2	13.8	15.0	9.6	10.9	12.1	13.7	14.9	9.5	10.8	12.0	12.5	12.5
40.0	8.8	9.9	10.9	12.2	13.1	8.7	9.8	10.8	12.2	13.2	8.3	9.5	10.6	12.1	13.2	8.1	9.5	10.6	12.1	12.5
42.0	7.6	8.7	9.6	10.7	11.6	7.4	8.6	9.5	10.8	11.7	7.0	8.3	9.4	10.7	11.6	6.9	8.3	9.3	10.7	11.7
44.0	6.5	7.6	8.4	9.5	10.1	6.2	7.4	8.4	9.5	10.2	5.9	7.1	8.2	9.4	10.2	5.7	7.0	8.2	9.4	10.3
46.0	5.4	6.4	7.4	8.3		5.2	6.3	7.3	8.3	8.9	4.8	6.0	7.1	8.2	8.9	4.7	5.9	7.0	8.2	9.0
48.0	4.5	5.4	6.2	7.2		4.2	5.2	6.1	7.2		3.9	4.9	5.9	7.1	7.7	3.7	4.9	5.9	7.2	7.8
50.0	3.6	4.4	5.2	6.0		3.4	4.3	5.1	6.0		3.0	4.0	4.9	6.0		2.9	3.9	4.9	6.0	6.7
55.0		2.3	2.8				2.2	2.8	3.3				2.6	3.3				2.6	3.4	
θ（°）	44～81.5	39～81.5	42～81.5	54～81.5	65～81.5	47～81.5	44～81.5	47～81.5	50～81.5	65～81.5	51～81.5	54～81.5	51～81.5	54～81.5	65～81.5	53～81.5	57～81.5	54～81.5	57～81.5	65～81.5
標準フック	25t					25t														
フック質量	1140kg					1140kg														
標準巻掛本数	3					2														

単位：t

ブーム長さ	47.9m					52.2m					56.4m				
作業半径	オフセット					オフセット					オフセット				
(m)	10°	20°	30°	45°	60°	10°	20°	30°	45°	60°	10°	20°	30°	45°	60°
20.0	9.8					7.5									
22.0	9.8					7.5					6.1				
24.0	9.8	9.8				7.5	7.5				6.1				
26.0	9.8	9.8				7.5	7.5				6.1	6.1			
28.0	9.8	9.8	9.8			7.5	7.5				6.1	6.1			
30.0	9.8	9.8	9.8			7.5	7.5	7.5			6.1	6.1	6.1		
32.0	9.8	9.8	9.8			7.5	7.5	7.5			6.1	6.1	6.1		
34.0	9.8	9.8	9.8	9.8		7.5	7.5	7.5			6.1	6.1	6.1		
36.0	9.8	9.8	9.8	9.8		7.5	7.5	7.5	7.5		6.1	6.1	6.1	6.1	
38.0	9.3	9.8	9.8	9.8	9.8	7.5	7.5	7.5	7.5	7.5	6.1	6.1	6.1	6.1	
40.0	8.0	9.4	9.8	9.8	9.8	7.5	7.5	7.5	7.5	7.5	6.1	6.1	6.1	6.1	6.1
42.0	6.7	8.2	9.3	9.8	9.8	6.7	7.5	7.5	7.5	7.5	6.1	6.1	6.1	6.1	6.1
44.0	5.6	6.9	8.1	9.4	9.8	5.5	6.9	7.5	7.5	7.5	5.5	6.1	6.1	6.1	6.1
46.0	4.5	5.8	7.0	8.2	9.0	4.5	5.8	7.0	7.5	7.5	4.4	5.7	6.1	6.1	6.1
48.0	3.6	4.8	5.8	7.2	7.9		4.8	5.9	7.2	7.5		4.7	5.9	6.1	6.1
50.0		3.8	4.8	6.0	6.8		3.8	4.9	6.1	6.9			4.9	6.1	6.1
55.0				3.5					3.6					3.7	4.3
θ（°）	57～81.5	59～81.5	62～81.5	60～81.5	67～81.5	61～81.5	61～81.5	63～81.5	62～81.5	68～81.5	62～81.5	64～81.5	65～81.5	64～81.5	65～81.5
標準フック	25t														
フック質量	1140kg														
標準巻掛本数	2														

注）カウンタウエイト 72t、アウトリガ張出幅 6.8m

ラフィングジブ

■LD性能　4.4m+40mラフィングジブ

単位：t

ブーム長さ	13.9m					18.2m					22.4m					26.7m				
作業半径	オフセット					オフセット					オフセット					オフセット				
(m)	10°	20°	30°	45°	60°	10°	20°	30°	45°	60°	10°	20°	30°	45°	60°	10°	20°	30°	45°	60°
16.0	23.7					21.1														
18.0	23.7					21.1					19.0					17.9				
20.0	23.7					21.1					19.0					17.9				
22.0	23.7	22.4				21.1	21.1				19.0					17.9				
24.0	22.6	21.2				21.1	21.1				19.0	19.0				17.9	17.9			
26.0	21.3	20.0				21.1	20.3				19.0	19.0				17.9	17.9			
28.0	20.2	19.0	17.8			20.7	19.3	17.9			19.0	19.0				17.9	17.9			
30.0	19.1	18.1	16.8			19.6	18.4	17.0			19.0	18.8	17.4			17.9	17.9	17.7		
32.0	18.1	17.1	15.9			18.5	17.5	16.1			17.6	18.0	16.5			16.8	17.9	16.9		
34.0	17.2	16.2	15.1	13.6		16.7	16.7	15.3			15.8	17.2	15.7			15.0	16.5	16.1		
36.0	16.0	15.3	14.3	13.0		15.1	15.8	14.6	13.0		14.2	15.5	15.0	13.2		13.4	14.8	15.4		
38.0	14.6	14.5	13.6	12.4		13.7	14.7	13.9	12.5		12.8	14.0	14.3	12.7		12.0	13.3	14.5	12.9	
40.0	13.3	13.8	13.0	11.9	9.4	12.5	13.4	13.3	12.0	10.3	11.6	12.6	13.6	12.3		10.8	11.9	13.1	12.5	
42.0	12.2	12.9	12.4	11.5	9.1	11.4	12.2	12.7	11.6	10.0	10.5	11.4	12.3	11.8	10.6	9.6	10.7	11.8	12.0	10.9
44.0	11.2	11.8	11.9	11.1	8.8	10.4	11.1	11.8	11.2	9.8	9.5	10.3	11.2	11.4	10.3	8.6	9.6	10.6	11.7	10.6
46.0	10.3	10.8	11.3	10.8	8.6	9.4	10.1	10.7	10.9	9.6	8.5	9.3	10.1	11.1	10.1	7.7	8.6	9.5	10.8	10.4
48.0	9.5	9.9	10.4	10.5		8.6	9.2	9.7	10.5	9.4	7.7	8.4	9.1	10.1	9.9	6.8	7.7	8.5	9.7	10.2
50.0	8.8	9.1	9.5	9.9		7.8	8.4	8.8	9.5		7.0	7.6	8.2	9.1	9.6	5.9	6.9	7.6	8.6	9.3
55.0	7.1	7.3				6.2	6.5	6.8			5.1	5.7	6.2	6.7		4.0	4.8	5.5	6.3	
60.0						4.5					3.4	3.8	4.1			2.4	3.0	3.5		
θ（°）	19～81.5	24～81.5	45～81.5	50～81.5	65～81.5	14～81.5	36～81.5	40～81.5	57～81.5	65～81.5	28～81.5	33～81.5	36～81.5	51～81.5	64～81.5	35～81.5	40～81.5	43～81.5	56～81.5	68～81.5
標準フック	25t					25t														
フック質量	1140kg					1140kg														
標準巻掛本数	3					2														

単位：t

ブーム長さ	30.9m					35.2m					39.4m					43.7m				
作業半径	オフセット					オフセット					オフセット					オフセット				
(m)	10°	20°	30°	45°	60°	10°	20°	30°	45°	60°	10°	20°	30°	45°	60°	10°	20°	30°	45°	60°
18.0	16.9																			
20.0	16.9					14.3					12.2									
22.0	16.9					14.3					12.2					10.0				
24.0	16.9					14.3					12.2					10.0				
26.0	16.9	16.9				14.3	14.3				12.2					10.0				
28.0	16.9	16.9				14.3	14.3				12.2	12.2				10.0	10.0			
30.0	16.9	16.9	16.9			14.3	14.3				12.2	12.2				10.0	10.0			
32.0	15.8	16.9	16.9			14.3	14.3	14.3			12.2	12.2	12.2			10.0	10.0			
34.0	14.0	15.7	16.5			13.7	14.3	14.3			12.2	12.2	12.2			10.0	10.0	10.0		
36.0	12.5	14.0	15.6			12.1	13.7	14.3			12.1	12.2	12.2			10.0	10.0	10.0		
38.0	11.1	12.5	13.9	13.1		10.7	12.2	13.7	13.2		10.7	12.2	12.2			10.0	10.0	10.0		
40.0	9.8	11.1	12.5	12.7		9.4	10.9	12.2	12.8		9.4	10.9	12.2	12.2		9.3	10.0	10.0	10.0	
42.0	8.7	9.9	11.1	12.2		8.3	9.6	10.9	12.4		8.3	9.7	11.0	12.2		8.1	9.6	10.0	10.0	
44.0	7.6	8.8	10.0	11.5	10.7	7.2	8.5	9.7	11.4	10.8	7.1	8.6	9.8	11.5		6.9	8.5	9.7	10.0	
46.0	6.6	7.8	8.9	10.3	10.5	6.1	7.5	8.6	10.1	10.6	6.0	7.6	8.7	10.3	10.6	5.8	7.4	8.6	10.0	10.0
48.0	5.6	6.9	7.9	9.2	10.2	5.2	6.5	7.6	9.0	10.1	5.0	6.5	7.7	9.2	10.3	4.9	6.4	7.6	9.1	10.0
50.0	4.7	5.9	7.0	8.1	9.0	4.3	5.5	6.7	8.0	9.0	4.2	5.5	6.8	8.1	9.1	4.0	5.4	6.7	8.1	9.2
55.0	2.8	3.7	4.6	5.7		2.3	3.4	4.4	5.6	6.4	2.2	3.3	4.4	5.7	6.6		3.2	4.3	5.7	6.6
60.0			2.6	3.4				2.4	3.3			1.5	2.4	3.4				2.3	3.5	
θ（°）	47～81.5	51～81.5	48～81.5	52～81.5	70～81.5	50～81.5	54～81.5	52～81.5	56～81.5	65～81.5	53～81.5	52～81.5	55～81.5	59～81.5	68～81.5	59～81.5	59～81.5	58～81.5	62～81.5	70～81.5
標準フック	25t										12.5t									
フック質量	1140kg										490kg									
標準巻掛本数	2										1									

単位：t

ブーム長さ	47.9m					52.2m					56.4m				
作業半径	オフセット					オフセット					オフセット				
(m)	10°	20°	30°	45°	60°	10°	20°	30°	45°	60°	10°	20°	30°	45°	60°
22.0	7.6														
24.0	7.6					5.5					3.8				
26.0	7.6					5.5					3.8				
28.0	7.6	7.6				5.5					3.8				
30.0	7.6	7.6				5.5	5.5				3.8	3.8			
32.0	7.6	7.6				5.5	5.5				3.8	3.8			
34.0	7.6	7.6	7.6			5.5	5.5				3.8	3.8			
36.0	7.6	7.6	7.6			5.5	5.5	5.5			3.8	3.8	3.8		
38.0	7.6	7.6	7.6			5.5	5.5	5.5			3.8	3.8	3.8		
40.0	7.6	7.6	7.6			5.5	5.5	5.5			3.8	3.8	3.8		
42.0	7.6	7.6	7.6	7.6		5.5	5.5	5.5	5.5		3.8	3.8	3.8		
44.0	6.7	7.6	7.6	7.6		5.5	5.5	5.5	5.5		3.8	3.8	3.8	3.8	
46.0	5.6	7.3	7.6	7.6	7.6	5.5	5.5	5.5	5.5		3.8	3.8	3.8	3.8	
48.0	4.7	6.2	7.6	7.6	7.6	4.6	5.5	5.5	5.5	5.5	3.8	3.8	3.8	3.8	3.8
50.0	3.8	5.2	6.6	7.6	7.6	3.7	5.2	5.5	5.5	5.5	3.6	3.8	3.8	3.8	3.8
55.0		3.1	4.2	5.7	6.7		3.0	4.2	5.5	5.5			3.8	3.8	3.8
60.0			2.3	3.5	4.2				3.5	4.4				3.6	3.8
θ（°）	61～81.5	61～81.5	60～81.5	64～81.5	66～81.5	62～81.5	62～81.5	65～81.5	65～81.5	68～81.5	63～81.5	67～81.5	67～81.5	67～81.5	69～81.5
標準フック	12.5t														
フック質量	490kg														
標準巻掛本数	1														

注）カウンタウエイト 72t、アウトリガ張出幅 6.8m

■LD性能　4.4m+53mラフィングジブ

単位：t

ブーム長さ	13.9m				18.2m					22.4m					26.7m				
作業半径	オフセット				オフセット					オフセット					オフセット				
(m)	10°	20°	30°	45°	10°	20°	30°	45°	60°	10°	20°	30°	45°	60°	10°	20°	30°	45°	60°
22.0	10.0																		
24.0	10.0				10.0					10.0					10.0				
26.0	10.0				10.0					10.0					10.0				
28.0	10.0				10.0					10.0					10.0				
30.0	10.0	10.0			10.0					10.0					10.0				
32.0	10.0	9.8			10.0	9.9				10.0	10.0				10.0	10.0			
34.0	9.9	9.5			10.0	9.6				10.0	9.7				10.0	9.8			
36.0	9.6	9.3			9.8	9.4				10.0	9.5				10.0	9.6			
38.0	9.4	9.1	8.8		9.5	9.2	8.8			9.7	9.3				9.9	9.4			
40.0	9.1	8.8	8.6		9.3	9.0	8.7			9.5	9.1	8.7			9.7	9.2	8.8		
42.0	8.9	8.7	8.4		9.1	8.8	8.5			9.3	8.9	8.6			9.4	9.0	8.6		
44.0	8.7	8.5	8.3		8.9	8.6	8.3			9.0	8.7	8.4			9.2	8.8	8.5		
46.0	8.5	8.3	8.1		8.7	8.4	8.2			8.9	8.5	8.3			9.0	8.6	8.3		
48.0	8.3	8.1	8.0	7.8	8.5	8.3	8.1	7.8		8.7	8.4	8.1	7.8		8.5	8.5	8.2		
50.0	8.2	8.0	7.9	7.7	8.3	8.1	7.9	7.7		8.4	8.2	8.0	7.7		7.7	8.3	8.1	7.8	
55.0	7.8	7.7	7.6	7.5	7.4	7.8	7.7	7.5	6.8	6.6	7.4	7.7	7.6	7.2	5.8	6.8	7.7	7.6	7.5
60.0	6.7	7.1	7.5		5.9	6.4	6.9	7.5		5.0	5.8	6.4	7.3		4.1	5.1	5.9	7.0	
65.0	5.5				4.5	5.0	5.4			3.6	4.2	4.8			2.7	3.5	4.2	5.2	
70.0					3.3					2.3	2.8					2.0	2.6		
θ（°）	29～81.5	45～81.5	51～81.5	67～81.5	26～81.5	42～81.5	47～81.5	62～81.5	76～81.5	33～81.5	39～81.5	51～81.5	65～81.5	78～81.5	44～81.5	44～81.5	48～81.5	61～81.5	79～81.5
標準フック	12.5t																		
フック質量	490kg																		
標準巻掛本数	1																		

単位：t

ブーム長さ	30.9m				35.2m				39.4m					43.7m				
作業半径	オフセット				オフセット				オフセット					オフセット				
(m)	10°	20°	30°	45°	10°	20°	30°	45°	10°	20°	30°	45°	60°	10°	20°	30°	45°	60°
26.0	9.7				8.2													
28.0	9.7				8.2				7.0					5.7				
30.0	9.7				8.2				7.0					5.7				
32.0	9.7				8.2				7.0					5.7				
34.0	9.7	9.7			8.2	8.2			7.0					5.7				
36.0	9.7	9.7			8.2	8.2			7.0	7.0				5.7	5.7			
38.0	9.7	9.5			8.2	8.2			7.0	7.0				5.7	5.7			
40.0	9.7	9.3			8.2	8.2			7.0	7.0				5.7	5.7			
42.0	9.6	9.1	8.7		8.2	8.2	8.2		7.0	7.0	7.0			5.7	5.7			
44.0	9.4	8.9	8.5		8.2	8.2	8.2		7.0	7.0	7.0			5.7	5.7	5.7		
46.0	8.6	8.8	8.4		8.2	8.2	8.2		7.0	7.0	7.0			5.7	5.7	5.7		
48.0	7.7	8.6	8.3		7.3	8.2	8.2		6.9	7.0	7.0			5.7	5.7	5.7		
50.0	6.8	8.1	8.1	7.8	6.4	7.8	8.2		6.0	7.0	7.0			5.7	5.7	5.7		
55.0	4.8	6.1	7.2	7.6	4.3	5.8	7.0	7.6	3.9	5.4	6.8	7.0		3.7	5.3	5.7	5.7	
60.0	3.1	4.2	5.3	6.6	2.6	3.9	5.0	6.4	2.2	3.5	4.8	6.3	7.0		3.4	4.7	5.7	5.7
65.0	1.6	2.6	3.5	4.7		2.2	3.2	4.5			3.0	4.4				2.9	4.4	
70.0			1.9				1.6					2.5					2.5	
θ（°）	47～81.5	53～81.5	52～81.5	63～81.5	54～81.5	55～81.5	55～81.5	65～81.5	56～81.5	61～81.5	61～81.5	62～81.5	76～81.5	61～81.5	63～81.5	63～81.5	64～81.5	77～81.5
標準フック	12.5t																	
フック質量	490kg																	
標準巻掛本数	1																	

単位：t

ブーム長さ	47.9m					52.2m					56.4m			
作業半径	オフセット					オフセット					オフセット			
(m)	10°	20°	30°	45°	60°	10°	20°	30°	45°	60°	10°	20°	30°	45°
28.0	4.2													
30.0	4.2					3.0								
32.0	4.2					3.0					2.2			
34.0	4.2					3.0					2.2			
36.0	4.2					3.0					2.2			
38.0	4.2	4.2				3.0	3.0				2.2			
40.0	4.2	4.2				3.0	3.0				2.2	2.2		
42.0	4.2	4.2				3.0	3.0				2.2	2.2		
44.0	4.2	4.2	4.2			3.0	3.0				2.2	2.2		
46.0	4.2	4.2	4.2			3.0	3.0	3.0			2.2	2.2	2.2	
48.0	4.2	4.2	4.2			3.0	3.0	3.0			2.2	2.2	2.2	
50.0	4.2	4.2	4.2			3.0	3.0	3.0			2.2	2.2	2.2	
55.0	3.5	4.2	4.2	4.2			3.0	3.0	3.0			2.2	2.2	2.2
60.0		3.2	4.2	4.2	4.2			3.0	3.0	3.0			2.2	2.2
65.0			2.8	4.2					3.0					2.2
70.0				2.5										
θ（°）	63～81.5	64～81.5	65～81.5	66～81.5	78～81.5	67～81.5	68～81.5	69～81.5	71～81.5	79～81.5	68～81.5	69～81.5	70～81.5	72～81.5
標準フック	12.5t													
フック質量	490kg													
標準巻掛本数	1													

注）カウンタウエイト 72t、アウトリガ張出幅 6.8m

ラフィングジブ

■LD性能　4.4m+58mラフィングジブ

単位：t

ブーム長さ	13.9m					18.2m					22.4m					26.7m				
作業半径	オフセット					オフセット					オフセット					オフセット				
(m)	10°	20°	30°	45°	60°	10°	20°	30°	45°	60°	10°	20°	30°	45°	60°	10°	20°	30°	45°	60°
24.0	8.0					8.0					7.6									
26.0	8.0					8.0					7.6					7.0				
28.0	8.0					8.0					7.6					7.0				
30.0	8.0					8.0					7.6					7.0				
32.0	8.0	8.0				8.0					7.6					7.0				
34.0	8.0	8.0				8.0	8.0				7.6	7.6				7.0	7.0			
36.0	8.0	7.9				8.0	8.0				7.6	7.6				7.0	7.0			
38.0	7.9	7.7				8.0	7.7				7.6	7.6				7.0	7.0			
40.0	7.7	7.4	7.1			7.8	7.5				7.6	7.6				7.0	7.0			
42.0	7.4	7.2	6.9			7.5	7.3	7.0			7.6	7.4	7.1			7.0	7.0	7.0		
44.0	7.2	7.0	6.7			7.3	7.1	6.8			7.5	7.2	6.9			7.0	7.0	7.0		
46.0	7.1	6.8	6.6			7.2	6.9	6.7			7.3	7.1	6.7			7.0	7.0	6.8		
48.0	6.9	6.6	6.4			7.0	6.8	6.5			7.1	6.9	6.6			7.0	7.0	6.7		
50.0	6.7	6.5	6.3	6.0		6.8	6.6	6.3			6.9	6.7	6.4			7.0	6.8	6.5		
55.0	6.3	6.1	5.9	5.7		6.4	6.2	6.0	5.8		6.5	6.4	6.1	5.8		6.2	6.5	6.2	5.8	
60.0	5.9	5.8	5.7	5.5	5.4	6.1	5.9	5.7	5.6	5.4	5.5	6.0	5.8	5.6	5.4	4.6	5.7	5.9	5.6	5.5
65.0	5.6	5.5	5.5	5.4		5.0	5.5	5.5	5.4		4.0	4.8	5.5	5.4	5.4	3.1	4.1	5.0	5.5	5.4
70.0	4.8	5.1	5.3			3.8	4.3	4.7			2.8	3.5	4.1	4.9		1.9	2.7	3.4	4.4	
75.0						2.7	3.0				1.8	2.2	2.6				1.5	2.0		
θ（°）	28～81.5	35～81.5	40～81.5	58～81.5	74～81.5	25～81.5	31～81.5	46～81.5	62～81.5	76～81.5	32～81.5	38～81.5	43～81.5	57～81.5	70～81.5	43～81.5	43～81.5	48～81.5	61～81.5	72～81.5
標準フック	12.5t																			
フック質量	490kg																			
標準巻掛本数	1																			

単位：t

ブーム長さ	30.9m					35.2m					39.4m					43.7m				
作業半径	オフセット					オフセット					オフセット					オフセット				
(m)	10°	20°	30°	45°	60°	10°	20°	30°	45°	60°	10°	20°	30°	45°	60°	10°	20°	30°	45°	60°
26.0	6.4																			
28.0	6.4					5.5					4.7					3.8				
30.0	6.4					5.5					4.7					3.8				
32.0	6.4					5.5					4.7					3.8				
34.0	6.4					5.5					4.7					3.8				
36.0	6.4	6.4				5.5	5.5				4.7					3.8				
38.0	6.4	6.4				5.5	5.5				4.7	4.7				3.8	3.8			
40.0	6.4	6.4				5.5	5.5				4.7	4.7				3.8	3.8			
42.0	6.4	6.4				5.5	5.5				4.7	4.7				3.8	3.8			
44.0	6.4	6.4	6.4			5.5	5.5	5.5			4.7	4.7				3.8	3.8			
46.0	6.4	6.4	6.4			5.5	5.5	5.5			4.7	4.7	4.7			3.8	3.8	3.8		
48.0	6.4	6.4	6.4			5.5	5.5	5.5			4.7	4.7	4.7			3.8	3.8	3.8		
50.0	6.4	6.4	6.4			5.5	5.5	5.5			4.7	4.7	4.7			3.8	3.8	3.8		
55.0	5.2	6.4	6.3	5.9		4.8	5.5	5.5	5.5		4.3	4.7	4.7	4.7		3.8	3.8	3.8		
60.0	3.5	4.8	6.0	5.7	5.5	3.1	4.4	5.5	5.5		2.7	4.1	4.7	4.7			3.8	3.8	3.8	
65.0	2.1	3.2	4.3	5.5	5.4	1.7	2.8	4.0	5.5	5.4		2.5	3.7	4.7	4.7			3.6	3.8	3.8
70.0		1.8	2.7	3.9				2.4	3.8				2.2	3.6	4.7				3.5	3.8
75.0				2.2					2.1					2.0						
θ（°）	51～81.5	52～81.5	57～81.5	57～81.5	74～81.5	53～81.5	58～81.5	59～81.5	60～81.5	75～81.5	59～81.5	60～81.5	61～81.5	62～81.5	71～81.5	63～81.5	65～81.5	66～81.5	68～81.5	72～81.5
標準フック	12.5t																			
フック質量	490kg																			
標準巻掛本数	1																			

単位：t

ブーム長さ	47.9m					52.2m					56.4m				
作業半径	オフセット					オフセット					オフセット				
(m)	10°	20°	30°	45°	60°	10°	20°	30°	45°	60°	10°	20°	30°	45°	60°
30.0	3.0					2.3									
32.0	3.0					2.3					1.7				
34.0	3.0					2.3					1.7				
36.0	3.0					2.3					1.7				
38.0	3.0	3.0				2.3					1.7				
40.0	3.0	3.0				2.3	2.3				1.7				
42.0	3.0	3.0				2.3	2.3				1.7	1.7			
44.0	3.0	3.0				2.3	2.3				1.7	1.7			
46.0	3.0	3.0				2.3	2.3				1.7	1.7			
48.0	3.0	3.0	3.0			2.3	2.3	2.3			1.7	1.7			
50.0	3.0	3.0	3.0			2.3	2.3	2.3			1.7	1.7	1.7		
55.0	3.0	3.0	3.0			2.3	2.3	2.3				1.7	1.7		
60.0		3.0	3.0	3.0			2.3	2.3	2.3				1.7	1.7	
65.0			3.0	3.0	3.0			2.3	2.3	2.3				1.7	
70.0				3.0	3.0				2.3	2.3				1.7	1.7
75.0															1.7
θ（°）	65～81.5	66～81.5	67～81.5	69～81.5	74～81.5	66～81.5	67～81.5	69～81.5	71～81.5	75～81.5	69～81.5	71～81.5	73～81.5	72～81.5	72～81.5
標準フック	12.5t														
フック質量	490kg														
標準巻掛本数	1														

注）カウンタウエイト 72t、アウトリガ張出幅 6.8m

■LE性能　4.4m+13mラフィングジブ

単位：t

ブーム長さ	13.9m					18.2m					22.4m					26.7m				
作業半径	オフセット					オフセット					オフセット					オフセット				
(m)	10°	20°	30°	45°	60°	10°	20°	30°	45°	60°	10°	20°	30°	45°	60°	10°	20°	30°	45°	60°
7.0	87.0					78.0														
8.0	87.0	87.0				78.0					65.9									
9.0	87.0	85.9				78.0	75.1				65.9					55.1				
10.0	85.7	81.4	68.0			78.0	73.7				65.9	65.9				55.1				
11.0	73.8	75.5	64.8			72.4	72.4	66.0			65.9	65.9				55.1	55.1			
12.0	64.6	66.2	61.9			63.2	65.2	65.0			62.1	64.3	65.6			55.1	55.1			
14.0	51.0	52.4	53.7	48.0	35.7	49.7	51.3	52.8	50.1		48.6	50.4	52.1	52.3		47.7	49.7	51.5		
16.0	41.7	42.8	43.8	45.1	34.5	40.4	41.7	42.9	44.4	36.9	39.3	40.8	42.2	43.9	39.3	38.4	40.1	41.6	43.5	
18.0	34.8	35.7	36.5	37.5	33.6	33.5	34.6	35.5	36.8	36.0	32.5	33.7	34.8	36.3	37.3	31.6	33.0	34.2	35.8	37.0
20.0	29.5	30.2	30.9	31.6		28.2	29.1	29.9	30.9	31.5	27.2	28.3	29.2	30.4	31.1	26.4	27.5	28.6	29.9	30.8
22.0	25.4	25.9	26.4	26.9		24.1	24.8	25.5	26.2		23.1	24.0	24.7	25.7	26.2	22.2	23.2	24.1	25.2	25.9
24.0	22.0	22.4	22.8			20.8	21.3	21.8	22.4		19.7	20.5	21.1	21.8		18.9	19.7	20.5	21.4	21.9
26.0	19.3	19.5	19.7			18.0	18.5	18.8	19.2		17.0	17.6	18.1	18.7		16.1	16.9	17.5	18.2	
28.0	17.0	17.1				15.7	16.0	16.3			14.7	15.2	15.6	16.0		13.8	14.4	15.0	15.5	
30.0						13.7	13.9	14.1			12.7	13.1	13.4			11.8	12.4	12.8	13.2	
32.0						12.0	12.1				11.0	11.3	11.5			10.1	10.6	10.9		
34.0											9.5	9.7				8.7	9.0	9.3		
36.0											8.2					7.4	7.6	7.8		
38.0																	6.2			
θ（°）	22～81.5	24～81.5	36～81.5	54～81.5	68～81.5	21～81.5	23～81.5	34～81.5	49～81.5	67～81.5	21～81.5	31～81.5	39～81.5	52～81.5	67～81.5	21～81.5	30～81.5	37～81.5	53～81.5	66～81.5
標準フック	180t					80t					80t					80t				
フック質量	2100kg					1360kg					1360kg					1360kg				
標準巻掛本数	8					7					6					5				

単位：t

ブーム長さ	30.9m					35.2m				39.4m			43.7m			47.9m			52.2m		56.4m	
作業半径	オフセット					オフセット				オフセット			オフセット			オフセット			オフセット		オフセット	
(m)	10°	20°	30°	45°	60°	20°	30°	45°	60°	30°	45°	60°	30°	45°	60°	30°	45°	60°	45°	60°	45°	60°
10.0	47.4																					
11.0	47.4																					
12.0	47.4	47.4																				
14.0	46.4	47.4	47.4			38.1	38.1															
16.0	37.2	39.0	40.7	42.8		38.1	38.1			29.6												
18.0	30.4	31.9	33.3	35.1	36.4	31.9	33.4	35.2	30.8	29.6	29.6											
20.0	25.2	26.5	27.7	29.2	30.2	26.5	27.7	29.3	30.4	27.8	29.4	29.6	23.8	23.8	23.8							
22.0	21.1	22.2	23.2	24.5	25.3	22.2	23.3	24.6	25.5	23.4	24.7	25.6	23.5	23.8	23.8	19.2	19.2	19.2	15.4	15.4		
24.0	17.7	18.7	19.6	20.6	21.3	18.7	19.7	20.8	21.5	19.7	20.9	21.6	19.9	21.0	21.8	19.2	19.2	19.2	15.4	15.4	12.4	12.4
26.0	15.0	15.8	16.6	17.5	17.9	15.9	16.7	17.6	18.1	16.7	17.7	18.3	16.9	17.9	18.5	16.9	18.0	18.7	15.4	15.4	12.4	12.4
28.0	12.7	13.4	14.1	14.8		13.4	14.1	14.9	15.3	14.2	15.1	15.5	14.3	15.2	15.7	14.4	15.3	15.9	15.4	15.4	12.4	12.4
30.0	10.7	11.4	11.9	12.5		11.4	12.0	12.6		12.1	12.8	13.1	12.2	13.0	13.4	12.3	13.1	13.5	13.3	13.8	12.4	12.4
32.0	9.0	9.6	10.0	10.5		9.6	10.1	10.6		10.2	10.8		10.3	11.0	11.3	10.4	11.1	11.5	11.3	11.7	11.5	11.9
34.0		8.0	8.4	8.7			8.5	8.9			9.1			9.3			9.4		9.6	10.0	9.8	10.2
36.0			6.9					7.4			7.5			7.8			7.9		8.1		8.3	8.6
θ（°）	33～81.5	29～81.5	36～81.5	50～81.5	66～81.5	38～81.5	39～81.5	51～81.5	65～81.5	45～81.5	53～81.5	65～81.5	49～81.5	50～81.5	65～81.5	53～81.5	54～81.5	67～81.5	57～81.5	66～81.5	60～81.5	66～81.5
標準フック	80t					80t				80t			25t									
フック質量	1360kg					1360kg				1360kg			1140kg									
標準巻掛本数	5					4				3			3									

注）カウンタウエイト 52t、アウトリガ張出幅 8.7m 又は、カウンタウエイト 52t、アウトリガ張出幅 8.0m

ラフィングジブ

■LE性能　4.4m+22mラフィングジブ

単位：t

ブーム長さ	13.9m					18.2m					22.4m					26.7m				
作業半径	オフセット					オフセット					オフセット					オフセット				
(m)	10°	20°	30°	45°	60°	10°	20°	30°	45°	60°	10°	20°	30°	45°	60°	10°	20°	30°	45°	60°
9.0	56.1																			
10.0	54.8					52.4														
11.0	53.6					52.4					46.8									
12.0	52.4					52.4					46.8					39.3				
14.0	50.2	47.2				51.4	47.9				46.8	46.8				39.3				
16.0	44.1	45.6	40.2			43.0	44.9				41.9	44.0				39.3	39.3			
18.0	37.0	38.5	37.3			36.0	37.7	39.0			34.9	36.8	38.4			34.1	36.2	38.0		
20.0	31.7	32.9	34.0	29.2		30.6	32.0	33.4			29.5	31.2	32.8			28.7	30.6	32.3		
22.0	27.4	28.5	29.5	27.7		26.3	27.6	28.8	29.6		25.2	26.7	28.1	29.8		24.4	26.1	27.7	29.5	
24.0	24.0	24.9	25.7	26.5	20.5	22.9	24.0	25.0	26.5	21.9	21.8	23.1	24.3	26.0	22.9	21.0	22.5	23.8	25.7	
26.0	21.1	21.9	22.6	23.7	19.9	20.0	21.0	21.9	23.1	21.3	19.0	20.1	21.2	22.6	22.4	18.2	19.4	20.6	22.3	23.5
28.0	18.7	19.4	20.0	20.8	19.5	17.6	18.5	19.2	20.3	20.9	16.6	17.6	18.5	19.7	20.7	15.8	16.9	18.0	19.4	20.4
30.0	16.7	17.2	17.8	18.4		15.6	16.3	17.0	17.8	18.4	14.5	15.4	16.2	17.3	18.0	13.7	14.7	15.7	16.9	17.8
32.0	15.0	15.4	15.8	16.2		13.8	14.4	15.0	15.7		12.8	13.6	14.3	15.1	15.7	12.0	12.9	13.7	14.7	15.4
34.0	13.4	13.8	14.1			12.3	12.8	13.3	13.8		11.3	11.9	12.5	13.3		10.5	11.2	12.0	12.9	
36.0	12.1	12.3				11.0	11.4	11.7			9.9	10.5	11.0	11.6		9.1	9.8	10.4	11.2	
38.0	10.9					9.8	10.1	10.3			8.7	9.2	9.6	10.0		7.9	8.5	9.1	9.7	
40.0						8.7	8.9				7.7	8.1	8.4			6.9	7.4	7.8	8.3	
42.0						7.8					6.8	7.1	7.3			5.8	6.4	6.7		
44.0											5.9	6.1				4.8	5.3	5.6		
46.0											4.9					3.8	4.2	4.4		
48.0																2.9	3.2			
θ（°）	13～81.5	29～81.5	40～81.5	50～81.5	65～81.5	14～81.5	28～81.5	38～81.5	52～81.5	65～81.5	15～81.5	27～81.5	36～81.5	49～81.5	64～81.5	24～81.5	26～81.5	34～81.5	51～81.5	68～81.5
標準フック	80t					80t										80t				
フック質量	1360kg					1360kg										1360kg				
標準巻掛本数	6					5										4				

単位：t

ブーム長さ	30.9m					35.2m					39.4m					43.7m				
作業半径	オフセット					オフセット					オフセット					オフセット				
(m)	10°	20°	30°	45°	60°	10°	20°	30°	45°	60°	10°	20°	30°	45°	60°	10°	20°	30°	45°	60°
14.0	33.1					26.1					21.8									
16.0	33.1	33.1				26.1					21.8					16.9				
18.0	33.1	33.1				26.1	26.1				21.8	21.8				16.9	16.9			
20.0	27.8	29.8	31.8			26.1	26.1	26.1			21.8	21.8				16.9	16.9			
22.0	23.5	25.3	27.1			23.2	25.1	26.1			21.8	21.8	21.8			16.9	16.9	16.9		
24.0	20.1	21.7	23.2	25.3		19.8	21.5	23.1	25.2		19.7	21.5	21.8			16.9	16.9	16.9		
26.0	17.2	18.7	20.0	21.8	23.2	16.9	18.5	19.9	21.7		16.9	18.4	19.9	21.8		16.8	16.9	16.9	16.9	
28.0	14.8	16.1	17.3	18.9	20.1	14.6	15.9	17.2	18.8	20.1	14.5	15.9	17.2	18.9	20.2	14.5	15.9	16.9	16.9	16.9
30.0	12.8	14.0	15.0	16.4	17.4	12.5	13.7	14.9	16.3	17.4	12.5	13.7	14.9	16.4	17.5	12.4	13.7	14.9	16.5	16.9
32.0	11.1	12.1	13.0	14.3	15.1	10.8	11.9	12.9	14.2	15.1	10.7	11.9	12.9	14.3	15.2	10.7	11.8	12.9	14.3	15.3
34.0	9.5	10.5	11.3	12.3	13.0	9.3	10.2	11.1	12.3	13.0	9.2	10.2	11.2	12.4	13.2	9.1	10.2	11.2	12.4	13.3
36.0	8.2	9.0	9.8	10.7		7.9	8.8	9.6	10.6	11.2	7.8	8.8	9.6	10.7	11.4	7.8	8.8	9.7	10.8	11.5
38.0	7.0	7.7	8.4	9.1		6.7	7.5	8.3	9.1		6.6	7.5	8.3	9.2	9.7	6.5	7.5	8.3	9.3	9.9
40.0	5.7	6.6	7.2	7.8		5.4	6.4	7.0	7.8		5.2	6.3	7.0	7.9		5.2	6.3	7.1	8.0	8.4
42.0	4.6	5.3	6.0	6.5		4.2	5.1	5.8	6.5			5.0	5.9	6.6			5.0	5.9	6.8	
44.0	3.5	4.2	4.7				3.9	4.6	5.3			3.9	4.6	5.4				4.7	5.6	
46.0		3.1	3.5					3.5	4.0				3.5	4.1				3.6	4.3	
48.0														3.0					3.2	
θ（°）	37～81.5	40～81.5	38～81.5	52～81.5	67～81.5	46～81.5	46～81.5	44～81.5	50～81.5	67～81.5	50～81.5	50～81.5	49～81.5	51～81.5	66～81.5	53～81.5	53～81.5	55～81.5	55～81.5	66～81.5
標準フック	80t										25t									
フック質量	1360kg										1140kg									
標準巻掛本数	3										2									

単位：t

ブーム長さ	47.9m					52.2m					56.4m			
作業半径	オフセット					オフセット					オフセット			
(m)	10°	20°	30°	45°	60°	10°	20°	30°	45°	60°	20°	30°	45°	60°
18.0	13.2													
20.0	13.2	13.2				10.7	10.7							
22.0	13.2	13.2	13.2			10.7	10.7				8.6			
24.0	13.2	13.2	13.2			10.7	10.7	10.7			8.6			
26.0	13.2	13.2	13.2	13.2		10.7	10.7	10.7			8.6	8.6		
28.0	13.2	13.2	13.2	13.2		10.7	10.7	10.7	10.7		8.6	8.6		
30.0	12.4	13.2	13.2	13.2	13.2	10.7	10.7	10.7	10.7	10.7	8.6	8.6	8.6	
32.0	10.6	11.8	12.9	13.2	13.2	10.7	10.7	10.7	10.7	10.7	8.6	8.6	8.6	8.6
34.0	9.1	10.2	11.2	12.5	13.2	9.1	10.3	10.7	10.7	10.7	8.6	8.6	8.6	8.6
36.0	7.8	8.8	9.7	10.8	11.6	7.8	8.8	9.7	10.7	10.7	8.6	8.6	8.6	8.6
38.0	6.5	7.5	8.3	9.3	10.0	6.5	7.6	8.4	9.5	10.1	7.6	8.4	8.6	8.6
40.0		6.3	7.1	8.0	8.6		6.4	7.2	8.1	8.7	6.4	7.2	8.2	8.6
42.0		5.0	5.9	6.8	7.3		5.1	6.1	7.0	7.5		6.2	7.1	7.6
44.0			4.7	5.7				4.9	5.9	6.3		5.0	6.0	6.5
46.0				4.5					4.7				4.8	5.3
48.0				3.3					3.6					
θ（°）	57～81.5	58～81.5	58～81.5	58～81.5	66～81.5	59～81.5	60～81.5	60～81.5	60～81.5	65～81.5	63～81.5	64～81.5	64～81.5	65～81.5
標準フック	25t													
フック質量	1140kg													
標準巻掛本数	2													

注）カウンタウエイト 52t、アウトリガ張出幅 8.7m 又は、カウンタウエイト 52t、アウトリガ張出幅 8.0m

■LE性能　4.4m+31mラフィングジブ

単位：t

ブーム長さ	13.9m					18.2m					22.4m					26.7m				
作業半径	オフセット					オフセット					オフセット					オフセット				
(m)	10°	20°	30°	45°	60°	10°	20°	30°	45°	60°	10°	20°	30°	45°	60°	10°	20°	30°	45°	60°
12.0	38.0																			
14.0	38.0					34.5					30.4					27.2				
16.0	36.4					34.5					30.4					27.2				
18.0	34.3	32.3				34.5	32.7				30.4					27.2				
20.0	32.4	30.7				32.2	31.1				30.4	30.4				27.2	27.2			
22.0	28.7	29.2	27.8			27.9	29.5	28.0			26.9	28.8				26.0	27.2			
24.0	25.2	26.5	26.2			24.3	25.8	26.8			23.4	25.1	26.5			22.5	24.4	26.1		
26.0	22.3	23.4	24.4			21.4	22.7	24.0			20.5	22.0	23.5			19.6	21.3	23.0		
28.0	19.9	20.9	21.8	19.5		19.0	20.2	21.3	21.1		18.0	19.4	20.7			17.2	18.7	20.2		
30.0	17.8	18.7	19.5	18.6		16.9	17.9	19.0	20.2		15.9	17.2	18.4	19.9		15.1	16.5	17.8	19.6	
32.0	16.0	16.8	17.6	17.8	13.6	15.1	16.0	17.0	18.3	14.8	14.1	15.3	16.3	17.9		13.3	14.5	15.8	17.5	
34.0	14.5	15.1	15.8	16.8	13.2	13.5	14.4	15.2	16.4	14.4	12.6	13.6	14.6	15.9	15.1	11.7	12.9	14.0	15.5	15.7
36.0	13.1	13.7	14.3	15.1	12.9	12.1	12.9	13.6	14.7	14.0	11.2	12.1	13.0	14.2	14.8	10.3	11.4	12.4	13.8	14.9
38.0	11.9	12.4	12.9	13.6		10.9	11.6	12.2	13.1	13.7	10.0	10.8	11.6	12.6	13.4	9.1	10.1	11.0	12.2	13.1
40.0	10.8	11.2	11.7	12.2		9.8	10.4	11.0	11.7		8.9	9.6	10.3	11.2	11.9	8.0	8.9	9.7	10.8	11.6
42.0	9.8	10.2	10.5			8.9	9.4	9.8	10.4		7.9	8.6	9.2	10.0		7.1	7.8	8.6	9.5	10.1
44.0	9.0	9.2	9.5			8.0	8.4	8.8	9.2		7.0	7.6	8.1	8.8		6.2	6.9	7.5	8.3	
46.0	8.2	8.3				7.2	7.5	7.8			6.2	6.7	7.2	7.7		5.3	6.0	6.6	7.3	
48.0						6.4	6.7	6.9			5.5	5.9	6.3			4.4	5.2	5.7	6.3	
50.0						5.8	5.9				4.7	5.2	5.5			3.6	4.2	4.8		
55.0											2.9							2.5		
θ（°）	20～81.5	24～81.5	36～81.5	54～81.5	68～81.5	20～81.5	23～81.5	34～81.5	49～81.5	67～81.5	15～81.5	36～81.5	39～81.5	51～81.5	66～81.5	39～81.5	43～81.5	34～81.5	53～81.5	66～81.5
標準フック	80t					80t														
フック質量	1360kg					1360kg														
標準巻掛本数	4					3														

単位：t

ブーム長さ	30.9m					35.2m					39.4m					43.7m				
作業半径	オフセット					オフセット					オフセット					オフセット				
(m)	10°	20°	30°	45°	60°	10°	20°	30°	45°	60°	10°	20°	30°	45°	60°	10°	20°	30°	45°	60°
16.0	24.3					19.6														
18.0	24.3					19.6					15.8					12.5				
20.0	24.3	24.3				19.6					15.8					12.5				
22.0	24.3	24.3				19.6	19.6				15.8	15.8				12.5				
24.0	21.5	23.6				19.6	19.6				15.8	15.8				12.5	12.5			
26.0	18.6	20.5	22.4			18.4	19.6	19.6			15.8	15.8	15.8			12.5	12.5			
28.0	16.1	17.9	19.6			16.0	17.8	19.6			15.7	15.8	15.8			12.5	12.5	12.5		
30.0	14.1	15.7	17.2	19.2		13.9	15.6	17.2			13.6	15.3	15.8			12.5	12.5	12.5		
32.0	12.3	13.7	15.1	17.0		12.1	13.6	15.1	17.1		11.8	13.4	14.9	15.8		11.7	12.5	12.5		
34.0	10.7	12.0	13.3	15.0	16.2	10.6	11.9	13.3	15.1		10.3	11.7	13.1	15.0		10.2	11.6	12.5	12.5	
36.0	9.3	10.5	11.7	13.3	14.5	9.2	10.5	11.7	13.3	14.6	8.9	10.2	11.5	13.2	14.5	8.8	10.1	11.4	12.5	
38.0	8.1	9.2	10.3	11.7	12.8	8.0	9.1	10.2	11.7	12.8	7.7	8.9	10.1	11.6	12.8	7.6	8.8	10.0	11.6	12.5
40.0	7.0	8.0	9.0	10.3	11.2	6.9	7.9	9.0	10.3	11.3	6.6	7.7	8.8	10.2	11.2	6.5	7.6	8.7	10.2	11.3
42.0	6.1	7.0	7.8	9.0	9.7	5.8	6.9	7.8	9.0	9.8	5.4	6.6	7.6	8.9	9.8	5.3	6.6	7.6	8.9	9.9
44.0	5.0	6.0	6.8	7.8	8.4	4.7	5.9	6.8	7.8	8.5	4.3	5.6	6.6	7.7	8.5	4.2	5.5	6.5	7.7	8.6
46.0	4.0	5.0	5.8	6.7		3.7	4.9	5.8	6.7	7.3	3.4	4.6	5.6	6.7	7.3		4.5	5.6	6.7	7.4
48.0	3.1	4.0	4.9	5.7		2.8	3.9	4.8	5.8			3.6	4.6	5.7	6.2		3.5	4.5	5.7	6.3
50.0	2.3	3.1	3.8	4.7			2.9	3.8	4.7				3.6	4.7				3.5	4.7	5.3
55.0									2.1											
θ（°）	44～81.5	47～81.5	51～81.5	54～81.5	65～81.5	50～81.5	51～81.5	54～81.5	50～81.5	65～81.5	55～81.5	56～81.5	57～81.5	60～81.5	65～81.5	59～81.5	59～81.5	59～81.5	63～81.5	65～81.5
標準フック	25t					25t														
フック質量	1140kg					1140kg														
標準巻掛本数	3					2														

単位：t

ブーム長さ	47.9m					52.2m					56.4m				
作業半径	オフセット					オフセット					オフセット				
(m)	10°	20°	30°	45°	60°	10°	20°	30°	45°	60°	10°	20°	30°	45°	60°
20.0	9.8					7.5									
22.0	9.8					7.5					6.1				
24.0	9.8	9.8				7.5	7.5				6.1				
26.0	9.8	9.8				7.5	7.5				6.1	6.1			
28.0	9.8	9.8	9.8			7.5	7.5				6.1	6.1			
30.0	9.8	9.8	9.8			7.5	7.5	7.5			6.1	6.1	6.1		
32.0	9.8	9.8	9.8			7.5	7.5	7.5			6.1	6.1	6.1		
34.0	9.8	9.8	9.8	9.8		7.5	7.5	7.5			6.1	6.1	6.1		
36.0	8.7	9.8	9.8	9.8		7.5	7.5	7.5	7.5		6.1	6.1	6.1	6.1	
38.0	7.4	8.7	9.8	9.8	9.8	7.4	7.5	7.5	7.5	7.5	6.1	6.1	6.1	6.1	
40.0	6.3	7.6	8.7	9.8	9.8	6.3	7.5	7.5	7.5	7.5	6.1	6.1	6.1	6.1	6.1
42.0	5.1	6.5	7.5	8.9	9.8	5.1	6.5	7.5	7.5	7.5		6.1	6.1	6.1	6.1
44.0	4.1	5.4	6.5	7.7	8.6		5.4	6.5	7.5	7.5		5.4	6.1	6.1	6.1
46.0		4.4	5.5	6.7	7.5		4.4	5.6	6.7	7.5			5.6	6.1	6.1
48.0			4.5	5.7	6.4			4.5	5.8	6.5				5.8	6.1
50.0				4.7	5.4				4.8	5.5				4.9	5.6
θ（°）	61～81.5	62～81.5	63～81.5	65～81.5	67～81.5	64～81.5	64～81.5	65～81.5	67～81.5	68～81.5	67～81.5	67～81.5	68～81.5	68～81.5	70～81.5
標準フック	25t														
フック質量	1140kg														
標準巻掛本数	2														

注）カウンタウエイト 52t、アウトリガ張出幅 8.7m 又は、カウンタウエイト 52t、アウトリガ張出幅 8.0m

ラフィングジブ

■LE性能　4.4m+40mラフィングジブ

単位：t

ブーム長さ	13.9m					18.2m					22.4m					26.7m				
作業半径	オフセット					オフセット					オフセット					オフセット				
(m)	10°	20°	30°	45°	60°	10°	20°	30°	45°	60°	10°	20°	30°	45°	60°	10°	20°	30°	45°	60°
16.0	23.7					21.1														
18.0	23.7					21.1					19.0					17.9				
20.0	23.7					21.1					19.0					17.9				
22.0	23.7	22.4				21.1	21.1				19.0					17.9				
24.0	22.6	21.2				21.1	21.1				19.0	19.0				17.9	17.9			
26.0	21.3	20.0				21.1	20.3				19.0	19.0				17.9	17.9			
28.0	20.2	19.0	17.8			19.8	19.3	17.9			19.0	19.0				17.9	17.9			
30.0	18.5	18.1	16.8			17.7	18.4	17.0			16.9	18.4	17.4			16.1	17.8	17.7		
32.0	16.7	17.1	15.9			15.9	17.1	16.1			15.0	16.4	16.5			14.2	15.8	16.9		
34.0	15.1	16.0	15.1	13.6		14.3	15.4	15.3			13.4	14.7	15.7			12.6	14.1	15.5		
36.0	13.7	14.5	14.3	13.0		12.9	13.9	14.6	13.0		12.0	13.2	14.4	13.2		11.2	12.6	13.9		
38.0	12.5	13.2	13.6	12.4		11.7	12.6	13.5	12.5		10.8	11.9	12.9	12.7		10.0	11.2	12.4	12.9	
40.0	11.4	12.0	12.7	11.9	9.4	10.5	11.4	12.2	12.0	10.3	9.7	10.7	11.6	12.3		8.9	10.0	11.1	12.5	
42.0	10.4	11.0	11.6	11.5	9.1	9.6	10.3	11.1	11.6	10.0	8.7	9.6	10.5	11.8	10.6	7.9	8.9	10.0	11.4	10.9
44.0	9.5	10.0	10.6	11.1	8.8	8.7	9.3	10.0	11.0	9.8	7.8	8.6	9.4	10.6	10.3	7.0	8.0	8.9	10.2	10.6
46.0	8.7	9.2	9.6	10.3	8.6	7.8	8.5	9.1	9.9	9.6	7.0	7.7	8.5	9.5	10.1	6.2	7.1	7.9	9.1	10.1
48.0	8.0	8.4	8.8	9.3		7.1	7.6	8.2	8.9	9.4	6.2	6.9	7.6	8.5	9.2	5.4	6.2	7.0	8.1	8.9
50.0	7.3	7.6	8.0	8.4		6.4	6.9	7.4	8.0		5.5	6.2	6.8	7.6	8.1	4.6	5.5	6.2	7.2	7.9
55.0	5.8	6.0				4.9	5.2	5.5			3.9	4.5	5.0	5.5		2.8	3.6	4.3	5.1	
60.0						3.5					2.4	2.7	3.1					2.4		
θ（°）	19～81.5	24～81.5	45～81.5	50～81.5	65～81.5	14～81.5	36～81.5	40～81.5	57～81.5	65～81.5	28～81.5	33～81.5	36～81.5	51～81.5	64～81.5	43～81.5	48～81.5	43～81.5	56～81.5	68～81.5
標準フック	25t					25t														
フック質量	1140kg					1140kg														
標準巻掛本数	3					2														

単位：t

ブーム長さ	30.9m					35.2m					39.4m					43.7m				
作業半径	オフセット					オフセット					オフセット					オフセット				
(m)	10°	20°	30°	45°	60°	10°	20°	30°	45°	60°	10°	20°	30°	45°	60°	10°	20°	30°	45°	60°
18.0	16.9																			
20.0	16.9					14.3					12.2									
22.0	16.9					14.3					12.2					10.0				
24.0	16.9					14.3					12.2					10.0				
26.0	16.9	16.9				14.3	14.3				12.2					10.0				
28.0	16.9	16.9				14.3	14.3				12.2	12.2				10.0	10.0			
30.0	15.1	16.9	16.9			14.3	14.3				12.2	12.2				10.0	10.0			
32.0	13.3	15.1	16.8			13.0	14.3	14.3			12.2	12.2	12.2			10.0	10.0			
34.0	11.7	13.4	15.0			11.4	13.1	14.3			11.4	12.2	12.2			10.0	10.0	10.0		
36.0	10.3	11.8	13.3			10.0	11.6	13.1			10.0	11.6	12.2			9.8	10.0	10.0		
38.0	9.1	10.5	11.8	13.1		8.7	10.2	11.6	13.2		8.7	10.3	11.8			8.6	10.0	10.0		
40.0	8.0	9.3	10.5	12.3		7.6	9.0	10.3	12.2		7.6	9.0	10.4	12.2		7.4	8.9	10.0	10.0	
42.0	7.0	8.2	9.3	11.0		6.6	7.9	9.1	10.8		6.6	7.9	9.2	11.0		6.4	7.8	9.1	10.0	
44.0	6.1	7.2	8.3	9.8	10.7	5.7	6.9	8.0	9.6	10.8	5.6	6.9	8.1	9.8		5.4	6.8	8.1	9.8	
46.0	5.2	6.3	7.3	8.7	9.8	4.7	6.0	7.1	8.5	9.7	4.6	6.0	7.1	8.7	9.9	4.4	5.9	7.1	8.6	9.9
48.0	4.3	5.5	6.4	7.6	8.6	3.8	5.2	6.2	7.5	8.5	3.7	5.1	6.2	7.6	8.7	3.5	5.0	6.2	7.6	8.8
50.0	3.4	4.6	5.6	6.7	7.5	3.0	4.2	5.3	6.6	7.5	2.8	4.2	5.4	6.7	7.7		4.1	5.3	6.7	7.7
55.0		2.6	3.4	4.6				3.2	4.4	5.1		2.1	3.2	4.6	5.3			3.1	4.6	5.4
60.0				2.3										2.3					2.4	
θ（°）	52～81.5	51～81.5	55～81.5	52～81.5	70～81.5	55～81.5	59～81.5	58～81.5	62～81.5	65～81.5	57～81.5	57～81.5	60～81.5	59～81.5	68～81.5	61～81.5	63～81.5	62～81.5	62～81.5	70～81.5
標準フック	25t										12.5t									
フック質量	1140kg										490kg									
標準巻掛本数	2										1									

単位：t

ブーム長さ	47.9m					52.2m					56.4m				
作業半径	オフセット					オフセット					オフセット				
(m)	10°	20°	30°	45°	60°	10°	20°	30°	45°	60°	10°	20°	30°	45°	60°
22.0	7.6														
24.0	7.6					5.5					3.8				
26.0	7.6					5.5					3.8				
28.0	7.6	7.6				5.5					3.8				
30.0	7.6	7.6				5.5	5.5				3.8	3.8			
32.0	7.6	7.6				5.5	5.5				3.8	3.8			
34.0	7.6	7.6	7.6			5.5	5.5				3.8	3.8			
36.0	7.6	7.6	7.6			5.5	5.5	5.5			3.8	3.8	3.8		
38.0	7.6	7.6	7.6			5.5	5.5	5.5			3.8	3.8	3.8		
40.0	7.3	7.6	7.6			5.5	5.5	5.5			3.8	3.8	3.8		
42.0	6.3	7.6	7.6	7.6		5.5	5.5	5.5	5.5		3.8	3.8	3.8		
44.0	5.2	6.7	7.6	7.6		5.1	5.5	5.5	5.5		3.8	3.8	3.8	3.8	
46.0	4.2	5.8	7.0	7.6	7.6	4.1	5.5	5.5	5.5			3.8	3.8	3.8	
48.0		4.9	6.1	7.6	7.6		4.8	5.5	5.5	5.5		3.8	3.8	3.8	3.8
50.0		3.9	5.3	6.6	7.6		3.9	5.2	5.5	5.5			3.8	3.8	3.8
55.0			3.0	4.5	5.4				4.6	5.5				3.8	3.8
60.0					3.1					3.3					3.4
θ（°）	64～81.5	64～81.5	64～81.5	68～81.5	66～81.5	65～81.5	66～81.5	69～81.5	70～81.5	68～81.5	67～81.5	68～81.5	70～81.5	71～81.5	69～81.5
標準フック	12.5t														
フック質量	490kg														
標準巻掛本数	1														

注）カウンタウエイト 52t、アウトリガ張出幅 8.7m 又は、カウンタウエイト 52t、アウトリガ張出幅 8.0m

■LE性能　4.4m+53mラフィングジブ

単位：t

ブーム長さ	13.9m				18.2m					22.4m					26.7m				
作業半径	オフセット				オフセット					オフセット					オフセット				
(m)	10°	20°	30°	45°	10°	20°	30°	45°	60°	10°	20°	30°	45°	60°	10°	20°	30°	45°	60°
22.0	10.0																		
24.0	10.0				10.0					10.0					10.0				
26.0	10.0				10.0					10.0					10.0				
28.0	10.0				10.0					10.0					10.0				
30.0	10.0	10.0			10.0					10.0					10.0				
32.0	10.0	9.8			10.0	9.9				10.0	10.0				10.0	10.0			
34.0	9.9	9.5			10.0	9.6				10.0	9.7				10.0	9.8			
36.0	9.6	9.3			9.8	9.4				10.0	9.5				10.0	9.6			
38.0	9.4	9.1	8.8		9.5	9.2	8.8			9.7	9.3				9.9	9.4			
40.0	9.1	8.8	8.6		9.3	9.0	8.7			9.5	9.1	8.7			9.7	9.2	8.8		
42.0	8.9	8.7	8.4		9.1	8.8	8.5			9.3	8.9	8.6			9.4	9.0	8.6		
44.0	8.7	8.5	8.3		8.9	8.6	8.3			9.0	8.7	8.4			8.6	8.8	8.5		
46.0	8.5	8.3	8.1		8.7	8.4	8.2			8.4	8.5	8.3			7.8	8.6	8.3		
48.0	8.3	8.1	8.0	7.8	8.4	8.3	8.1	7.8		7.6	8.4	8.1	7.8		7.0	8.1	8.2		
50.0	8.2	8.0	7.9	7.7	7.6	8.1	7.9	7.7		6.9	7.8	8.0	7.7		6.2	7.3	8.1	7.8	
55.0	6.9	7.3	7.6	7.5	6.1	6.7	7.3	7.5	6.8	5.3	6.1	6.8	7.6	7.2	4.6	5.5	6.4	7.6	7.5
60.0	5.6	5.9	6.3		4.8	5.3	5.8	6.4		4.0	4.6	5.3	6.1		3.0	4.0	4.8	5.8	
65.0	4.4				3.6	4.0	4.4			2.6	3.2	3.9			1.7	2.5	3.2	4.2	
70.0					2.3						1.9						1.7		
θ（°）	29～81.5	45～81.5	51～81.5	67～81.5	26～81.5	42～81.5	47～81.5	62～81.5	76～81.5	40～81.5	39～81.5	51～81.5	65～81.5	78～81.5	44～81.5	50～81.5	48～81.5	61～81.5	79～81.5
標準フック	12.5t																		
フック質量	490kg																		
標準巻掛本数	1																		

単位：t

ブーム長さ	30.9m				35.2m				39.4m					43.7m				
作業半径	オフセット				オフセット				オフセット					オフセット				
(m)	10°	20°	30°	45°	10°	20°	30°	45°	10°	20°	30°	45°	60°	10°	20°	30°	45°	60°
26.0	9.7				8.2													
28.0	9.7				8.2				7.0					5.7				
30.0	9.7				8.2				7.0					5.7				
32.0	9.7				8.2				7.0					5.7				
34.0	9.7	9.7			8.2	8.2			7.0					5.7				
36.0	9.7	9.7			8.2	8.2			7.0	7.0				5.7	5.7			
38.0	9.7	9.5			8.2	8.2			7.0	7.0				5.7	5.7			
40.0	9.7	9.3			8.2	8.2			7.0	7.0				5.7	5.7			
42.0	8.8	9.1	8.7		8.2	8.2	8.2		7.0	7.0	7.0			5.7	5.7			
44.0	7.8	8.9	8.5		7.5	8.2	8.2		7.0	7.0	7.0			5.7	5.7	5.7		
46.0	7.0	8.3	8.4		6.6	8.1	8.2		6.3	7.0	7.0			5.7	5.7	5.7		
48.0	6.2	7.4	8.3		5.8	7.2	8.2		5.5	6.9	7.0			5.4	5.7	5.7		
50.0	5.4	6.6	7.8	7.8	5.1	6.4	7.6		4.7	6.1	7.0			4.5	5.7	5.7		
55.0	3.6	4.9	5.9	7.3	3.2	4.6	5.7	7.1	2.8	4.3	5.5	7.0			4.1	5.4	5.7	
60.0	2.0	3.1	4.2	5.4		2.8	4.0	5.3			3.7	5.2	6.2			3.6	5.1	5.7
65.0		1.6	2.5	3.7			2.2	3.6				3.4					3.4	
θ（°）	52～81.5	53～81.5	57～81.5	63～81.5	58～81.5	59～81.5	60～81.5	65～81.5	60～81.5	65～81.5	66～81.5	67～81.5	76～81.5	65～81.5	66～81.5	67～81.5	69～81.5	77～81.5
標準フック	12.5t																	
フック質量	490kg																	
標準巻掛本数	1																	

単位：t

ブーム長さ	47.9m					52.2m					56.4m			
作業半径	オフセット					オフセット					オフセット			
(m)	10°	20°	30°	45°	60°	10°	20°	30°	45°	60°	10°	20°	30°	45°
28.0	4.2													
30.0	4.2					3.0								
32.0	4.2					3.0					2.2			
34.0	4.2					3.0					2.2			
36.0	4.2					3.0					2.2			
38.0	4.2	4.2				3.0	3.0				2.2			
40.0	4.2	4.2				3.0	3.0				2.2	2.2		
42.0	4.2	4.2				3.0	3.0				2.2	2.2		
44.0	4.2	4.2	4.2			3.0	3.0				2.2	2.2		
46.0	4.2	4.2	4.2			3.0	3.0	3.0			2.2	2.2	2.2	
48.0	4.2	4.2	4.2			3.0	3.0	3.0				2.2	2.2	
50.0	4.2	4.2	4.2				3.0	3.0				2.2	2.2	
55.0		3.9	4.2	4.2				3.0	3.0				2.2	2.2
60.0			3.5	4.2	4.2				3.0	3.0				2.2
65.0				3.3					3.0					
θ（°）	66～81.5	67～81.5	68～81.5	70～81.5	78～81.5	68～81.5	71～81.5	73～81.5	71～81.5	79～81.5	70～81.5	72～81.5	73～81.5	75～81.5
標準フック	12.5t													
フック質量	490kg													
標準巻掛本数	1													

注）カウンタウエイト 52t、アウトリガ張出幅 8.7m 又は、カウンタウエイト 52t、アウトリガ張出幅 8.0m

ラフィングジブ

■LE性能　4.4m+58mラフィングジブ

単位：t

ブーム長さ	13.9m					18.2m					22.4m					26.7m				
作業半径	オフセット					オフセット					オフセット					オフセット				
(m)	10°	20°	30°	45°	60°	10°	20°	30°	45°	60°	10°	20°	30°	45°	60°	10°	20°	30°	45°	60°
24.0	8.0					8.0					7.6									
26.0	8.0					8.0					7.6					7.0				
28.0	8.0					8.0					7.6					7.0				
30.0	8.0					8.0					7.6					7.0				
32.0	8.0	8.0				8.0					7.6					7.0				
34.0	8.0	8.0				8.0	8.0				7.6	7.6				7.0	7.0			
36.0	8.0	7.9				8.0	8.0				7.6	7.6				7.0	7.0			
38.0	7.9	7.7				8.0	7.7				7.6	7.6				7.0	7.0			
40.0	7.7	7.4	7.1			7.8	7.5				7.6	7.6				7.0	7.0			
42.0	7.4	7.2	6.9			7.5	7.3	7.0			7.6	7.4	7.1			7.0	7.0	7.0		
44.0	7.2	7.0	6.7			7.3	7.1	6.8			7.5	7.2	6.9			7.0	7.0	7.0		
46.0	7.1	6.8	6.6			7.2	6.9	6.7			7.3	7.1	6.7			7.0	7.0	6.8		
48.0	6.9	6.6	6.4			7.0	6.8	6.5			7.1	6.9	6.6			7.0	7.0	6.7		
50.0	6.7	6.5	6.3	6.0		6.8	6.6	6.3			6.9	6.7	6.4			6.5	6.8	6.5		
55.0	6.3	6.1	5.9	5.7		6.4	6.2	6.0	5.8		5.7	6.4	6.1	5.8		5.0	5.9	6.2	5.8	
60.0	5.9	5.8	5.7	5.5	5.4	5.1	5.7	5.7	5.6	5.4	4.4	5.1	5.8	5.6	5.4	3.5	4.5	5.3	5.6	5.5
65.0	4.8	5.1	5.5	5.4		4.0	4.5	5.0	5.4		3.1	3.8	4.5	5.3	5.4	2.2	3.1	4.0	5.0	5.4
70.0	3.8	4.1	4.3			2.9	3.4	3.8			1.9	2.5	3.2	3.9			1.8	2.5	3.5	
75.0						1.8	2.1						1.8							
θ (°)	28～81.5	35～81.5	40～81.5	58～81.5	74～81.5	25～81.5	31～81.5	46～81.5	62～81.5	76～81.5	39～81.5	46～81.5	43～81.5	57～81.5	70～81.5	48～81.5	49～81.5	54～81.5	61～81.5	72～81.5
標準フック	12.5t																			
フック質量	490kg																			
標準巻掛本数	1																			

単位：t

ブーム長さ	30.9m					35.2m					39.4m					43.7m				
作業半径	オフセット					オフセット					オフセット					オフセット				
(m)	10°	20°	30°	45°	60°	10°	20°	30°	45°	60°	10°	20°	30°	45°	60°	10°	20°	30°	45°	60°
26.0	6.4																			
28.0	6.4					5.5					4.7					3.8				
30.0	6.4					5.5					4.7					3.8				
32.0	6.4					5.5					4.7					3.8				
34.0	6.4					5.5					4.7					3.8				
36.0	6.4	6.4				5.5	5.5				4.7					3.8				
38.0	6.4	6.4				5.5	5.5				4.7	4.7				3.8	3.8			
40.0	6.4	6.4				5.5	5.5				4.7	4.7				3.8	3.8			
42.0	6.4	6.4				5.5	5.5				4.7	4.7				3.8	3.8			
44.0	6.4	6.4	6.4			5.5	5.5	5.5			4.7	4.7				3.8	3.8			
46.0	6.4	6.4	6.4			5.5	5.5	5.5			4.7	4.7	4.7			3.8	3.8	3.8		
48.0	6.4	6.4	6.4			5.5	5.5	5.5			4.7	4.7	4.7			3.8	3.8	3.8		
50.0	5.8	6.4	6.4			5.4	5.5	5.5			4.7	4.7	4.7			3.8	3.8	3.8		
55.0	4.1	5.3	6.3	5.9		3.6	5.0	5.5	5.5		3.2	4.7	4.7	4.7			3.8	3.8		
60.0	2.5	3.8	4.8	5.7	5.5		3.4	4.6	5.5			3.0	4.4	4.7				3.8	3.8	
65.0		2.2	3.3	4.6	5.4			3.0	4.4	5.4			2.8	4.3	4.7				3.8	3.8
70.0			1.8	3.0					2.8					2.7	3.7				2.6	3.7
θ (°)	55～81.5	57～81.5	57～81.5	63～81.5	74～81.5	61～81.5	62～81.5	63～81.5	65～81.5	75～81.5	62～81.5	64～81.5	65～81.5	67～81.5	71～81.5	67～81.5	68～81.5	70～81.5	68～81.5	72～81.5
標準フック	12.5t																			
フック質量	490kg																			
標準巻掛本数	1																			

単位：t

ブーム長さ	47.9m					52.2m					56.4m				
作業半径	オフセット					オフセット					オフセット				
(m)	10°	20°	30°	45°	60°	10°	20°	30°	45°	60°	10°	20°	30°	45°	60°
30.0	3.0					2.3									
32.0	3.0					2.3					1.7				
34.0	3.0					2.3					1.7				
36.0	3.0					2.3					1.7				
38.0	3.0	3.0				2.3					1.7				
40.0	3.0	3.0				2.3	2.3				1.7				
42.0	3.0	3.0				2.3	2.3				1.7	1.7			
44.0	3.0	3.0				2.3	2.3				1.7	1.7			
46.0	3.0	3.0				2.3	2.3				1.7	1.7			
48.0	3.0	3.0	3.0			2.3	2.3	2.3			1.7	1.7			
50.0	3.0	3.0	3.0			2.3	2.3	2.3				1.7	1.7		
55.0		3.0	3.0				2.3	2.3					1.7		
60.0			3.0	3.0				2.3	2.3				1.7	1.7	
65.0				3.0	3.0				2.3	2.3				1.7	
70.0					3.0					2.3					1.7
θ (°)	68～81.5	69～81.5	71～81.5	73～81.5	74～81.5	69～81.5	70～81.5	72～81.5	74～81.5	75～81.5	70～81.5	74～81.5	73～81.5	75～81.5	76～81.5
標準フック	12.5t														
フック質量	490kg														
標準巻掛本数	1														

注）カウンタウエイト 52t、アウトリガ張出幅 8.7m 又は、カウンタウエイト 52t、アウトリガ張出幅 8.0m

■LG性能　4.4m+13mラフィングジブ

単位：t

ブーム長さ	13.9m					18.2m					22.4m					26.7m				
作業半径	オフセット					オフセット					オフセット					オフセット				
(m)	10°	20°	30°	45°	60°	10°	20°	30°	45°	60°	10°	20°	30°	45°	60°	10°	20°	30°	45°	60°
7.0	87.0					78.0														
8.0	87.0	87.0				78.0					65.9									
9.0	79.9	81.8				78.0	75.1				65.9					55.1				
10.0	67.4	69.0	68.0			66.0	67.9				64.8	65.9				55.1				
11.0	57.8	59.5	61.0			56.4	58.4	60.1			55.3	57.4				54.3	55.1			
12.0	50.3	52.0	53.2			48.9	50.9	52.3			47.8	50.0	51.6			46.9	49.3			
14.0	39.4	40.7	42.0	43.3	35.7	38.0	39.7	41.1	42.7		37.0	38.8	40.4	42.2		36.1	38.0	39.9		
16.0	31.8	32.9	33.9	35.2	34.5	30.5	31.8	33.0	34.6	35.6	29.4	30.9	32.3	34.0	35.1	28.5	30.2	31.7	33.6	
18.0	26.2	27.1	27.9	28.9	29.5	24.9	26.0	27.0	28.2	29.1	23.9	25.1	26.3	27.7	28.7	23.0	24.4	25.7	27.3	28.4
20.0	22.0	22.7	23.3	24.0		20.7	21.6	22.4	23.3	23.9	19.7	20.7	21.6	22.8	23.5	18.8	20.0	21.0	22.3	23.2
22.0	18.6	19.1	19.6	20.1		17.3	18.1	18.7	19.4		16.3	17.2	18.0	18.9	19.4	15.5	16.5	17.4	18.4	19.1
24.0	15.9	16.3	16.6			14.6	15.2	15.7	16.2		13.6	14.4	15.0	15.7		12.8	13.6	14.4	15.3	15.7
26.0	13.7	13.9	14.1			12.4	12.9	13.2	13.6		11.4	12.0	12.5	13.1		10.5	11.3	11.9	12.6	
28.0	11.8	11.9				10.5	10.9	11.1			9.5	10.0	10.4	10.8			9.3	9.8	10.4	
30.0						8.9	9.2	9.3			7.9	8.3	8.6					8.0	8.4	
32.0						7.6	7.7					6.9	7.1							
θ（°）	22～81.5	24～81.5	36～81.5	54～81.5	68～81.5	21～81.5	23～81.5	34～81.5	49～81.5	67～81.5	21～81.5	31～81.5	39～81.5	52～81.5	67～81.5	34～81.5	36～81.5	37～81.5	53～81.5	66～81.5
標準フック	180t					80t					80t					80t				
フック質量	2100kg					1360kg					1360kg					1360kg				
標準巻掛本数	8					7					6					5				

単位：t

ブーム長さ	30.9m					35.2m				39.4m			43.7m			47.9m			52.2m		56.4m	
作業半径	オフセット					オフセット				オフセット			オフセット			オフセット			オフセット		オフセット	
(m)	10°	20°	30°	45°	60°	20°	30°	45°	60°	30°	45°	60°	30°	45°	60°	30°	45°	60°	45°	60°	45°	60°
10.0	47.4																					
11.0	47.4																					
12.0	45.5	47.4																				
14.0	34.8	37.0	39.0			37.0	38.1															
16.0	27.3	29.1	30.8	32.9		29.1	30.8			29.6												
18.0	21.8	23.3	24.8	26.6	27.9	23.4	24.8	26.7	28.0	24.9	26.8											
20.0	17.6	18.9	20.1	21.6	22.7	18.9	20.2	21.7	22.8	20.3	21.9	23.0	20.4	22.0	23.1							
22.0	14.3	15.4	16.4	17.7	18.5	15.4	16.5	17.8	18.7	16.6	17.9	18.9	16.7	18.1	19.0	16.8	18.2	19.1	15.4	15.4		
24.0		12.6	13.5	14.5	15.1	12.6	13.5	14.6	15.3	13.6	14.8	15.5	13.7	14.9	15.7	13.8	15.0	15.8	15.2	15.4	12.4	12.4
26.0		10.3	11.0	11.9	12.3		11.1	12.0	12.5	11.1	12.1	12.7	11.3	12.3	12.9		12.4	13.1	12.6	13.3	12.4	12.4
28.0			8.9	9.6			9.0	9.8	10.2		9.9	10.4		10.1	10.6		10.2	10.7	10.4	11.0	10.5	11.1
30.0				7.7				7.9			8.0	8.4		8.2	8.6		8.3	8.8	8.5	9.0	8.7	9.2
32.0				6.0											6.9			7.0		7.3		7.5
θ（°）	45～81.5	47～81.5	45～81.5	50～81.5	66～81.5	52～81.5	53～81.5	55～81.5	65～81.5	57～81.5	59～81.5	65～81.5	62～81.5	61～81.5	65～81.5	64～81.5	64～81.5	67～81.5	66～81.5	67～81.5	69～81.5	68～81.5
標準フック	80t					80t				80t			25t									
フック質量	1360kg					1360kg				1360kg			1140kg									
標準巻掛本数	5					4				3			3									

注）カウンタウエイト 30t、アウトリガ張出幅 8.7m

ラフィングジブ

■LG性能　4.4m+22mラフィングジブ

単位：t

ブーム長さ	13.9m					18.2m					22.4m					26.7m				
作業半径	オフセット					オフセット					オフセット					オフセット				
(m)	10°	20°	30°	45°	60°	10°	20°	30°	45°	60°	10°	20°	30°	45°	60°	10°	20°	30°	45°	60°
9.0	56.1																			
10.0	54.8					52.4														
11.0	53.6					52.4					46.8									
12.0	52.4					51.8					46.8					39.3				
14.0	42.0	43.4				40.9	42.7				39.8	41.9				39.0				
16.0	34.2	35.7	37.0			33.1	35.0				32.0	34.2				31.2	33.6			
18.0	28.5	29.9	31.0			27.4	29.1	30.4			26.3	28.3	29.8			25.5	27.7	29.4		
20.0	24.1	25.3	26.5	27.8		23.0	24.5	25.9			21.9	23.6	25.2			21.1	23.0	24.8		
22.0	20.6	21.7	22.7	24.0		19.5	20.8	22.0	23.5		18.5	19.9	21.3	23.0		17.7	19.3	20.9	22.8	
24.0	17.8	18.7	19.6	20.8	20.5	16.7	17.8	18.9	20.4	21.3	15.7	17.0	18.2	19.9	21.0	14.9	16.3	17.7	19.5	
26.0	15.5	16.3	17.0	18.1	18.8	14.4	15.4	16.3	17.5	18.5	13.4	14.5	15.6	17.0	18.1	12.6	13.8	15.1	16.7	17.9
28.0	13.6	14.2	14.9	15.7	16.2	12.5	13.3	14.1	15.1	15.9	11.4	12.4	13.4	14.6	15.5	10.6	11.8	12.8	14.2	15.3
30.0	11.9	12.5	13.0	13.6		10.8	11.5	12.2	13.1	13.6	9.8	10.6	11.5	12.5	13.2	9.0	10.0	10.9	12.1	13.0
32.0	10.5	11.0	11.4	11.8		9.4	10.0	10.6	11.2		8.4	9.1	9.8	10.7	11.2	7.5	8.4	9.3	10.3	11.0
34.0	9.3	9.6	9.9			8.1	8.7	9.1	9.6		7.1	7.8	8.4	9.1		6.3	7.1	7.8	8.7	
36.0	8.2	8.4				7.1	7.5	7.8			6.0	6.6	7.1	7.7		5.2	5.9	6.5	7.3	
38.0	7.3					6.1	6.4	6.7			5.1	5.6	6.0	6.4		4.2	4.9	5.4	6.0	
40.0						5.2	5.4				4.2	4.6	4.9			3.3	3.9	4.4	4.8	
42.0						4.5					3.4	3.8	4.0				2.9	3.4		
44.0											2.5	2.8								
θ（°）	13～81.5	29～81.5	40～81.5	50～81.5	65～81.5	14～81.5	28～81.5	38～81.5	52～81.5	65～81.5	25～81.5	27～81.5	36～81.5	49～81.5	64～81.5	42～81.5	42～81.5	44～81.5	51～81.5	68～81.5
標準フック	80t					80t										80t				
フック質量	1360kg					1360kg										1360kg				
標準巻掛本数	6					5										4				

単位：t

ブーム長さ	30.9m					35.2m					39.4m					43.7m				
作業半径	オフセット					オフセット					オフセット					オフセット				
(m)	10°	20°	30°	45°	60°	10°	20°	30°	45°	60°	10°	20°	30°	45°	60°	10°	20°	30°	45°	60°
14.0	33.1					26.1					21.8									
16.0	30.2	33.0				26.1					21.8					16.9				
18.0	24.5	27.0				24.2	26.1				21.8	21.8				16.9	16.9			
20.0	20.2	22.3	24.3			19.9	22.0	24.1			19.8	21.8				16.9	16.9			
22.0	16.7	18.6	20.3			16.4	18.3	20.1			16.4	18.3	20.2			16.3	16.9	16.9		
24.0	13.9	15.6	17.1	19.2		13.7	15.3	16.9	19.0		13.6	15.3	17.0			13.6	15.3	16.9		
26.0	11.6	13.1	14.4	16.2	17.6	11.4	12.9	14.3	16.1		11.3	12.8	14.3	16.2		11.3	12.8	14.3	16.3	
28.0	9.7	11.0	12.2	13.8	15.0	9.4	10.8	12.0	13.7	14.9	9.3	10.7	12.1	13.8	15.1	9.3	10.7	12.1	13.8	15.1
30.0	8.0	9.2	10.3	11.7	12.7	7.8	9.0	10.1	11.6	12.6	7.7	9.0	10.1	11.6	12.8		8.9	10.1	11.7	12.8
32.0	6.6	7.6	8.6	9.8	10.6	6.3	7.4	8.4	9.7	10.6		7.4	8.5	9.8	10.8		7.4	8.5	9.9	10.9
34.0	5.4	6.3	7.1	8.2	8.8	5.1	6.1	7.0	8.1	8.9		6.1	7.0	8.2	9.0		6.1	7.0	8.3	9.1
36.0	4.3	5.1	5.9	6.8			4.9	5.7	6.7	7.3			5.7	6.8	7.5			5.8	6.9	7.6
38.0		4.0	4.7	5.5				4.6	5.4				4.6	5.5	6.1			4.6	5.6	6.2
40.0			3.7	4.3					4.3					4.4					4.5	5.0
42.0				3.1																
θ（°）	50～81.5	53～81.5	53～81.5	52～81.5	67～81.5	58～81.5	59～81.5	59～81.5	59～81.5	67～81.5	61～81.5	61～81.5	62～81.5	62～81.5	66～81.5	65～81.5	64～81.5	64～81.5	64～81.5	66～81.5
標準フック	80t										25t									
フック質量	1360kg										1140kg									
標準巻掛本数	3										2									

単位：t

ブーム長さ	47.9m					52.2m				56.4m			
作業半径	オフセット					オフセット				オフセット			
(m)	10°	20°	30°	45°	60°	20°	30°	45°	60°	20°	30°	45°	60°
18.0	13.2												
20.0	13.2	13.2				10.7							
22.0	13.2	13.2	13.2			10.7				8.6			
24.0	13.2	13.2	13.2			10.7	10.7			8.6			
26.0	11.2	12.8	13.2	13.2		10.7	10.7			8.6	8.6		
28.0	9.3	10.7	12.0	13.2		10.7	10.7	10.7		8.6	8.6		
30.0		8.9	10.1	11.7	12.9	9.0	10.2	10.7	10.7	8.6	8.6	8.6	
32.0		7.4	8.5	9.9	10.9	7.4	8.6	10.0	10.7	7.4	8.6	8.6	8.6
34.0			7.0	8.3	9.2		7.1	8.4	9.3		7.1	8.5	8.6
36.0			5.8	6.9	7.7		5.8	7.0	7.8		5.9	7.1	7.9
38.0				5.7	6.3			5.8	6.5			5.8	6.6
40.0					5.1				5.3				5.4
θ（°）	66～81.5	67～81.5	68～81.5	68～81.5	68～81.5	68～81.5	69～81.5	70～81.5	70～81.5	71～81.5	70～81.5	71～81.5	71～81.5
標準フック	25t												
フック質量	1140kg												
標準巻掛本数	2												

注）カウンタウエイト 30t、アウトリガ張出幅 8.7m

■LG性能　4.4m+31mラフィングジブ

単位：t

ブーム長さ	13.9m					18.2m					22.4m					26.7m				
作業半径	オフセット					オフセット					オフセット					オフセット				
(m)	10°	20°	30°	45°	60°	10°	20°	30°	45°	60°	10°	20°	30°	45°	60°	10°	20°	30°	45°	60°
12.0	38.0																			
14.0	38.0					34.5					30.4					27.2				
16.0	35.6					34.5					30.4					27.2				
18.0	30.0	31.3				29.1	30.8				28.2					27.2				
20.0	25.5	26.9				24.6	26.3				23.7	25.6				22.8	25.0			
22.0	22.0	23.3	24.3			21.1	22.7	24.0			20.1	22.0				19.3	21.4			
24.0	19.1	20.3	21.3			18.2	19.7	20.9			17.3	19.0	20.4			16.4	18.3	19.9		
26.0	16.7	17.8	18.8			15.8	17.1	18.4			14.9	16.4	17.9			14.0	15.7	17.4		
28.0	14.7	15.7	16.7	17.8		13.8	15.0	16.2	17.6		12.9	14.2	15.6			12.0	13.6	15.1		
30.0	13.0	13.9	14.8	15.9		12.1	13.2	14.2	15.6		11.2	12.4	13.6	15.2		10.3	11.7	13.1	14.8	
32.0	11.6	12.3	13.1	14.2	13.6	10.6	11.6	12.5	13.8	14.8	9.7	10.8	11.9	13.4		8.8	10.1	11.3	13.0	
34.0	10.3	11.0	11.7	12.6	13.2	9.4	10.2	11.0	12.2	13.2	8.4	9.4	10.4	11.8	12.9	7.6	8.7	9.8	11.4	12.6
36.0	9.2	9.8	10.4	11.2	11.8	8.2	9.0	9.7	10.7	11.5	7.3	8.2	9.1	10.3	11.2	6.4	7.5	8.5	9.9	11.0
38.0	8.2	8.7	9.2	9.9		7.2	7.9	8.6	9.4	10.0	6.3	7.1	7.9	9.0	9.7	5.4	6.4	7.3	8.5	9.5
40.0	7.3	7.8	8.2	8.7		6.3	6.9	7.5	8.2		5.4	6.1	6.8	7.8	8.4	4.5	5.4	6.2	7.3	8.1
42.0	6.5	6.9	7.2			5.5	6.1	6.5	7.1		4.6	5.3	5.9	6.7		3.8	4.5	5.3	6.2	6.8
44.0	5.8	6.1	6.3			4.8	5.3	5.7	6.1		3.9	4.5	5.0	5.6		2.9	3.7	4.4	5.2	
46.0	5.2	5.3				4.2	4.5	4.8			3.2	3.7	4.2	4.7			3.0	3.6	4.3	
48.0						3.6	3.8	4.0			2.5	3.1	3.4					2.8	3.4	
50.0						3.0	3.2						2.6							
θ（°）	20～81.5	24～81.5	36～81.5	54～81.5	68～81.5	20～81.5	23～81.5	34～81.5	49～81.5	67～81.5	36～81.5	40～81.5	39～81.5	51～81.5	66～81.5	48～81.5	49～81.5	49～81.5	53～81.5	66～81.5
標準フック	80t					80t														
フック質量	1360kg					1360kg														
標準巻掛本数	4					3														

単位：t

ブーム長さ	30.9m					35.2m					39.4m					43.7m				
作業半径	オフセット					オフセット					オフセット					オフセット				
(m)	10°	20°	30°	45°	60°	10°	20°	30°	45°	60°	10°	20°	30°	45°	60°	10°	20°	30°	45°	60°
16.0	24.3					19.6														
18.0	24.3					19.6					15.8					12.5				
20.0	21.8	24.3				19.6					15.8					12.5				
22.0	18.2	20.6				18.1	19.6				15.8	15.8				12.5				
24.0	15.4	17.5				15.2	17.5				14.9	15.8				12.5	12.5			
26.0	13.0	14.9	16.8			12.9	14.9	16.8			12.5	14.6	15.8			12.4	12.5			
28.0	11.0	12.7	14.4			10.9	12.7	14.4			10.6	12.4	14.3			10.4	12.4	12.5		
30.0	9.3	10.9	12.4	14.4		9.2	10.8	12.4			8.9	10.6	12.2			8.7	10.5	12.2		
32.0	7.8	9.3	10.7	12.6		7.7	9.2	10.6	12.6		7.4	9.0	10.5	12.5		7.3	8.9	10.4		
34.0	6.6	7.9	9.1	10.9	12.3	6.4	7.8	9.1	10.9		6.1	7.6	8.9	10.8		6.0	7.5	8.9	10.8	
36.0	5.4	6.6	7.8	9.4	10.6	5.3	6.5	7.8	9.4	10.7	5.0	6.3	7.6	9.3	10.6		6.2	7.5	9.3	
38.0	4.4	5.5	6.6	8.0	9.1	4.3	5.4	6.6	8.0	9.2		5.2	6.4	7.9	9.1		5.1	6.3	7.9	9.1
40.0	3.6	4.6	5.5	6.8	7.7		4.5	5.5	6.8	7.8			5.3	6.7	7.8			5.3	6.7	7.8
42.0		3.7	4.5	5.7	6.4			4.5	5.7	6.5			4.3	5.6	6.5				5.6	6.6
44.0			3.7	4.6	5.3			3.6	4.7	5.4				4.6	5.4				4.6	5.4
46.0				3.7					3.8	4.3					4.3					4.4
48.0				2.8																
θ（°）	56～81.5	58～81.5	59～81.5	57～81.5	65～81.5	60～81.5	62～81.5	61～81.5	63～81.5	65～81.5	64～81.5	66～81.5	66～81.5	67～81.5	68～81.5	67～81.5	68～81.5	69～81.5	69～81.5	69～81.5
標準フック	25t					25t														
フック質量	1140kg					1140kg														
標準巻掛本数	3					2														

単位：t

ブーム長さ	47.9m					52.2m					56.4m				
作業半径	オフセット					オフセット					オフセット				
(m)	10°	20°	30°	45°	60°	10°	20°	30°	45°	60°	10°	20°	30°	45°	60°
20.0	9.8					7.5									
22.0	9.8					7.5					6.1				
24.0	9.8	9.8				7.5	7.5				6.1				
26.0	9.8	9.8				7.5	7.5				6.1	6.1			
28.0	9.8	9.8	9.8			7.5	7.5				6.1	6.1			
30.0	8.6	9.8	9.8			7.5	7.5	7.5			6.1	6.1	6.1		
32.0	7.2	8.8	9.8			7.1	7.5	7.5				6.1	6.1		
34.0		7.4	8.8	9.8			7.4	7.5				6.1	6.1		
36.0		6.2	7.5	9.2			6.1	7.5	7.5				6.1	6.1	
38.0			6.3	7.9	9.1			6.3	7.5	7.5			6.1	6.1	
40.0			5.2	6.7	7.8				6.7	7.5				6.1	6.1
42.0				5.6	6.6				5.6	6.7				5.6	6.1
44.0					5.5					5.6					5.6
46.0					4.5										
θ（°）	70～81.5	70～81.5	70～81.5	72～81.5	71～81.5	71～81.5	71～81.5	73～81.5	73～81.5	74～81.5	73～81.5	74～81.5	74～81.5	74～81.5	75～81.5
標準フック	25t														
フック質量	1140kg														
標準巻掛本数	2														

注）カウンタウエイト 30t、アウトリガ張出幅 8.7m

ラフィングジブ

■LG性能　4.4m+40mラフィングジブ

単位：t

ブーム長さ	13.9m					18.2m					22.4m					26.7m				
作業半径	オフセット					オフセット					オフセット					オフセット				
(m)	10°	20°	30°	45°	60°	10°	20°	30°	45°	60°	10°	20°	30°	45°	60°	10°	20°	30°	45°	60°
16.0	23.7					21.1														
18.0	23.7					21.1					19.0					17.9				
20.0	23.7					21.1					19.0					17.9				
22.0	22.8	22.4				21.1	21.1				19.0					17.9				
24.0	19.9	21.0				19.1	20.7				18.3	19.0				17.5	17.9			
26.0	17.5	18.7				16.7	18.2				15.9	17.7				15.1	17.1			
28.0	15.4	16.6	17.5			14.7	16.1	17.3			13.8	15.5				13.0	14.9			
30.0	13.7	14.8	15.7			13.0	14.3	15.4			12.1	13.6	15.0			11.3	13.0	14.6		
32.0	12.2	13.2	14.1			11.5	12.6	13.8			10.6	12.0	13.3			9.8	11.4	12.9		
34.0	10.9	11.8	12.7	13.6		10.1	11.2	12.3			9.3	10.6	11.8			8.5	9.9	11.4		
36.0	9.8	10.6	11.4	12.5		9.0	10.0	11.0	12.3		8.1	9.3	10.5	12.0		7.3	8.7	10.0		
38.0	8.8	9.5	10.3	11.3		8.0	8.9	9.8	11.1		7.1	8.2	9.3	10.7		6.3	7.5	8.8	10.4	
40.0	7.9	8.5	9.2	10.2	9.4	7.1	7.9	8.7	9.9	10.3	6.2	7.2	8.2	9.6		5.4	6.5	7.6	9.2	
42.0	7.1	7.7	8.3	9.2	9.1	6.2	7.0	7.8	8.8	9.8	5.4	6.3	7.2	8.5	9.5	4.6	5.6	6.7	8.1	9.3
44.0	6.4	6.9	7.4	8.2	8.8	5.5	6.2	6.9	7.8	8.7	4.6	5.5	6.3	7.4	8.4	3.8	4.8	5.8	7.1	8.2
46.0	5.7	6.2	6.6	7.3	7.8	4.8	5.5	6.1	6.9	7.6	4.0	4.7	5.5	6.5	7.3	3.2	4.1	4.9	6.1	7.1
48.0	5.1	5.5	5.9	6.5		4.2	4.8	5.3	6.1	6.6	3.4	4.1	4.7	5.6	6.3		3.4	4.2	5.2	6.1
50.0	4.5	4.9	5.2	5.6		3.7	4.2	4.6	5.3		2.8	3.4	4.0	4.8	5.4		2.7	3.5	4.4	5.1
55.0	3.4	3.5				2.4	2.8	3.1					2.4	3.0					2.6	
θ（°）	19～81.5	24～81.5	45～81.5	50～81.5	65～81.5	31～81.5	36～81.5	40～81.5	57～81.5	65～81.5	45～81.5	51～81.5	47～81.5	51～81.5	64～81.5	54～81.5	54～81.5	58～81.5	56～81.5	68～81.5
標準フック	25t					25t														
フック質量	1140kg					1140kg														
標準巻掛本数	3					2														

単位：t

ブーム長さ	30.9m					35.2m					39.4m					43.7m				
作業半径	オフセット					オフセット					オフセット					オフセット				
(m)	10°	20°	30°	45°	60°	10°	20°	30°	45°	60°	10°	20°	30°	45°	60°	10°	20°	30°	45°	60°
18.0	16.9																			
20.0	16.9					14.3					12.2									
22.0	16.9					14.3					12.2					10.0				
24.0	16.6					14.3					12.2					10.0				
26.0	14.2	16.5				13.8	14.3				12.2					10.0				
28.0	12.1	14.2				11.8	14.0				11.8	12.2				10.0	10.0			
30.0	10.4	12.3	14.1			10.0	12.1				10.0	12.2				9.9	10.0			
32.0	8.9	10.7	12.4			8.5	10.4	12.2			8.5	10.5	12.2			8.4	10.0			
34.0	7.6	9.2	10.8			7.2	8.9	10.6			7.2	9.0	10.8			7.1	8.9	10.0		
36.0	6.4	7.9	9.4			6.1	7.7	9.2			6.1	7.7	9.3			5.9	7.6	9.3		
38.0	5.4	6.8	8.2	10.1		5.0	6.5	8.0	10.0		5.0	6.6	8.1			4.9	6.5	8.0		
40.0	4.5	5.8	7.0	8.8			5.5	6.8	8.7		4.1	5.5	6.9	8.9			5.4	6.9	8.8	
42.0	3.7	4.9	6.0	7.7			4.6	5.8	7.5			4.6	5.9	7.7			4.5	5.8	7.7	
44.0		4.0	5.1	6.6	7.9			4.9	6.5	7.8		3.8	5.0	6.6				4.9	6.6	
46.0			4.3	5.7	6.8			4.1	5.5	6.7			4.1	5.7	6.9			4.1	5.6	6.9
48.0			3.5	4.8	5.7				4.6	5.7			3.4	4.8	5.9				4.7	5.9
50.0				3.9	4.8				3.8	4.7				3.9	4.9				3.9	5.0
θ（°）	60～81.5	63～81.5	63～81.5	66～81.5	70～81.5	65～81.5	66～81.5	67～81.5	68～81.5	72～81.5	65～81.5	66～81.5	67～81.5	70～81.5	74～81.5	68～81.5	69～81.5	70～81.5	71～81.5	75～81.5
標準フック	25t										12.5t									
フック質量	1140kg										490kg									
標準巻掛本数	2										1									

単位：t

ブーム長さ	47.9m					52.2m					56.4m				
作業半径	オフセット					オフセット					オフセット				
(m)	10°	20°	30°	45°	60°	10°	20°	30°	45°	60°	10°	20°	30°	45°	60°
22.0	7.6														
24.0	7.6					5.5					3.8				
26.0	7.6					5.5					3.8				
28.0	7.6	7.6				5.5					3.8				
30.0	7.6	7.6				5.5	5.5				3.8	3.8			
32.0	7.6	7.6				5.5	5.5				3.8	3.8			
34.0	6.9	7.6	7.6			5.5	5.5				3.8	3.8			
36.0	5.8	7.5	7.6				5.5	5.5				3.8	3.8		
38.0		6.4	7.6				5.5	5.5				3.8	3.8		
40.0		5.3	6.8				5.3	5.5					3.8		
42.0			5.8	7.6				5.5	5.5				3.8		
44.0			4.8	6.6				4.8	5.5					3.8	
46.0				5.6	6.9				5.5					3.8	
48.0				4.7	5.9				4.7	5.5				3.8	3.8
50.0				3.9	5.0					5.0					3.8
θ（°）	71～81.5	72～81.5	73～81.5	73～81.5	76～81.5	73～81.5	73～81.5	74～81.5	75～81.5	77～81.5	74～81.5	75～81.5	76～81.5	76～81.5	78～81.5
標準フック	12.5t														
フック質量	490kg														
標準巻掛本数	1														

注）カウンタウエイト 30t、アウトリガ張出幅 8.7m

■LG性能　4.4m+53mラフィングジブ

単位：t

ブーム長さ	13.9m				18.2m					22.4m					26.7m				
作業半径	オフセット				オフセット					オフセット					オフセット				
(m)	10°	20°	30°	45°	10°	20°	30°	45°	60°	10°	20°	30°	45°	60°	10°	20°	30°	45°	60°
22.0	10.0																		
24.0	10.0				10.0					10.0					10.0				
26.0	10.0				10.0					10.0					10.0				
28.0	10.0				10.0					10.0					10.0				
30.0	10.0	10.0			10.0					10.0					10.0				
32.0	10.0	9.8			10.0	9.9				10.0	10.0				10.0	10.0			
34.0	9.9	9.5			10.0	9.6				10.0	9.7				10.0	9.8			
36.0	9.6	9.3			9.8	9.4				9.9	9.5				9.2	9.6			
38.0	9.4	9.1	8.8		9.5	9.2	8.8			8.8	9.3				8.1	9.4			
40.0	9.1	8.8	8.6		8.5	9.0	8.7			7.8	9.1	8.7			7.2	8.6	8.8		
42.0	8.4	8.7	8.4		7.7	8.7	8.5			6.9	8.1	8.6			6.3	7.6	8.6		
44.0	7.6	8.4	8.3		6.9	7.8	8.3			6.1	7.3	8.4			5.5	6.7	8.0		
46.0	6.9	7.6	8.1		6.1	7.0	7.9			5.4	6.5	7.5			4.8	5.9	7.1		
48.0	6.3	6.9	7.6	7.8	5.5	6.3	7.1	7.8		4.8	5.7	6.7	7.8		4.1	5.2	6.3		
50.0	5.7	6.3	6.9	7.7	4.9	5.6	6.4	7.5		4.2	5.1	6.0	7.2		3.5	4.5	5.6	7.0	
55.0	4.4	4.9	5.4	6.1	3.6	4.2	4.8	5.7	6.5	2.9	3.6	4.4	5.4	6.3	2.1	3.0	3.9	5.1	6.2
60.0	3.3	3.7	4.0		2.5	3.0	3.5	4.2		1.6	2.4	3.0	3.8				2.5	3.5	
65.0	2.4					1.9	2.3					1.7						2.0	
θ（°）	29～81.5	45～81.5	51～81.5	67～81.5	43～81.5	42～81.5	47～81.5	62～81.5	76～81.5	46～81.5	52～81.5	51～81.5	65～81.5	78～81.5	54～81.5	60～81.5	60～81.5	61～81.5	79～81.5
標準フック	12.5t																		
フック質量	490kg																		
標準巻掛本数	1																		

単位：t

ブーム長さ	30.9m				35.2m				39.4m				43.7m			
作業半径	オフセット				オフセット				オフセット				オフセット			
(m)	10°	20°	30°	45°	10°	20°	30°	45°	10°	20°	30°	45°	10°	20°	30°	45°
26.0	9.7				8.2											
28.0	9.7				8.2				7.0				5.7			
30.0	9.7				8.2				7.0				5.7			
32.0	9.7				8.2				7.0				5.7			
34.0	9.7	9.7			8.2	8.2			7.0				5.7			
36.0	8.5	9.7			8.2	8.2			7.0	7.0			5.7	5.7		
38.0	7.4	9.1			7.0	8.2			6.7	7.0			5.7	5.7		
40.0	6.4	8.0			6.1	7.8			5.8	7.0			5.6	5.7		
42.0	5.5	7.0	8.5		5.2	6.8	8.2		4.9	6.6	7.0			5.7		
44.0	4.7	6.1	7.6		4.4	5.9	7.4			5.7	7.0			5.5	5.7	
46.0	4.0	5.3	6.7		3.6	5.1	6.5			4.8	6.3			4.7	5.7	
48.0	3.3	4.6	5.8			4.3	5.6			4.1	5.5				5.4	
50.0		3.9	5.1	6.7		3.6	4.9				4.7				4.6	
55.0			3.4	4.8			3.2	4.7				4.6				4.5
60.0				3.1				3.0								
θ（°）	62～81.5	66～81.5	67～81.5	69～81.5	65～81.5	67～81.5	68～81.5	70～81.5	69～81.5	70～81.5	73～81.5	76～81.5	71～81.5	72～81.5	74～81.5	77～81.5
標準フック	12.5t															
フック質量	490kg															
標準巻掛本数	1															

単位：t

ブーム長さ	47.9m				52.2m			56.4m
作業半径	オフセット				オフセット			オフセット
(m)	10°	20°	30°	45°	10°	20°	30°	10°
28.0	4.2							
30.0	4.2				3.0			
32.0	4.2				3.0			2.2
34.0	4.2				3.0			2.2
36.0	4.2				3.0			2.2
38.0	4.2	4.2			3.0	3.0		
40.0	4.2	4.2				3.0		
42.0		4.2				3.0		
44.0		4.2	4.2			3.0		
46.0			4.2				3.0	
48.0			4.2				3.0	
50.0			4.2					
55.0				4.2				
θ（°）	72～81.5	74～81.5	75～81.5	77～81.5	74～81.5	75～81.5	77～81.5	76～81.5
標準フック	12.5t							
フック質量	490kg							
標準巻掛本数	1							

注）カウンタウエイト 30t、アウトリガ張出幅 8.7m

ラフィングジブ

■LG性能　4.4m+58mラフィングジブ

単位：t

ブーム長さ	13.9m					18.2m					22.4m					26.7m				
作業半径	オフセット					オフセット					オフセット					オフセット				
(m)	10°	20°	30°	45°	60°	10°	20°	30°	45°	60°	10°	20°	30°	45°	60°	10°	20°	30°	45°	60°
24.0	8.0					8.0					7.6									
26.0	8.0					8.0					7.6					7.0				
28.0	8.0					8.0					7.6					7.0				
30.0	8.0					8.0					7.6					7.0				
32.0	8.0	8.0				8.0					7.6					7.0				
34.0	8.0	8.0				8.0	8.0				7.6	7.6				7.0	7.0			
36.0	8.0	7.9				8.0	8.0				7.6	7.6				7.0	7.0			
38.0	7.9	7.7				8.0	7.7				7.6	7.6				7.0	7.0			
40.0	7.7	7.4	7.1			7.8	7.5				7.6	7.6				7.0	7.0			
42.0	7.4	7.2	6.9			7.5	7.3	7.0			7.2	7.4	7.1			6.6	7.0	7.0		
44.0	7.2	7.0	6.7			7.1	7.1	6.8			6.4	7.2	6.9			5.8	7.0	7.0		
46.0	7.1	6.8	6.6			6.4	6.9	6.7			5.7	6.8	6.7			5.1	6.3	6.8		
48.0	6.5	6.6	6.4			5.8	6.7	6.5			5.1	6.1	6.6			4.4	5.6	6.7		
50.0	5.9	6.5	6.3	6.0		5.2	6.0	6.3			4.5	5.5	6.4			3.8	4.9	6.1		
55.0	4.7	5.2	5.8	5.7		3.9	4.6	5.3	5.8		3.2	4.0	4.9	5.8		2.5	3.5	4.4	5.8	
60.0	3.6	4.0	4.5	5.2	5.4	2.8	3.4	4.0	4.9	5.4	2.0	2.8	3.5	4.6	5.4		2.2	3.1	4.3	5.3
65.0	2.7	3.0	3.4	3.9		1.8	2.4	2.9	3.6			1.7	2.4	3.2	3.9			1.8	2.9	3.7
70.0	1.9	2.1	2.4					1.8						1.9						
θ（°）	28～81.5	35～81.5	40～81.5	58～81.5	74～81.5	42～81.5	48～81.5	46～81.5	62～81.5	76～81.5	51～81.5	52～81.5	57～81.5	57～81.5	70～81.5	57～81.5	59～81.5	60～81.5	67～81.5	72～81.5
標準フック	12.5t																			
フック質量	490kg																			
標準巻掛本数	1																			

単位：t

ブーム長さ	30.9m					35.2m					39.4m					43.7m		
作業半径	オフセット					オフセット					オフセット					オフセット		
(m)	10°	20°	30°	45°	60°	10°	20°	30°	45°	60°	10°	20°	30°	45°	60°	10°	20°	30°
26.0	6.4																	
28.0	6.4					5.5					4.7					3.8		
30.0	6.4					5.5					4.7					3.8		
32.0	6.4					5.5					4.7					3.8		
34.0	6.4					5.5					4.7					3.8		
36.0	6.4	6.4				5.5	5.5				4.7					3.8		
38.0	6.4	6.4				5.5	5.5				4.7	4.7				3.8	3.8	
40.0	6.4	6.4				5.5	5.5				4.7	4.7				3.8	3.8	
42.0	5.8	6.4				5.5	5.5				4.7	4.7				3.8	3.8	
44.0	5.0	6.4	6.4			4.7	5.5	5.5			4.3	4.7					3.8	
46.0	4.3	5.7	6.4			3.9	5.5	5.5				4.7	4.7				3.8	3.8
48.0	3.6	5.0	6.4				4.7	5.5				4.5	4.7				3.8	3.8
50.0	3.0	4.3	5.6				4.1	5.4				3.8	4.7					3.8
55.0		2.8	3.9	5.5				3.7	5.4				3.6	4.7				
60.0			2.6	3.9	5.1				3.8					3.7				
65.0				2.5	3.4					3.4					3.3			
θ（°）	63～81.5	65～81.5	66～81.5	69～81.5	74～81.5	67～81.5	70～81.5	71～81.5	74～81.5	75～81.5	69～81.5	71～81.5	72～81.5	75～81.5	76～81.5	71～81.5	73～81.5	77～81.5
標準フック	12.5t																	
フック質量	490kg																	
標準巻掛本数	1																	

単位：t

ブーム長さ	47.9m			52.2m		56.4m
作業半径	オフセット			オフセット		オフセット
(m)	10°	20°	30°	10°	20°	10°
30.0	3.0			2.3		
32.0	3.0			2.3		1.7
34.0	3.0			2.3		1.7
36.0	3.0			2.3		1.7
38.0	3.0	3.0		2.3		
40.0	3.0	3.0			2.3	
42.0		3.0			2.3	
44.0		3.0			2.3	
46.0		3.0				
48.0			3.0			
50.0			3.0			
θ（°）	73～81.5	75～81.5	77～81.5	75～81.5	77～81.5	77～81.5
標準フック	12.5t					
フック質量	490kg					
標準巻掛本数	1					

注）カウンタウエイト 30t、アウトリガ張出幅 8.7m